Краевой инжиниринговый центр
ОБЩЕСТВО С ОГРАНИЧЕННОЙ ОТВЕТСТВЕННОСТЬЮ

СХЕМА ТЕПЛОСНАБЖЕНИЯ ГОРОДА КАНСКА НА ПЕРИОД С 2013 ГОДА ДО 2028 ГОДА. АКТУАЛИЗАЦИЯ НА 2020 ГОД

Том 1. Утверждаемая часть

ЕТС-50.ПП19-05.П.00.00-УЧ-СТ

Том 1

2019

Краевой инжиниринговый центр
ОБЩЕСТВО С ОГРАНИЧЕННОЙ ОТВЕТСТВЕННОСТЬЮ

СХЕМА ТЕПЛОСНАБЖЕНИЯ ГОРОДА КАНСКА НА ПЕРИОД С 2013 ГОДА ДО 2028 ГОДА. АКТУАЛИЗАЦИЯ НА 2020 ГОД

ПРОЕКТНАЯ ДОКУМЕНТАЦИЯ

Том 1. Утверждаемая часть

ЕТС-50.ПП19-05.П.00.00-УЧ-СТ

Том 1

Главный инженер В. В. Попов

Главный инженер проекта Е. Л. Миронова

2019

СОСТАВ ПРОЕКТНОЙ ДОКУМЕНТАЦИИ

Номер тома	Обозначение	Наименование	Примечание
1	ЕТС-50.ПП19-05.П.00.00-УЧ-СТ	Утверждаемая часть схемы теплоснабжения	
		Обосновывающие материалы	
2.1	ЕТС-50.ПП19-05.П.00.01-ОМ-СТ	Существующее положение в сфере производства, передачи и потребления тепловой энергии для целей теплоснабжения	
2.2	ЕТС-50.ПП19-05.П.00.02-ОМ-СТ	Существующее и перспективное потребление тепловой энергии на цели теплоснабжения	
2.3	ЕТС-50.ПП19-05.П.00.03-ОМ-СТ	Электронная модель системы теплоснабжения города	Не требуется
2.4	ЕТС-50.ПП19-05.П.00.04-ОМ-СТ	Существующие и перспективные балансы тепловой мощности источников тепловой энергии и тепловой нагрузки потребителей	
2.5	ЕТС-50.ПП19-05.П.00.05-ОМ-СТ	Мастер-план развития схем теплоснабжения города	
2.6	ЕТС-50.ПП19-05.П.00.06-ОМ-СТ	Существующие и перспективные балансы производительности водоподготовительных установок и максимального потребления теплоносителя теплопотребляющими установками потребителей, в том числе в аварийных режимах;	
2.7	ЕТС-50.ПП19-05.П.00.07-ОМ-СТ	Предложения по строительству, реконструкции, техническому перевооружению и (или) модернизации источников тепловой энергии	
2.8	ЕТС-50.ПП19-05.П.00.08-ОМ-СТ	Предложения по строительству, реконструкции и (или) модернизации тепловых сетей	
2.9	ЕТС-50.ПП19-05.П.00.09-ОМ-СТ	Предложения по переводу открытых систем теплоснабжения (горячего водоснабжения) в закрытые системы горячего водоснабжения	
2.10	ЕТС-50.ПП19-05.П.00.10-ОМ-СТ	Перспективные топливные балансы	
2.11	ЕТС-50.ПП19-05.П.00.11-ОМ-СТ	Оценка надежности теплоснабжения	
2.12	ЕТС-50.ПП19-05.П.00.12-ОМ-СТ	Обоснование инвестиций в строительство, реконструкцию, техническое перевооружение и (или) модернизацию	
2.13	ЕТС-50.ПП19-05.П.00.13-ОМ-СТ	Индикаторы развития систем теплоснабжения города	
2.14	ЕТС-50.ПП19-05.П.00.14-ОМ-СТ	Ценовые (тарифные) последствия	
2.15	ЕТС-50.ПП19-05.П.00.15-ОМ-СТ	Реестр единых теплоснабжающих организаций	

Номер тома	Обозначение	Наименование	Примечание
2.15	ЕТС-50.ПП19-05.П.00.15-ОМ-СТ	Реестр единых теплоснабжающих организаций	
2.16	ЕТС-50.ПП19-05.П.00.16-ОМ-СТ	Реестр мероприятий схемы теплоснабжения	
2.17	ЕТС-50.ПП19-05.П.00.17-ОМ-СТ	Замечания и предложения к проекту схемы теплоснабжения	
2.18	ЕТС-50.ПП19-05.П.00.18-ОМ-СТ	Сводный том изменений, выполненных в актуализированной схеме теплоснабжения	

СОДЕРЖАНИЕ

Введение 10

1. Показатели существующего и перспективного спроса на тепловую энергию (мощность) и теплоноситель в установленных границах территории поселения, городского округа, города федерального значения 11

1.1. Величины существующей отапливаемой площади строительных фондов и приросты отапливаемой площади строительных фондов по расчетным элементам территориального деления с разделением объектов строительства на многоквартирные дома, индивидуальные жилые дома, общественные здания и производственные здания промышленных предприятий по этапам - на каждый год первого 5-летнего периода и на последующие 5-летние периоды (далее – этапы) 11

1.2. Существующие и перспективные объемы потребления тепловой энергии (мощности) и теплоносителя с разделением по видам теплопотребления в каждом расчетном элементе территориального деления на каждом этапе 13

1.3. Существующие и перспективные объемы потребления тепловой энергии (мощности) и теплоносителя объектами, расположенными в производственных зонах, на каждом этапе. 16

2. Существующие и перспективные балансы тепловой мощности источников тепловой энергии и тепловой нагрузки потребителей 17

2.1. Описание существующих и перспективных зон действия систем теплоснабжения и источников тепловой энергии 17

2.2. Описание существующих и перспективных зон действия индивидуальных источников тепловой энергии 17

2.3. Существующие и перспективные балансы тепловой мощности и тепловой нагрузки потребителей в зонах действия источников тепловой энергии, в том числе работающих на единую тепловую сеть, на каждом этапе 18

2.4. Перспективные балансы тепловой мощности источников тепловой энергии и тепловой нагрузки потребителей в случае, если зона действия источника тепловой энергии расположена в границах двух или более поселений, городских округов либо в границах городского округа (поселения) и города федерального значения или городских округов (поселений) и города федерального значения, с указанием величины тепловой нагрузки для потребителей каждого поселения, городского округа, города федерального значения 31

2.5. Радиус эффективного теплоснабжения, позволяющий определить условия, при которых подключение (технологическое присоединение) теплопотребляющих установок к системе теплоснабжения нецелесообразно, и определяемый в соответствии с методическими указаниями по разработке схем теплоснабжения 31

3. Существующие и перспективные балансы теплоносителя 33

3.1. Существующие и перспективные балансы производительности водоподготовительных установок и максимального потребления теплоносителя теплопотребляющими установками потребителей 33

3.2. Существующие и перспективные балансы производительности водоподготовительных установок источников тепловой энергии для компенсации потерь теплоносителя в аварийных режимах работы систем теплоснабжения 46

4. Основные положения мастер-плана развития систем теплоснабжения города Канска 48

4.1. Описание сценариев развития теплоснабжения поселения, городского округа, города федерального значения 48

4.2. Обоснование выбора приоритетного сценария развития теплоснабжения города Канска 51

5. Предложения по строительству, реконструкции, техническому перевооружению и (или) модернизации источников тепловой энергии 53

5.1. Предложения по строительству источников тепловой энергии, обеспечивающих перспективную тепловую нагрузку на осваиваемых территориях поселения, городского округа, города федерального значения, для которых отсутствует возможность и (или) целесообразность передачи тепловой энергии от существующих или реконструируемых источников тепловой энергии, обоснованная расчетами ценовых (тарифных) последствий для потребителей и радиуса эффективного теплоснабжения 53

5.2. Предложения по реконструкции источников тепловой энергии, обеспечивающих перспективную тепловую нагрузку в существующих и расширяемых зонах действия источников тепловой энергии 53

5.3. Предложения по техническому перевооружению и модернизации источников тепловой энергии с целью повышения эффективности работы систем теплоснабжения 54

5.4. Графики совместной работы источников тепловой энергии, функционирующих в режиме комбинированной выработки электрической и тепловой энергии и котельных 54

5.5. Меры по выводу из эксплуатации, консервации и демонтажу избыточных источников тепловой энергии, а также источников тепловой энергии, выработавших нормативный срок службы, в случае если продление срока службы технически невозможно или экономически нецелесообразно 54

5.6. Меры по переоборудованию котельных в источники тепловой энергии, функционирующие в режиме комбинированной выработки электрической и тепловой энергии 55

5.7. Меры по переводу котельных, размещенных в существующих и расширяемых зонах действия источников тепловой энергии, функционирующих в режиме комбинированной выработки электрической и тепловой энергии, в пиковый режим работы, либо по выводу их из эксплуатации 56

5.8. Температурный график отпуска тепловой энергии для каждого источника тепловой энергии или группы источников тепловой энергии в системе теплоснабжения, работающей на общую тепловую сеть, и оценку затрат при необходимости его изменения 56

5.9. Предложения по перспективной установленной тепловой мощности каждого источника тепловой энергии с предложениями по сроку ввода в эксплуатацию новых мощностей 56

5.10. Предложения по вводу новых и реконструкции существующих источников тепловой энергии с использованием возобновляемых источников энергии, а также местных видов топлива 57

6. Предложения по строительству, реконструкции и (или) модернизации тепловых сетей 59

6.1. Предложения по строительству, реконструкции и (или) модернизации тепловых сетей, обеспечивающих перераспределение тепловой нагрузки из зон с дефицитом располагаемой тепловой мощности источников тепловой энергии в зоны с резервом располагаемой тепловой мощности источников тепловой энергии (использование существующих резервов 59

6.2. Предложения по строительству, реконструкции и (или) модернизации тепловых сетей для обеспечения перспективных приростов тепловой нагрузки в осваиваемых районах поселения, городского округа, города федерального значения под жилищную, комплексную или производственную застройку 59

6.3. Предложения по строительству, реконструкции и (или) модернизации тепловых сетей в целях обеспечения условий, при наличии которых существует возможность поставок тепловой энергии потребителям от различных источников тепловой энергии при сохранении надежности теплоснабжения 63

6.4. Предложения по строительству, реконструкции и (или) модернизации тепловых сетей для повышения эффективности функционирования системы теплоснабжения, в том числе за счет перевода котельных в пиковый режим работы или ликвидации котельных по основаниям 63

6.5. Предложения по строительству, реконструкции и (или) модернизации тепловых сетей для обеспечения нормативной надежности теплоснабжения потребителей 69

7. Предложения по переводу открытых систем теплоснабжения (горячего водоснабжения) в закрытые системы горячего водоснабжения 82

7.1. Предложения по переводу существующих открытых систем теплоснабжения (горячего водоснабжения) в закрытые системы горячего водоснабжения, для осуществления которого необходимо строительство индивидуальных и (или) центральных тепловых пунктов при наличии у потребителей внутридомовых систем горячего водоснабжения 82

7.2. Предложения по переводу существующих открытых систем теплоснабжения (горячего водоснабжения) в закрытые системы горячего водоснабжения, для осуществления которого отсутствует необходимость строительства индивидуальных и (или) центральных тепловых пунктов по причине отсутствия у потребителей внутридомовых систем горячего водоснабжения 84

8. Перспективные топливные балансы 85

8.1. Перспективные топливные балансы для каждого источника тепловой энергии по видам основного, резервного и аварийного топлива на каждом этапе 85

8.2. Потребляемые источником тепловой энергии виды топлива, включая местные виды топлива, а также используемые возобновляемые источники энергии 118

8.3. Виды топлива их доля и значение низшей теплоты сгорания топлива, используемые для производства тепловой энергии по каждой системе теплоснабжения 118

8.4. Преобладающий в поселении, городском округе вид топлива, определяемый по совокупности всех систем теплоснабжения, находящихся в соответствующем поселении, городском округе 120

8.5. Приоритетное направление развития топливного баланса поселения, городского округа 121

9. Инвестиции в строительство, реконструкцию, техническое перевооружение и модернизацию 122

9.1. Предложения по величине необходимых инвестиций в строительство, реконструкцию, техническое перевооружение и модернизацию источников тепловой энергии на каждом этапе 122

9.2. Предложения по величине необходимых инвестиций в строительство, реконструкцию и техническое перевооружение тепловых сетей, насосных станций и тепловых пунктов на каждом этапе 127

9.3. Предложения по величине инвестиций в строительство, реконструкцию и техническое перевооружение в связи с изменениями температурного графика и гидравлического режима работы системы теплоснабжения на каждом этапе 139

9.4. Предложения по величине необходимых инвестиций для перевода открытой системы теплоснабжения (горячего водоснабжения) в закрытую систему горячего водоснабжения на каждом этапе 139

9.5. Оценка эффективности инвестиций по отдельным предложениям 140

9.6. Величина фактически осуществленных инвестиций в строительство, реконструкцию, техническое перевооружение и (или) модернизацию объектов теплоснабжения за базовый период и базовый период актуализации 142

10. Решение об определении единой теплоснабжающей организации (организаций) 142

10.1. Решение об определении единой теплоснабжающей организации 143

10.2. Реестр зон деятельности единой теплоснабжающей организации 148

10.3. Основания, в том числе критерии, в соответствии с которыми теплоснабжающая организация определена единой теплоснабжающей организацией 153

10.4. Информация о поданных теплоснабжающими организациями заявках на присвоение статуса единой теплоснабжающей организации 153

10.5. Реестр систем теплоснабжения, содержащий перечень теплоснабжающих организаций, действующих в каждой системе теплоснабжения, расположенных в границах поселения, городского округа, города федерального значения 153

11. Решения о распределении тепловой нагрузки между источниками тепловой энергии 158

12. Решения по бесхозяйным тепловым сетям 159

13. Синхронизация схемы теплоснабжения со схемой газоснабжения и газификации субъекта Российской Федерации и (или) поселения, схемой и программой развития электроэнергетики, а также со схемой водоснабжения и водоотведения поселения, городского округа, города федерального значения 160

13.1. Описание решений (на основе утвержденной региональной (межрегиональной) программы газификации жилищно-коммунального хозяйства, промышленных и иных организаций) о развитии соответствующей системы газоснабжения в части обеспечения топливом источников тепловой энергии 160

13.2. Описание проблем организации газоснабжения источников тепловой энергии 160

13.3. Предложения по корректировке, утвержденной (разработке) региональной (межрегиональной) программы газификации жилищно-коммунального хозяйства, промышленных и иных организаций для обеспечения согласованности такой программы с указанными в схеме теплоснабжения решениями о развитии источников тепловой энергии и систем теплоснабжения 160

13.4. Описание решений (вырабатываемых с учетом положений утвержденной схемы и программы развития Единой энергетической системы России) о строительстве, реконструкции, техническом перевооружении, выводе из эксплуатации источников тепловой энергии и генерирующих объектов, включая входящее в их состав оборудование, функционирующих в режиме комбинированной выработки электрической и тепловой энергии, в части перспективных балансов тепловой мощности в схемах теплоснабжения 160

13.5. Предложения по строительству генерирующих объектов, функционирующих в режиме комбинированной выработки электрической и тепловой энергии, указанных в схеме теплоснабжения, для их учета при разработке схемы и программы перспективного развития электроэнергетики субъекта Российской Федерации, схемы и программы развития Единой энергетической системы России, содержащие в том числе описание участия указанных объектов в перспективных балансах тепловой мощности и энергии 161

14. Индикаторы развития систем теплоснабжения поселения, городского округа, города федерального значения 162

15. Ценовые (тарифные) последствия 230

ВВЕДЕНИЕ

Проектная документация разработана на основании задания на проектирование по объекту «Схема теплоснабжения города Канска на период с 2013 года до 2028 года. Актуализация на 2020 год».

Объем и состав проекта соответствует «Положению о составе разделов проектной документации и требованиях к их содержанию», утвержденным Постановлением Правительства РФ от 16.02.2008 г. №87. При разработке учтены требования законодательства Российской Федерации, стандартов РФ, действующих нормативных документов Министерства природных ресурсов России, других нормативных актов, регулирующих природоохранную деятельность.

1. ПОКАЗАТЕЛИ СУЩЕСТВУЮЩЕГО И ПЕРСПЕКТИВНОГО СПРОСА НА ТЕПЛОВУЮ ЭНЕРГИЮ (МОЩНОСТЬ) И ТЕПЛОНОСИТЕЛЬ В УСТАНОВЛЕННЫХ ГРАНИЦАХ ТЕРРИТОРИИ ПОСЕЛЕНИЯ, ГОРОДСКОГО ОКРУГА, ГОРОДА ФЕДЕРАЛЬНОГО ЗНАЧЕНИЯ

1.1. Величины существующей отапливаемой площади строительных фондов и приросты отапливаемой площади строительных фондов по расчетным элементам территориального деления с разделением объектов строительства на многоквартирные дома, индивидуальные жилые дома, общественные здания и производственные здания промышленных предприятий по этапам - на каждый год первого 5-летнего периода и на последующие 5-летние периоды (далее – этапы)

Для определения перспективного прироста площади строительного фонда при разработке схемы теплоснабжения используется генеральный план. Генеральный план города Канска был разработан в 2001 г. КГУП «Краевой территориальный градостроительный институт «Красноярскгражданпроект». Расчетный срок Генерального плана – 2015 г., был уже достигнут, но значительная часть мероприятий, предусмотренных им, на данный момент не реализована.

Для актуализации схемы теплоснабжения используется прогноз поэтапных приростов площадей строительных фондов, сгруппированных по расчетным элементам территориального деления на расчетный срок до 2028 года предоставлен МКУ «Управление архитектуры и градостроительства администрации г. Канска».

Прирост строительных фондов с разделением объектов на многоквартирные дома, жилые дома, общественные здания, производственные здания промышленных предприятий по этапам - на каждый год первого 5-летнего периода представлен в таблице 1.1

Таблица 1.1 – Прирост площадей строительных фондов по 5-ти летним этапам

Площадь застройки города Канска, тыс. кв. м.			
	01.01.2018	01.01.2022	01.01.2028
Итого по Канску	5793,83	6099,60	6498,18
Многоэтажная застройка	1689,30	1902,00	2115,40
Индивидуальная коттеджная застройка	490,50	518,00	637,20
Общественные здания	570,10	597,80	625,90
Производственные здания промышленных предприятий	3043,90	3081,80	3119,70

Основной прирост строительных фондов прогнозируется в Северном (правобережный район) Центральном и Южном планировочных районах. Полный прогноз приростов строительных фондов сформирован ЕТС-50.ПП19-05.П.00.02-ОМ-СТ.

Прирост площадей строительных фондов с разделением по расчетным элементам территориального деления представлен в таблице 1.2

Таблица 1.2 – Прирост площадей строительных фондов по расчетным элементам территориального деления

Площадь застройки города Канска, тыс. кв. м.			
	Фактические данные	Второй пятилетний этап	Третий пятилетний этап
	01.01.2018	01.01.2022	01.01.2028
Северный (правобережный) планировочный район			
Итого	3212,5	3368,3	3497,3
Многоэтажная застройка	867,9	977,4	1016,2
Индивидуальная коттеджная застройка	159,9	168,1	220
Общественные здания	245,5	257,4	269,5
Производственные здания промышленных предприятий	1939,2	1965,4	1991,6
Центральный планировочный район			
Итого	1073,3	1185,4	1411,3
Многоэтажная застройка	537,6	625,6	778,8
Индивидуальная коттеджная застройка	131,5	140,1	197,3
Общественные здания	167,3	175,5	183,7
Производственные здания пром. предприятий	236,9	244,2	251,5
Южный планировочный район			
Итого	1508,025	1545,9	1589,575
Многоэтажная застройка	283,8	299	320,4
Индивидуальная коттеджная застройка	199,1	209,8	219,9
Общественные здания	157,3	164,9	172,7
Производственные здания промышленных предприятий	867,8	872,2	876,6

1.2. Существующие и перспективные объемы потребления тепловой энергии (мощности) и теплоносителя с разделением по видам теплопотребления в каждом расчетном элементе территориального деления на каждом этапе

На основании предоставленных данных о планируемых величинах отапливаемой площади, а также сведений о текущем уровне потребления тепловой энергии, была составлена таблица фактического и планируемого уровня потребления тепловой энергии. Аналогично прогнозу перспективной застройки, прогноз спроса на тепловую энергию выполнен территориально-распределенным – для каждой из зон планировки по этапам - на каждый год первого 5-летнего периода и приводится в таблице 1.3

Таблица 1.3 - Приросты потребления тепловой энергии (мощности)в каждой из зон планировки по этапам

Назначение площадей	Фактические данные, Гкал	Второй пятилетний этап, Гкал	Третий пятилетний этап, Гкал
	01.01.2017	01.01.2022	01.01.2028
Северный (правобережный) планировочный район			
Итого	145,66	152,13	158,21
Многоэтажная застройка	105,83	110,16	111,70
Индивидуальная коттеджная застройка	1,79	2,25	5,11
Общественные здания	27,76	28,29	28,82
Производственные здания промышленных предприятий	10,28	11,43	12,59
Центральный планировочный район			
Итого	52,40	57,04	66,95
Многоэтажная застройка	30,47	33,96	40,02
Индивидуальная коттеджная застройка	1,37	1,84	4,99
Общественные здания	13,14	13,50	13,86
Производственные здания промышленных предприятий	7,42	7,74	8,07
Южный планировочный район			
Итого	28,23	29,93	31,85

Назначение площадей	Фактические данные, Гкал	Второй пятилетний этап, Гкал	Третий пятилетний этап, Гкал
	01.01.2017	01.01.2022	01.01.2028
Многоэтажная застройка	21,172	21,774	22,62
Индивидуальная коттеджная застройка	1,658	2,248	2,80
Общественные здания	4,655	4,990	5,33
Производственные здания промышленных предприятий	0,742	0,916	1,09

Общие приросты потребления тепловой энергии (мощности), теплоносителя с разделением по видам теплопотребления, сформированные на основании приростов площадей строительных фондов согласно генерального плана для объектов, подключаемых к система централизованного теплоснабжения (МДК и ОДЗ) в каждой из зон планировки на каждом этапе представлены в таблице 1.4.

Таблица 1.4 - Приросты потребления тепловой энергии (мощности) для МКД и ОДК по видам теплопотребления в каждой из зон планировки по этапам

Вид тепловой нагрузки	Второй пятилетний этап	Третий пятилетний этап	Итого
	2022 год	2028 год	Общий прирост
Северный (правобережный) планировочный район			
Отопление	4,383	1,831	6,214
Вентиляция	0,453	0,461	0,914
ГВС	0,786	0,299	1,086
Центральный планировочный район			
Отопление	3,463	5,765	9,228
Вентиляция	0,312	0,312	0,625
ГВС	0,078	0,078	0,156
Южный планировочный район			
Отопление	0,867	1,053	1,920
Вентиляция	0,331	0,297	0,628
ГВС	0,125	0,168	0,293

Как видно из таблицы основной прирост планируется в северном, центральном и южном районах. Планируемая к подключению тепловая нагрузка согласно перспективным площадям строительных фондов составит 21,06 Гкал. Подключение перспективной тепловой нагрузки предлагается производить к АО «Канская ТЭЦ».

Дополнительно при формировании прогноза прироста тепловой нагрузки учтены нагрузки на подключение существующих потребителей согласно выданных технических условий на 2019/2020 гг. Перечень подключаемых объектов к централизованной системе теплоснабжения по источникам с разбивкой по видам теплопотребления представлен в таблице 1.5

Таблица 1.5 – Перечень подключаемых объектов на основании выданных технических условий

№ п/п	Адрес потребителя	Величина подключаемой нагрузки, Гкал/ч			Точка подключения, источник теплоснабжения
		ОВ	ГВС	Итого	
1	ул. 40 лет Октября, 57 «Крытый каток с искусственным льдом в г. Канске»	1,04	0,157	1,197	ТК13А/1, Тепло магистраль №1 АО «Канская ТЭЦ»
2	мкр. 6-й Северо-Западный, 59	0,037	-	0,037	ТК-16/6А-2, Тепло магистраль №1 АО «Канская ТЭЦ»
3	ул. 40 лет Октября, 65, строение 4 «Аквапарк»	1,2	0,9	2,1	ТК-5, Тепло магистраль №2 АО «Канская ТЭЦ»
4	мкр. Северный, 21А	0,0342	-	0,0342	ТК-10/4, Тепло магистраль №3 АО «Канская ТЭЦ»
5	ул. 40 лет Октября, 60, стр. 23	0,03	-	0,03	ТК-2а, Тепломагистраль №3 АО «Канская ТЭЦ»
6	ул. В. Яковенко, дом 74, пом. №№91, 98, 99, 100	0,086	0,012	0,098	ТК-13а, Тепломагистраль №3 АО «Канская ТЭЦ»
7	ул. Московская, 41	0,036		0,036	ТК-13/7-1*, Тепломагистраль №4 АО «Канская ТЭЦ»
8	ул. Краснопартизанская, 106В	0,03		0,03	ТК-2, Тепломагистраль №4 АО «Канская ТЭЦ»
9	ул. Гетоева, 31	0,082		0,082	ТК-19, Тепломагистраль №4 АО «Канская ТЭЦ»
10	ул. Ленина, 18А	0,01		0,01	ТК-17/3, Тепломагистраль №4 АО «Канская ТЭЦ»
11	ул. 30 ВЛКСМ, 7	0,025	-	0,025	ТК-14, Тепломагистраль№4 АО «Канская ТЭЦ»
12	ул. Московская, 48В	0,0125	-	0,0125	ТК-7/1а, Тепломагистраль№4 АО «Канская ТЭЦ»

№ п/п	Адрес потребителя	Величина подключаемой нагрузки, Гкал/ч			Точка подключения, источник теплоснабжения
		ОВ	ГВС	Итого	
13	ул. В. Яковенко, 171	0,05365	-	0,05365	ТК-24Д, Тепломагистраль №4 АО «Канская ТЭЦ»
14	ул. Советская, 12Б	0,026	-	0,026	ТК-9/1, Тепломагистраль №4 АО «Канская ТЭЦ»
15	пер. Школьный, 9	0,039	-	0,039	ТК-5*/3а, Тепломагистраль №4 АО «Канская ТЭЦ»
16	пос. Ремзавода, 25А	0,09979	-	0,09979	ТК-7, Тепломагистраль №5 АО «Канская ТЭЦ»
17	ул. Эйдемана, 29	0,047	0,0001	0,0471	Тепловая трасса Ø150мм по ул. Эйдемана, 17 ООО "Тепло-Сбыт-Сервис"

Суммарная подключаемая нагрузка по выданным техническим условиям 3,9413 Гкал.

1.3. Существующие и перспективные объемы потребления тепловой энергии (мощности) и теплоносителя объектами, расположенными в производственных зонах, на каждом этапе.

Потребление тепловой энергии производственных зон за 2018 год в городе Канск согласно переданным для актуализации данным составит 6,18 Гкал на технологические нужды, подключение от АО «Канская ТЭЦ»

Изменений производственных зон и их перепрофилирования, а также приростов объемов потребления тепловой энергии (мощности) производственными объектами в городе Канск согласно предоставленным данным не планируется.

2. СУЩЕСТВУЮЩИЕ И ПЕРСПЕКТИВНЫЕ БАЛАНСЫ ТЕПЛОВОЙ МОЩНОСТИ ИСТОЧНИКОВ ТЕПЛОВОЙ ЭНЕРГИИ И ТЕПЛОВОЙ НАГРУЗКИ ПОТРЕБИТЕЛЕЙ

2.1. Описание существующих и перспективных зон действия систем теплоснабжения и источников тепловой энергии

Перспективный прирост потребления тепловой энергии в городе Канск формировался на основании прогноза поэтапных приростов площадей строительных фондов, сгруппированных по расчетным элементам территориального деления на расчетный срок до 2028 года предоставлен МКУ «Управление архитектуры и градостроительства администрации г. Канска», а также на основании выданных технических условий на подключение.

Прирост строительных фондов с разделением объектов на многоквартирные дома, жилые дома, общественные здания, производственные здания промышленных предприятий по этапам - на каждый год первого 5-летнего периода представлен в таблице 1.1 утверждаемой части.

За весь рассматриваемый период тепловая нагрузка увеличится на 21,06 Гкал за счет приростов строительных фондов (в том числе и значения прироста за базовый год). При этом основной прирост тепловой нагрузки будет произведен в ранее подключенные к централизованной системе теплоснабжения кадастровые кварталы. Подключение перспективной тепловой нагрузки предлагается производить к АО «Канская ТЭЦ».

Дополнительно при формировании прогноза прироста тепловой нагрузки учтены нагрузки на подключение существующих потребителей согласно выданных технических условий на 2019/2020 гг. Перечень подключаемых объектов к централизованной системе теплоснабжения по источникам с разбивкой по видам теплопотребления представлен в таблице 1.5 утверждаемой части.

2.2. Описание существующих и перспективных зон действия индивидуальных источников тепловой энергии

Зоны действия индивидуального теплоснабжения в г. Канска сформированы в исторически сложившихся на территории города микрорайонах с индивидуальной малоэтажной жилой застройкой. Такие здания (одно-, двухэтажные, в большей части – деревянные), как правило, не присоединены к системам централизованного теплоснабжения. Теплоснабжение жителей осуществляется либо от индивидуальных котлов, либо используется печное отопление.

Прогноз прироста тепловых нагрузок в зонах действия индивидуального теплоснабжения сформирован на основе прогноза перспективной застройки на территории города и на основании прогноза перспективных удельных расходов тепловой энергии для новых зданий и представлен в таблице 2.1

Прогноз поэтапных приростов площадей строительных фондов, сгруппированных по расчетным элементам территориального деления на расчетный срок до 2028 года предоставлен МКУ «Управление архитектуры и градостроительства администрации г. Канска».

Таблица 2.1 – Приросты потребления тепловой энергии (мощности) для зон индивидуального теплоснабжения в каждой из зон планировки по этапам.

Вид тепловой нагрузки	**Второй пятилетний этап**	**Третий пятилетний этап**	**Итого**
	2022 год	2028 год	Общий прирост
Северный (правобережный) планировочный район			
Отопление	0,412	2,611	3,023
Вентиляция	0,00	0,00	0,000
ГВС	0,412	2,611	3,023
Центральный планировочный район			
Отопление	0,433	2,877	3,310
Вентиляция	0,00	0,00	0,000
ГВС	0,059	0,395	0,454
Южный планировочный район			
Отопление	0,538	0,508	1,046
Вентиляция	0,00	0,00	0,000
ГВС	0,074	0,070	0,144

2.3. Существующие и перспективные балансы тепловой мощности и тепловой нагрузки потребителей в зонах действия источников тепловой энергии, в том числе работающих на единую тепловую сеть, на каждом этапе

Балансы существующей на 2019 год тепловой мощности и прироста тепловых нагрузок в городе Канск по источникам тепловой энергии представлены в таблицах 2.2 - 2.5.

Таблица 2.2 – Балансы тепловой энергии на АО «Канская ТЭЦ»

Показатель	2017	2018	2019	2020	2021	2022	2023	2024	2025	2026	2027	2028
Установленная мощность, Гкал/ч	325	325	325	325	325	325	325	325	325	325	325	325
Располагаемая мощность, Гкал/ч	325	325	325	325	325	325	325	325	325	325	325	325
Собственные нужды, Гкал/ч	9,34	9,34	9,34	9,34	9,34	9,34	9,34	9,34	9,34	9,34	9,34	9,34
Потери в тепловых сетях, Гкал/ч,	8,55	8,95	8,95	8,95	8,95	9,55	9,55	9,55	9,55	9,55	9,55	10,15
Присоединяемая нагрузка потребителей, Гкал/ ч в том числе:	**186,097**	**186,323**	**190,027**	**190,027**	**190,347**	**201,146**	**201,146**	**204,250**	**204,250**	**204,250**	**204,250**	**214,514**
- прирост по Ту		0,2255	3,910									
-прирост согласно генплана						10,799						10,264
-прирост от закрываемых котельных					0,32			3,104				
- технология	6,18	6,18	6,18	6,18	6,18	6,18	6,18	6,18	6,18	6,18	6,18	6,18
- отопление, Гкал/ч	158,825	159,05	161,69	161,69	161,99	170,70	170,70	173,77	173,77	173,77	173,77	182,42
- вентиляция, Гкал/ч	3,385	3,385	3,39	3,39	3,39	4,48	4,48	4,48	4,48	4,48	4,48	5,55
- ГВС, Гкал/ч	17,707	17,708	18,777	18,777	18,797	19,786	19,79	19,82	19,820	19,820	19,820	20,365
- резерв/дефицит	**121,013**	**120,388**	**116,683**	**116,683**	**116,363**	**104,964**	**104,964**	**101,860**	**101,860**	**101,860**	**101,860**	**90,997**

Таблица 2.3 – Балансы тепловой энергии на ООО «Тепло-Сбыт-Сервис»

Показатель	**2017**	**2018**	**2019**	**2020**	**2021**	**2022**	**2023**	**2024**	**2025**	**2026**	**2027**	**2028**
Установленная мощность, Гкал/ч	122,0	108,0	108,0	100,0	100,0	100,0	100,0	100,0	100,0	100,0	100,0	100,0
Располагаемая мощность, Гкал/ч	97,0	100,0	83,0	100,0	100,0	100,0	100,0	100,0	100,0	100,0	100,0	100,0
Собственные нужды, Гкал/ч	4,7	5,4	4,7	4,7	4,7	4,7	4,7	4,7	4,7	4,7	4,7	4,7
Потери в тепловых сетях, Гкал/ч,	2,5	2,1	2,5	2,5	2,5	2,5	2,5	2,5	2,5	2,5	2,5	2,5
Присоединяемая нагрузка Гкал/ч. в том числе:	**12,6**	**13,21**	**13,25**	**13,25**	**13,25**	**13,25**	**13,25**	**13,25**	**13,25**	**13,25**	**13,25**	**13,25**
- прирост по Ту		0,8102	0,0471									
- отопление, Гкал/ч	10,29	10,39	10,44	10,44	10,44	10,44	10,44	10,44	10,44	10,44	10,44	10,44
- вентиляция, Гкал/ч	0,01	0,37	0,37	0,37	0,37	0,37	0,37	0,37	0,37	0,37	0,37	0,37
- ГВС, Гкал/ч	2,35	2,45	2,45	2,45	2,45	2,45	2,45	2,45	2,45	2,45	2,45	2,45
- резерв/дефицит	**77,15**	**79,30**	**62,55**	**79,55**	**79,55**	**79,55**	**79,55**	**79,55**	**79,55**	**79,55**	**79,55**	**79,55**

Таблица 2.4 – Балансы тепловой энергии на котельных АО "Гортепло»

Показатель	**2017**	**2018**	**2019**	**2020**	**2021**	**2022**	**2023**	**2024**	**2025**	**2026**	**2027**	**2028**
Котельная №1 «п. Строителей»												
Установленная мощность, Гкал/ч	8,64	8,64	8,64	8,64	8,64	8,64	8,64	8,64	8,64	8,64	8,64	8,64
Располагаемая мощность, Гкал/ч	8,64	8,64	8,64	8,64	8,64	8,64	8,64	8,64	8,64	8,64	8,64	8,64
Собственные нужды, Гкал/ч	0,056	0,056	0,056	0,056	0,056	0,056	0,056	0,056	0,056	0,056	0,056	0,056

Показатель	2017	2018	2019	2020	2021	2022	2023	2024	2025	2026	2027	2028
Потери в тепловых сетях, Гкал/ч,	0,255	0,255	0,255	0,255	0,255	0,255	0,255	0,255	0,255	0,255	0,255	0,255
Присоединяемая нагрузка Гкал/ч. в том числе:	**3,337**	**3,337**	**3,337**	**3,337**	**3,337**	**3,337**	**3,337**	**3,337**	**3,337**	**3,337**	**3,337**	**3,337**
- отопление, Гкал/ч	3,242	3,242	3,242	3,242	3,242	3,242	3,242	3,242	3,242	3,242	3,242	3,242
- вентиляция, Гкал/ч	0	0	0	0	0	0	0	0	0	0	0	0
- ГВС, Гкал/ч	0,095	0,095	0,095	0,095	0,095	0,095	0,095	0,095	0,095	0,095	0,095	0,095
- резерв/дефицит	**4,99**	**4,99**	**4,99**	**4,99**	**4,99**	**4,99**	**4,99**	**4,99**	**4,99**	**4,99**	**4,99**	**4,99**
Котельная №3 «ПТУ»												
Установленная мощность, Гкал/ч	4,38	4,38	4,38	4,38	4,38	4,38	4,38	4,38	4,38	4,38	4,38	4,38
Располагаемая мощность, Гкал/ч	4,38	4,38	4,38	4,38	4,38	4,38	4,38	4,38	4,38	4,38	4,38	4,38
Собственные нужды, Гкал/ч	0,088	0,088	0,088	0,088	0,088	0,088	0,088					
Потери в тепловых сетях, Гкал/ч,	0,044	0,044	0,044	0,044	0,044	0,044	0,044					
Присоединяемая нагрузка Гкал/ч. в том числе:	**1,627**	**1,627**	**1,627**	**1,627**	**3,104**	**3,104**	**3,104**					
-переключения от закрываемых котельных, Гкал/ч	0	0	0	0	1,477	0	0	0	0	0	0	0
- отопление, Гкал/ч	1,593	1,593	1,593	1,593	3,07	3,07	3,07	0	0	0	0	0
- вентиляция, Гкал/ч	0	0	0	0	0,00	0,00	0,00	0	0	0	0	0
- ГВС, Гкал/ч	0,034	0,034	0,034	0,034	0,034	0,034	0,034	0	0	0	0	0

Показатель	2017	2018	2019	2020	2021	2022	2023	2024	2025	2026	2027	2028
- резерв/дефицит	**2,621**	**2,621**	**2,621**	**2,621**	**1,144**	**1,144**	**1,144**	**4,38**	**4,38**	**4,38**	**4,38**	**4,38**
Котельная №4 «Березка»												
Установленная мощность, Гкал/ч	0,849	0,849	0,849	0,849	0,849	0,344	0,344	0,344	0,344	0,344	0,344	0,344
Располагаемая мощность, Гкал/ч	0,849	0,849	0,849	0,849	0,849	0,344	0,344	0,344	0,344	0,344	0,344	0,344
Собственные нужды, Гкал/ч	0,009	0,009	0,009	0,009	0,009	0,00	0,00	0,00	0,00	0,00	0,00	0,00
Потери в тепловых сетях, Гкал/ч,	0,023	0,023	0,023	0,023	0,023	0,023	0,023	0,023	0,023	0,023	0,023	0,023
Присоединяемая нагрузка Гкал/ч. в том числе:	**0,307**	**0,307**	**0,307**	**0,307**	**0,307**	**0,307**	**0,307**	**0,307**	**0,307**	**0,307**	**0,307**	**0,307**
- отопление, Гкал/ч	0,281	0,281	0,281	0,281	0,281	0,281	0,281	0,281	0,281	0,281	0,281	0,281
- вентиляция, Гкал/ч	0	0	0	0	0	0	0	0	0	0	0	0
- ГВС, Гкал/ч	0,026	0,026	0,026	0,026	0,026	0,026	0,026	0,026	0,026	0,026	0,026	0,026
- резерв/дефицит	**0,51**	**0,51**	**0,51**	**0,51**	**0,51**	**0,0139**	**0,0139**	**0,0139**	**0,0139**	**0,0139**	**0,0139**	**0,0139**
Котельная №5 «Даурия»												
Установленная мощность, Гкал/ч	1,25	1,25	1,25	1,25	0,344	0,344	0,344	0,344	0,344	0,344	0,344	0,344
Располагаемая мощность, Гкал/ч	1,25	1,25	1,25	1,25	0,344	0,344	0,344	0,344	0,344	0,344	0,344	0,344
Собственные нужды, Гкал/ч	0,012	0,012	0,012	0,012	0,012	0,012	0,012	0,012	0,012	0,012	0,012	0,012
Потери в тепловых сетях, Гкал/ч,	0,005	0,005	0,005	0,005	0,005	0,005	0,005	0,005	0,005	0,005	0,005	0,005

Показатель	2017	2018	2019	2020	2021	2022	2023	2024	2025	2026	2027	2028
Присоединяемая нагрузка Гкал/ч. в том числе:	**0,14**	**0,14**	**0,14**	**0,14**	**0,14**	**0,14**	**0,14**	**0,14**	**0,14**	**0,14**	**0,14**	**0,14**
- отопление, Гкал/ч	0,135	0,135	0,135	0,135	0,135	0,135	0,135	0,135	0,135	0,135	0,135	0,135
- вентиляция, Гкал/ч	0	0	0	0	0	0	0	0	0	0	0	0
- ГВС, Гкал/ч	0,005	0,005	0,005	0,005	0,005	0,005	0,005	0,005	0,005	0,005	0,005	0,005
- резерв/дефицит	**1,093**	**1,093**	**1,093**	**1,093**	**0,1869**	**0,1869**	**0,1869**	**0,1869**	**0,1869**	**0,1869**	**0,1869**	**0,1869**
Котельная №7 «Мелькомбинат»												
Установленная мощность, Гкал/ч	10,8	10,8	10,8	10,8	10,8	10,8	10,8	10,8	10,8	10,8	10,8	10,8
Располагаемая мощность, Гкал/ч	10,8	10,8	10,8	10,8	10,8	10,8	10,8	10,8	10,8	10,8	10,8	10,8
Собственные нужды, Гкал/ч	0,116	0,116	0,116	0,116	0,116	0,116	0,116	0,116	0,116	0,116	0,116	0,116
Потери в тепловых сетях, Гкал/ч,	0,48	0,48	0,48	0,48	0,48	0,48	0,48	0,48	0,48	0,48	0,48	0,48
Присоединяемая нагрузка Гкал/ч. в том числе:	**5,004**	**5,004**	**5,004**	**5,004**	**5,004**	**5,004**	**5,004**	**5,004**	**5,004**	**5,004**	**5,004**	**5,004**
- отопление, Гкал/ч	4,813	4,813	4,813	4,813	4,813	4,813	4,813	4,813	4,813	4,813	4,813	4,813
- вентиляция, Гкал/ч	0	0	0	0	0	0	0	0	0	0	0	0
- ГВС, Гкал/ч	0,191	0,191	0,191	0,191	0,191	0,191	0,191	0,191	0,191	0,191	0,191	0,191
- резерв/дефицит	**5,2**	**5,2**	**5,2**	**5,2**	**5,2**	**5,2**	**5,2**	**5,2**	**5,2**	**5,2**	**5,2**	**5,2**
Котельная №8 «ЛДК»												
Установленная мощность, Гкал/ч	1,52	1,52	1,52	1,52	1,52	1,52	0,688	0,688	0,688	0,688	0,688	0,688

Показатель	2017	2018	2019	2020	2021	2022	2023	2024	2025	2026	2027	2028
Располагаемая мощность, Гкал/ч	1,52	1,52	1,52	1,52	1,52	1,52	0,688	0,688	0,688	0,688	0,688	0,688
Собственные нужды, Гкал/ч	0,016	0,016	0,016	0,016	0,016	0,016	0,0	0,0	0,0	0,0	0,0	0,0
Потери в тепловых сетях, Гкал/ч,	0,046	0,046	0,046	0,046	0,046	0,046	0,046	0,046	0,046	0,046	0,046	0,046
Присоединяемая нагрузка Гкал/ч. в том числе:	**0,619**	**0,619**	**0,619**	**0,619**	**0,619**	**0,619**	**0,619**	**0,619**	**0,619**	**0,619**	**0,619**	**0,619**
- отопление, Гкал/ч	0,616	0,616	0,616	0,616	0,616	0,616	0,616	0,616	0,616	0,616	0,616	0,616
- вентиляция, Гкал/ч	0,00	0,00	0,00	0,00	0,00	0,00	0,00	0,00	0,00	0,00	0,00	0,00
- ГВС, Гкал/ч	0,003	0,003	0,003	0,003	0,003	0,003	0,003	0,003	0,003	0,003	0,003	0,003
- резерв/дефицит	**0,839**	**0,839**	**0,839**	**0,839**	**0,839**	**0,839**	**0,0229**	**0,0229**	**0,0229**	**0,0229**	**0,0229**	**0,0229**
Котельная №9 «Школа»												
Установленная мощность, Гкал/ч	0,59	0,59	0,59	0,59	0,59	0,59	0,59	0,34	0,34	0,34	0,34	0,34
Располагаемая мощность, Гкал/ч	0,59	0,59	0,59	0,59	0,59	0,59	0,59	0,34	0,34	0,34	0,34	0,34
Собственные нужды, Гкал/ч	0,009	0,009	0,009	0,009	0,009	0,009	0,009	0,00	0,00	0,00	0,00	0,00
Потери в тепловых сетях, Гкал/ч,	0,0019	0,0019	0,0019	0,0019	0,0019	0,0019	0,0019	0,0019	0,0019	0,0019	0,0019	0,0019
Присоединяемая нагрузка Гкал/ч. в том числе:	**0,222**	**0,222**	**0,222**	**0,222**	**0,222**	**0,222**	**0,222**	**0,222**	**0,222**	**0,222**	**0,222**	**0,222**
- отопление, Гкал/ч	0,22	0,22	0,22	0,22	0,22	0,22	0,22	0,22	0,22	0,22	0,22	0,22
- вентиляция, Гкал/ч	0,000	0,000	0,000	0,000	0,000	0,000	0,000	0,000	0,000	0,000	0,000	0,000

Показатель	2017	2018	2019	2020	2021	2022	2023	2024	2025	2026	2027	2028
- ГВС, Гкал/ч	0,002	0,002	0,002	0,002	0,002	0,002	0,002	0,002	0,002	0,002	0,002	0,002
- резерв/дефицит	**0,352**	**0,352**	**0,352**	**0,352**	**0,352**	**0,352**	**0,352**	**0,120**	**0,120**	**0,120**	**0,120**	**0,120**
Котельная №10 «Де-Корт»												
Установленная мощность, Гкал/ч	1,48	1,48	1,48	1,48	1,48	1,48	1,48	1,48	0,688	0,688	0,688	0,688
Располагаемая мощность, Гкал/ч	1,48	1,48	1,48	1,48	1,48	1,48	1,48	1,48	0,688	0,688	0,688	0,688
Собственные нужды, Гкал/ч	0,01	0,01	0,01	0,01	0,01	0,01	0,01	0,01	0,00	0,00	0,00	0,00
Потери в тепловых сетях, Гкал/ч,	0,033	0,033	0,033	0,033	0,033	0,033	0,033	0,033	0,033	0,033	0,033	0,033
Присоединяемая нагрузка Гкал/ч. в том числе:	**0,513**	**0,513**	**0,513**	**0,513**	**0,513**	**0,513**	**0,513**	**0,513**	**0,513**	**0,513**	**0,513**	**0,513**
- отопление, Гкал/ч	0,513	0,513	0,513	0,513	0,513	0,513	0,513	0,513	0,513	0,513	0,513	0,513
- вентиляция, Гкал/ч	0,00	0,00	0,00	0,00	0,00	0,00	0,00	0,00	0,00	0,00	0,00	0,00
- ГВС, Гкал/ч	0,00	0,00	0,00	0,00	0,00	0,00	0,00	0,00	0,00	0,00	0,00	0,00
- резерв/дефицит	**0,924**	**0,924**	**0,924**	**0,924**	**0,924**	**0,924**	**0,924**	**0,924**	**0,14188**	**0,14188**	**0,14188**	**0,14188**
Котельная №11 «Альчет»												
Установленная мощность, Гкал/ч	0,84	0,84	0,84	0,84	0,84	0,84	0,84	0,84	0,84	0,516	0,516	0,516
Располагаемая мощность, Гкал/ч	0,84	0,84	0,84	0,84	0,84	0,84	0,84	0,84	0,84	0,516	0,516	0,516
Собственные нужды, Гкал/ч	0,038	0,038	0,038	0,038	0,038	0,038	0,038	0,038	0,038	0,00	0,00	0,00

Показатель	2017	2018	2019	2020	2021	2022	2023	2024	2025	2026	2027	2028
Потери в тепловых сетях, Гкал/ч,	0,037	0,037	0,037	0,037	0,037	0,037	0,037	0,037	0,037	0,037	0,037	0,037
Присоединяемая нагрузка Гкал/ч. в том числе:	**0,376**	**0,376**	**0,376**	**0,376**	**0,376**	**0,376**	**0,376**	**0,376**	**0,376**	**0,376**	**0,376**	**0,376**
- отопление, Гкал/ч	0,361	0,361	0,361	0,361	0,361	0,361	0,361	0,361	0,361	0,361	0,361	0,361
- вентиляция, Гкал/ч	0	0	0	0	0	0	0	0	0	0	0	0
- ГВС, Гкал/ч	0,015	0,015	0,015	0,015	0,015	0,015	0,015	0,015	0,015	0,015	0,015	0,015
- резерв/дефицит	**0,389**	**0,389**	**0,389**	**0,389**	**0,389**	**0,389**	**0,389**	**0,389**	**0,389**	**0,1029**	**0,1029**	**0,1029**
Котельная №12 «Ново-Канская»												
Установленная мощность, Гкал/ч	0,84	0,84	0,84	0,84	0,344	0,344	0,344	0,344	0,344	0,344	0,344	0,344
Располагаемая мощность, Гкал/ч	0,84	0,84	0,84	0,84	0,344	0,344	0,344	0,344	0,344	0,344	0,344	0,344
Собственные нужды, Гкал/ч	0,028	0,028	0,028	0,028	0,028	0,028	0,028	0,028	0,028	0,028	0,028	0,028
Потери в тепловых сетях, Гкал/ч,	0,004	0,004	0,004	0,004	0,004	0,004	0,004	0,004	0,004	0,004	0,004	0,004
Присоединяемая нагрузка Гкал/ч. в том числе:	**0,091**	**0,091**	**0,183**	**0,183**	**0,183**	**0,183**	**0,183**	**0,183**	**0,183**	**0,183**	**0,183**	**0,183**
- прирост по ТУ, Гкал			0,09221									
- отопление, Гкал/ч	0,087	0,087	0,17921	0,17921	0,17921	0,17921	0,17921	0,17921	0,17921	0,17921	0,17921	0,17921
- вентиляция, Гкал/ч	0,00	0,00	0,00	0,00	0,00	0,00	0,00	0,00	0,00	0,00	0,00	0,00
- ГВС, Гкал/ч	0,004	0,004	0,004	0,004	0,004	0,004	0,004	0,004	0,004	0,004	0,004	0,004
- резерв/дефицит	**0,717**	**0,717**	**0,6248**	**0,6248**	**0,1287**	**0,1287**	**0,1287**	**0,1287**	**0,1287**	**0,1287**	**0,1287**	**0,1287**

Показатель	2017	2018	2019	2020	2021	2022	2023	2024	2025	2026	2027	2028
Котельная №13 «5-й военный городок»												
Установленная мощность, Гкал/ч	4,386	4,386	4,386	4,00	4,00	4,00	4,00	4,00	4,00	4,00	4,00	4,00
Располагаемая мощность, Гкал/ч	4,386	4,386	4,386	4,00	4,00	4,00	4,00	4,00	4,00	4,00	4,00	4,00
Собственные нужды, Гкал/ч	0,067	0,067	0,067	0,067	0,067	0,067	0,067	0,067	0,067	0,067	0,067	0,067
Потери в тепловых сетях, Гкал/ч,	0,067	0,067	0,067	0,067	0,067	0,067	0,067	0,067	0,067	0,067	0,067	0,067
Присоединяемая нагрузка Гкал/ч. в том числе:	**1,771**	**1,771**	**1,771**	**1,771**	**1,771**	**1,771**	**1,771**	**1,771**	**1,771**	**1,771**	**1,771**	**1,771**
- отопление, Гкал/ч	1,513	1,513	1,513	1,513	1,513	1,513	1,513	1,513	1,513	1,513	1,513	1,513
- вентиляция, Гкал/ч	0	0	0	0	0	0	0	0	0	0	0	0
- ГВС, Гкал/ч	0,258	0,258	0,258	0,258	0,258	0,258	0,258	0,258	0,258	0,258	0,258	0,258
- резерв/дефицит	**2,481**	**2,481**	**2,481**	**2,099**	**2,099**	**2,099**	**2,099**	**2,099**	**2,099**	**2,099**	**2,099**	**2,099**
Котельная №15 «ДСУ-5»												
Установленная мощность, Гкал/ч	0,82	0,82	0,82	0,82	0,82	0,82	0,82	0,82	0,82	0,82	0,52	0,52
Располагаемая мощность, Гкал/ч	0,82	0,82	0,82	0,82	0,82	0,82	0,82	0,82	0,82	0,82	0,52	0,52
Собственные нужды, Гкал/ч	0,014	0,014	0,014	0,014	0,014	0,014	0,014	0,014	0,014	0,014	0,000	0,000
Потери в тепловых сетях, Гкал/ч,	0,003	0,003	0,003	0,003	0,003	0,003	0,003	0,003	0,003	0,003	0,003	0,003

Показатель	2017	2018	2019	2020	2021	2022	2023	2024	2025	2026	2027	2028
Присоединяемая нагрузка Гкал/ч. в том числе:	**0,441**	**0,441**	**0,441**	**0,441**	**0,441**	**0,441**	**0,441**	**0,441**	**0,441**	**0,441**	**0,441**	**0,441**
- отопление, Гкал/ч	0,435	0,435	0,435	0,435	0,435	0,435	0,435	0,435	0,435	0,435	0,435	0,435
- вентиляция, Гкал/ч	0,000	0,000	0,000	0,000	0,000	0,000	0,000	0,000	0,000	0,000	0,000	0,000
- ГВС, Гкал/ч	0,006	0,006	0,006	0,006	0,006	0,006	0,006	0,006	0,006	0,006	0,006	0,006
- резерв/дефицит	**0,362**	**0,362**	**0,362**	**0,362**	**0,362**	**0,362**	**0,362**	**0,362**	**0,362**	**0,362**	**0,072**	**0,072**
Котельная №16 «ЛТЦ-34»												
Установленная мощность, Гкал/ч	0,388	0,388	0,388	0,388	0,388	0,388	0,388	0,388	0,388	0,388	0,388	0,17197
Располагаемая мощность, Гкал/ч	0,388	0,388	0,388	0,388	0,388	0,388	0,388	0,388	0,388	0,388	0,388	0,17197
Собственные нужды, Гкал/ч	0,03	0,03	0,03	0,03	0,03	0,03	0,03	0,03	0,03	0,03	0,03	0
Потери в тепловых сетях, Гкал/ч,	0,014	0,014	0,014	0,014	0,014	0,014	0,014	0,014	0,014	0,014	0,014	0,014
Присоединяемая нагрузка Гкал/ч. в том числе:	**0,074**	**0,074**	**0,074**	**0,074**	**0,074**	**0,074**	**0,074**	**0,074**	**0,074**	**0,074**	**0,074**	**0,074**
- отопление, Гкал/ч	0,072	0,072	0,072	0,072	0,072	0,072	0,072	0,072	0,072	0,072	0,072	0,072
- вентиляция, Гкал/ч	0,00	0,00	0,00	0,00	0,00	0,00	0,00	0,00	0,00	0,00	0,00	0,00
- ГВС, Гкал/ч	0,002	0,002	0,002	0,002	0,002	0,002	0,002	0,002	0,002	0,002	0,002	0,002
- резерв/дефицит	**0,27**	**0,27**	**0,27**	**0,27**	**0,27**	**0,27**	**0,27**	**0,27**	**0,27**	**0,27**	**0,27**	**0,08397**

Таблица 2.5 – Балансы тепловой энергии на котельных прочих теплоснабжающих организаций

Показатель	2017	2018	2019	2020	2021	2022	2023	2024	2025	2026	2027	2028
Котельная филиала АО «КНП»												
Установленная мощность, Гкал/ч	4,6	4,6	4,6	4,6	4,6	4,6	4,6	4,6	4,6	4,6	4,6	4,6
Располагаемая мощность, Гкал/ч	4,00	4,00	4,00	4,00	4,00	4,00	4,00	4,00	4,00	4,00	4,00	4,00
Собственные нужды, Гкал/ч	0,72	0,72	0,72	0,72	0,00	0,00	0,00	0,00	0,00	0,00	0,00	0,00
Потери в тепловых сетях, Гкал/ч,	0,09	0,09	0,09	0,09	0,00	0,00	0,00	0,00	0,00	0,00	0,00	0,00
Присоединяемая нагрузка Гкал/ч. в том числе:	1,026	1,026	1,026	1,026	0,00	0,00	0,00	0,00	0,00	0,00	0,00	0,00
- отопление, Гкал/ч	1,026	1,026	1,026	1,026	0,00	0,00	0,00	0,00	0,00	0,00	0,00	0,00
- вентиляция, Гкал/ч	0,00	0,00	0,00	0,00	0,00	0,00	0,00	0,00	0,00	0,00	0,00	0,00
- ГВС, Гкал/ч	0,00	0,00	0,00	0,00	0,00	0,00	0,00	0,00	0,00	0,00	0,00	0,00
- резерв/дефицит	2,164	2,164	2,164	2,164	4,00	4,00	4,00	4,00	4,00	4,00	4,00	4,00
Котельная «Канский психоневрологический интернат»												
Установленная мощность, Гкал/ч	2,80	2,80	2,80	2,80	2,80	2,80	2,80	2,80	2,80	2,80	2,80	2,80
Располагаемая мощность, Гкал/ч	2,80	2,80	2,80	2,80	2,80	2,80	2,80	2,80	2,80	2,80	2,80	2,80
Собственные нужды, Гкал/ч	0,14	0,14	0,14	0,14	0,00	0,00	0,00	0,00	0,00	0,00	0,00	0,00
Потери в тепловых сетях, Гкал/ч,	0,0256	0,0256	0,0256	0,0256	0,00	0,00	0,00	0,00	0,00	0,00	0,00	0,00
Присоединяемая нагрузка Гкал/ч. в том числе:	**0,32**	**0,32**	**0,32**	**0,32**	**0,00**	**0,00**	**0,00**	**0,00**	**0,00**	**0,00**	**0,00**	**0,00**
- отопление, Гкал/ч	0,3	0,3	0,3	0,3	0,00	0,00	0,00	0,00	0,00	0,00	0,00	0,00
- вентиляция, Гкал/ч	0,00	0,00	0,00	0,00	0,00	0,00	0,00	0,00	0,00	0,00	0,00	0,00
- ГВС, Гкал/ч	0,02	0,02	0,02	0,02	0,00	0,00	0,00	0,00	0,00	0,00	0,00	0,00

- резерв/дефицит	**2,314**	**2,314**	**2,314**	**2,314**	**2,800**	**2,800**	**2,800**	**2,800**	**2,800**	**2,800**	**2,800**	**2,800**
Котельная 4-ого военного городка ФБГУ ЦЖКУ №15												
Установленная мощность, Гкал/ч	8,772	8,772	8,772	8,772	8,772	8,772	8,772	8,772	8,772	8,772	8,772	8,772
Располагаемая мощность, Гкал/ч	4,386	4,386	4,386	4,386	4,386	4,386	4,386	4,386	4,386	4,386	4,386	4,386
Собственные нужды, Гкал/ч	0,216	0,216	0,216	0,216	0,216	0,216	0,216	0,216	0,216	0,216	0,216	0,216
Потери в тепловых сетях, Гкал/ч,	0,280	0,280	0,280	0,280	0,280	0,280	0,280	0,280	0,280	0,280	0,280	0,280
Присоединяемая нагрузка Гкал/ч. в том числе:	**3,186**	**3,186**	**3,186**	**3,186**	**3,186**	**3,186**	**3,186**	**3,186**	**3,186**	**3,186**	**3,186**	**3,186**
- отопление, Гкал/ч	3,186	3,186	3,186	3,186	3,186	3,186	3,186	3,186	3,186	3,186	3,186	3,186
- вентиляция, Гкал/ч	0,00	0,00	0,00	0,00	0,00	0,00	0,00	0,00	0,00	0,00	0,00	0,00
- ГВС, Гкал/ч	0,00	0,00	0,00	0,00	0,00	0,00	0,00	0,00	0,00	0,00	0,00	0,00
- резерв/дефицит	**0,704**	**0,704**	**0,704**	**0,704**	**0,704**	**0,704**	**0,704**	**0,704**	**0,704**	**0,704**	**0,704**	**0,704**
Котельная «Красноярский краевой противотуберкулезный диспансер №1»												
Установленная мощность, Гкал/ч	0,940	0,940	0,940	0,940	0,940	0,940	0,940	0,940	0,940	0,940	0,940	0,940
Располагаемая мощность, Гкал/ч	0,940	0,940	0,940	0,940	0,940	0,940	0,940	0,940	0,940	0,940	0,940	0,940
Собственные нужды, Гкал/ч	0,050	0,050	0,050	0,050	0,000	0,000	0,000	0,000	0,000	0,000	0,000	0,000
Потери в тепловых сетях, Гкал/ч,	0,040	0,040	0,040	0,040	0,000	0,000	0,000	0,000	0,000	0,000	0,000	0,000
Присоединяемая нагрузка Гкал/ч. в том числе:	**0,451**	**0,451**	**0,451**	**0,451**	**0,000**	**0,000**	**0,000**	**0,000**	**0,000**	**0,000**	**0,000**	**0,000**
- отопление, Гкал/ч	0,451	0,451	0,451	0,451	0,00	0,00	0,00	0,00	0,00	0,00	0,00	0,00
- вентиляция, Гкал/ч	0,00	0,00	0,00	0,00	0,00	0,00	0,00	0,00	0,00	0,00	0,00	0,00
- ГВС, Гкал/ч	0,00	0,00	0,00	0,00	0,00	0,00	0,00	0,00	0,00	0,00	0,00	0,00
- резерв/дефицит	**0,399**	**0,399**	**0,399**	**0,399**	**0,940**	**0,940**	**0,940**	**0,940**	**0,940**	**0,940**	**0,940**	**0,940**

2.4. Перспективные балансы тепловой мощности источников тепловой энергии и тепловой нагрузки потребителей в случае, если зона действия источника тепловой энергии расположена в границах двух или более поселений, городских округов либо в границах городского округа (поселения) и города федерального значения или городских округов (поселений) и города федерального значения, с указанием величины тепловой нагрузки для потребителей каждого поселения, городского округа, города федерального значения

На территории города Канск нет источников, снабжающих тепловой энергией несколько поселений.

2.5. Радиус эффективного теплоснабжения, позволяющий определить условия, при которых подключение (технологическое присоединение) теплопотребляющих установок к системе теплоснабжения нецелесообразно, и определяемый в соответствии с методическими указаниями по разработке схем теплоснабжения

Согласно п.30, ст.2, ч.2 ФЗ № 190 от 27.07.2010г. радиус эффективного теплоснабжения - максимальное расстояние от теплопотребляющей установки до ближайшего источника тепловой энергии в системе теплоснабжения, при превышении которого подключение (технологическое присоединение) теплопотребляющей установки к данной системе теплоснабжения нецелесообразно по причине увеличения совокупных расходов в системе теплоснабжения.

Подключение дополнительной тепловой нагрузки с увеличением радиуса действия источника тепловой энергии приводит к возрастанию затрат на производство и транспорт тепловой энергии и одновременно к увеличению доходов от дополнительного объема ее реализации. Радиус эффективного теплоснабжения представляет собой то расстояние, при котором увеличение доходов равно по величине возрастанию затрат. Для действующих источников тепловой энергии это означает, что удельные затраты (на единицу отпущенной потребителям тепловой энергии) являются минимальными.

Таблица 2.6 – Расчет радиуса эффективного теплоснабжения Канской ТЭЦ

	Ед. изм.	1 км	2 км	3 км	4 км	5 км	6 км	7 км
Тепловая нагрузка	Гкал/ч	19,5	56,1	136,7	169,3	175,2	179,7	180,0
Условные затраты на тепловые потери при транспортировке	руб./ч	984,7	2621,4	5657,6	6197,6	6504,4	6627,9	7343,2
Затраты на подпитку сети	руб./ч	134,0	385,5	999,1	1164,1	1204,6	1235,0	1237,6
Затраты электроэнергии на транспорт	руб./ч	65,2	135,4	931,9	1798,4	1769,4	1871,3	2117,9
Совокупный расход всего	руб./ч	1183,9	3142,2	7588,6	9160,1	9478,4	9734,3	10698,7

Совокупный расход на транспорт тепловой энергии	руб./Гкал	60,7	56,0	55,5	54,1	54,1	54,2	59,4

Как следует из таблицы, совокупный расход от эксплуатации системы растет при превышении радиуса в 6 км.

Увеличение эффективного радиуса определяется приростом тепловой нагрузки и изменением зоны действия источника тепла. При этом, значительных изменений эффективного радиуса не происходит, так как температурный график и удельная стоимость материальной характеристики тепловой сети не изменялись.

3. СУЩЕСТВУЮЩИЕ И ПЕРСПЕКТИВНЫЕ БАЛАНСЫ ТЕПЛОНОСИТЕЛЯ

3.1. Существующие и перспективные балансы производительности водоподготовительных установок и максимального потребления теплоносителя теплопотребляющими установками потребителей

Существующий и перспективный баланс ВПУ составлен с учетом прироста тепловой нагрузки и тепловых сетей, а также с учетом закрытия схемы присоединения ГВС к 2022 году представлен в таблице 3.1.

Таблица 3.1 – Перспективные балансы производительности ВПУ и потребления теплоносителя на тепловых источниках города Канск

Наименование	Ед. изм.	2018	2019	2020	2021	2022	2023	2024	2025	2026	2027	2028
АО «Канская ТЭЦ»												
Установленная производительность ВПУ	$м^3/ч$	800,00	800,0	800,0	800,0	800,0	800,0	800,0	800,0	800,0	800,0	800,0
Располагаемая производительность ВПУ	$м^3/ч$	800,00	800,0	800,0	800,0	800,0	800,0	800,0	800,0	800,0	800,0	800,0
Фактическая подпитка тепловой сети	$м^3/ч$	288,34	288,35	304,79	197,91	111,35	15,92	15,92	16,03	16,03	16,03	16,03
Расчетная подпитка тепловой сети	$м^3/ч$	298,06	298,07	314,52	207,64	121,08	25,65	25,65	25,76	25,76	25,76	25,76
Максимум подпитки тепловой сети в эксплуатационном режиме	$м^3/ч$	669,72	669,74	709,21	452,69	244,95	15,92	15,92	16,03	16,03	16,03	16,03
Резерв +/Дефицит-	$м^3/ч$	130,28	130,26	90,79	347,31	555,05	784,08	784,08	783,97	783,97	783,97	783,97
АО "ТЭЦ Тепло-Сбыт-Сервис»												
Установленная производительность ВПУ	$м^3/ч$	38,74	38,74	38,74	38,74	38,74	38,74	38,74	38,74	38,74	38,74	38,74
Располагаемая производительность ВПУ	$м^3/ч$	38,74	38,74	38,74	38,74	38,74	38,74	38,74	38,74	38,74	38,74	38,74
Фактическая подпитка тепловой сети	$м^3/ч$	41,55	43,02	43,78	30,99	18,57	6,15	6,15	6,15	6,15	6,15	6,15

Наименование	Ед. изм.	2018	2019	2020	2021	2022	2023	2024	2025	2026	2027	2028
Расчетная подпитка тепловой сети	$м^3/ч$	38,41	39,87	39,87	27,07	14,66	2,24	2,24	2,24	2,24	2,24	2,24
Максимум подпитки тепловой сети в эксплуатационном режиме	$м^3/ч$	92,19	95,70	96,47	96,47	96,47	6,15	6,15	6,15	6,15	6,15	6,15
Резерв +/Дефицит-	$м^3/ч$	-53,45	-56,96	-57,73	-27,02	2,78	32,59	32,59	32,59	32,59	32,59	32,59
Котельная №1 «п. Строителей» АО «Гортепло»												
Установленная производительность ВПУ	$м^3/ч$	5,29	5,29	5,29	5,29	5,29	5,29	5,29	5,29	5,29	5,29	5,29
Располагаемая производительность ВПУ	$м^3/ч$	5,29	5,29	5,29	5,29	5,29	5,29	5,29	5,29	5,29	5,29	5,29
Фактическая подпитка тепловой сети	$м^3/ч$	1,66	1,68	1,18	0,70	0,22	0,22	0,22	0,22	0,22	0,22	0,22
Расчетная подпитка тепловой сети	$м^3/ч$	1,74	1,74	1,24	0,76	0,28	0,28	0,28	0,28	0,28	0,28	0,28
Максимум подпитки тепловой сети в эксплуатационном режиме	$м^3/ч$	3,71	3,72	2,53	1,37	0,00	0,00	0,00	0,00	0,00	0,00	0,00
Резерв +/Дефицит-	$м^3/ч$	1,58	1,57	2,76	3,92	5,29	5,29	5,29	5,29	5,29	5,29	5,29
Котельная №3 «ПТУ» АО «Гортепло»												
Установленная производительность ВПУ	$м^3/ч$	4,38	4,38	4,38	4,38	4,38	4,38	4,38	4,38	4,38	4,38	4,38

Наименование	Ед. изм.	2018	2019	2020	2021	2022	2023	2024	2025	2026	2027	2028
Располагаемая производительность ВПУ	м^3/ч	4,38	4,38	4,38	4,38	4,38	4,38	4,38	4,38	4,38	4,38	4,38
Фактическая подпитка тепловой сети	м^3/ч	0,60	0,60	0,45	0,28	0,11	0,11	0,00	0,00	0,00	0,00	0,00
Расчетная подпитка тепловой сети	м^3/ч	0,63	0,63	0,45	0,28	0,11	0,11	0,00	0,00	0,00	0,00	0,00
Максимум подпитки тепловой сети в эксплуатационном режиме	м^3/ч	1,33	1,33	0,94	0,52	0,11	0,11	0,00	0,00	0,00	0,00	0,00
Резерв +/Дефицит-	м^3/ч	-0,58	-0,58	-0,19	0,23	0,64	0,64	0,75	0,75	0,75	0,75	0,75
Котельная №4 «Березка» АО «Гортепло»												
Установленная производительность ВПУ	м^3/ч	0,97	0,97	0,97	0,97	0,05	0,05	0,05	0,05	0,05	0,05	0,05
Располагаемая производительность ВПУ	м^3/ч	0,97	0,97	0,97	0,97	0,05	0,05	0,05	0,05	0,05	0,05	0,05
Фактическая подпитка тепловой сети	м^3/ч	0,45	0,46	0,33	0,19	0,062	0,062	0,062	0,062	0,062	0,062	0,062
Расчетная подпитка тепловой сети	м^3/ч	0,40	0,40	0,27	0,14	0,004	0,004	0,004	0,004	0,004	0,004	0,004
Максимум подпитки тепловой сети в эксплуатационном режиме	м^3/ч	1,01	1,02	0,70	0,38	0,062	0,062	0,062	0,062	0,062	0,062	0,062
Резерв +/Дефицит-	м^3/ч	-0,04	-0,05	0,27	0,59	0,44	0,44	0,44	0,44	0,44	0,44	0,44

Наименование	Ед. изм.	2018	2019	2020	2021	2022	2023	2024	2025	2026	2027	2028
Котельная №5 «Даурия» АО «Гортепло»												
Установленная производительность ВПУ	м^3/ч	0,04	0,04	0,04	0,04	0,04	0,04	0,04	0,04	0,04	0,04	0,04
Располагаемая производительность ВПУ	м^3/ч	0,04	0,04	0,04	0,04	0,04	0,04	0,04	0,04	0,04	0,04	0,04
Фактическая подпитка тепловой сети	м^3/ч	0,08	0,08	0,06	0,03	0,005	0,005	0,005	0,005	0,005	0,005	0,005
Расчетная подпитка тепловой сети	м^3/ч	0,083	0,083	0,056	0,031	0,006	0,006	0,006	0,006	0,006	0,006	0,006
Максимум подпитки тепловой сети в эксплуатационном режиме	м^3/ч	0,231	0,189	0,189	0,128	0,066	0,005	0,005	0,005	0,005	0,005	0,005
Резерв +/Дефицит-	м^3/ч	-0,191	-0,149	-0,149	-0,088	-0,026	0,035	0,035	0,035	0,035	0,035	0,035
Котельная №7 «Мелькомбинат» АО «Гортепло»												
Установленная производительность ВПУ	м^3/ч	7,94	7,94	7,94	7,94	7,94	7,94	7,94	7,94	7,94	7,94	7,94
Располагаемая производительность ВПУ	м^3/ч	7,94	7,94	7,94	7,94	7,94	7,94	7,94	7,94	7,94	7,94	7,94
Фактическая подпитка тепловой сети	м^3/ч	3,69	3,69	3,68	2,68	1,71	0,74	0,74	0,74	0,74	0,74	0,74
Расчетная подпитка тепловой сети	м^3/ч	3,91	3,91	3,91	2,91	1,94	0,97	0,97	0,97	0,97	0,97	0,97

Наименование	Ед. изм.	2018	2019	2020	2021	2022	2023	2024	2025	2026	2027	2028
Максимум подпитки тепловой сети в эксплуатационном режиме	м^3/ч	7,81	7,81	7,79	5,39	3,07	0,74	0,74	0,74	0,74	0,74	0,74
Резерв +/Дефицит-	м^3/ч	0,13	0,15	2,55	4,87	7,20	7,20	7,20	7,20	7,20	7,20	7,20
Котельная №8 «ЛДК» АО «Гортепло»												
Установленная производительность ВПУ	м^3/ч	0,19	0,19	0,19	0,19	0,19	0,1	0,1	0,1	0,1	0,1	0,1
Располагаемая производительность ВПУ	м^3/ч	0,19	0,19	0,19	0,19	0,19	0,1	0,1	0,1	0,1	0,1	0,1
Фактическая подпитка тепловой сети	м^3/ч	0,055	0,062	0,062	0,015	0,015	0,015	0,015	0,015	0,015	0,015	0,015
Расчетная подпитка тепловой сети	м^3/ч	0,06	0,06	0,06	0,06	0,01	0,01	0,01	0,01	0,01	0,01	0,01
Максимум подпитки тепловой сети в эксплуатационном режиме	м^3/ч	0,12	0,12	0,13	0,13	0,015	0,015	0,015	0,015	0,015	0,015	0,015
Резерв +/Дефицит-	м^3/ч	0,07	0,07	0,06	0,06	0,17	0,17	0,08	0,08	0,08	0,08	0,08
Котельная №9 «Школа» АО «Гортепло»												
Установленная производительность ВПУ	м^3/ч	0,08	0,08	0,08	0,08	0,08	0,08	0,08	0,08	0,08	0,08	0,08
Располагаемая производительность ВПУ	м^3/ч	0,08	0,08	0,08	0,08	0,08	0,08	0,08	0,08	0,08	0,08	0,08

Наименование	Ед. изм.	2018	2019	2020	2021	2022	2023	2024	2025	2026	2027	2028
Фактическая подпитка тепловой сети	$м^3/ч$	0,06	0,06	0,06	0,06	0,03	0,03	0,03	0,03	0,03	0,03	0,03
Расчетная подпитка тепловой сети	$м^3/ч$	0,03	0,03	0,03	0,03	0,002	0,002	0,002	0,002	0,002	0,002	0,002
Максимум подпитки тепловой сети в эксплуатационном режиме	$м^3/ч$	0,10	0,10	0,10	0,10	0,03	0,03	0,03	0,03	0,03	0,03	0,03
Резерв +/Дефицит-	$м^3/ч$	-0,02	-0,02	-0,02	-0,02	0,05	0,05	0,05	0,05	0,05	0,05	0,05
Котельная №10 «Де-Корт» АО «Гортепло»												
Установленная производительность ВПУ	$м^3/ч$	0,11	0,11	0,11	0,11	0,11	0,11	0,11	0,1	0,1	0,1	0,1
Располагаемая производительность ВПУ	$м^3/ч$	0,11	0,11	0,11	0,11	0,11	0,11	0,11	0,1	0,1	0,1	0,1
Фактическая подпитка тепловой сети	$м^3/ч$	0,028	0,028	0,031	0,031	0,031	0,031	0,031	0,031	0,031	0,031	0,031
Расчетная подпитка тепловой сети	$м^3/ч$	0,29	0,29	0,29	0,29	0,29	0,29	0,29	0,29	0,29	0,29	0,29
Максимум подпитки тепловой сети в эксплуатационном режиме	$м^3/ч$	0,028	0,028	0,031	0,031	0,031	0,031	0,031	0,031	0,031	0,031	0,031
Резерв +/Дефицит-	$м^3/ч$	0,08	0,08	0,08	0,08	0,08	0,08	0,08	0,08	0,07	0,07	0,07
Котельная №11 «Альчет» АО «Гортепло»												

Наименование	Ед. изм.	2018	2019	2020	2021	2022	2023	2024	2025	2026	2027	2028
Установленная производительность ВПУ	м^3/ч	0,31	0,31	0,31	0,31	0,31	0,31	0,31	0,31	0,31	0,31	0,31
Располагаемая производительность ВПУ	м^3/ч	0,31	0,31	0,31	0,31	0,31	0,31	0,31	0,31	0,31	0,31	0,31
Фактическая подпитка тепловой сети	м^3/ч	0,243	0,243	0,246	0,142	0,015	0,015	0,015	0,015	0,015	0,015	0,015
Расчетная подпитка тепловой сети	м^3/ч	0,246	0,246	0,246	0,143	0,016	0,016	0,016	0,016	0,016	0,016	0,016
Максимум подпитки тепловой сети в эксплуатационном режиме	м^3/ч	0,57	0,57	0,57	0,32	0,015	0,015	0,015	0,015	0,015	0,015	0,015
Резерв +/Дефицит-	м^3/ч	-0,26	-0,26	-0,26	-0,01	0,29	0,29	0,29	0,29	0,29	0,28	0,28
Котельная №12 «Ново-Канская» АО «Гортепло»												
Установленная производительность ВПУ	м^3/ч	0,13	0,13	0,13	0,1	0,1	0,1	0,1	0,1	0,1	0,1	0,1
Располагаемая производительность ВПУ	м^3/ч	0,13	0,13	0,13	0,1	0,1	0,1	0,1	0,1	0,1	0,1	0,1
Фактическая подпитка тепловой сети	м^3/ч	0,063	0,0626	0,0626	0,0626	0,0011	0,0011	0,0011	0,0011	0,0011	0,0011	0,0011
Расчетная подпитка тепловой сети	м^3/ч	0,0633	0,063	0,0633	0,0633	0,0633	0,0017	0,0017	0,0017	0,0017	0,0017	0,0017

Наименование	Ед. изм.	2018	2019	2020	2021	2022	2023	2024	2025	2026	2027	2028
Максимум подпитки тепловой сети в эксплуатационном режиме	м^3/ч	0,149	0,149	0,149	0,149	0,149	0,0011	0,0011	0,0011	0,0011	0,0011	0,0011
Резерв +/Дефицит-	м^3/ч	-0,019	-0,019	-0,019	-0,019	-0,049	0,099	0,099	0,099	0,099	0,099	0,099
Котельная №13 «5-й военный городок» АО «Гортепло»												
Установленная производительность ВПУ	м^3/ч	4,56	4,56	4,56	4,56	4,56	4,56	4,56	4,56	4,56	4,56	4,56
Располагаемая производительность ВПУ	м^3/ч	4,56	4,56	4,56	4,56	4,56	4,56	4,56	4,56	4,56	4,56	4,56
Фактическая подпитка тепловой сети	м^3/ч	4,031	4,031	2,681	1,371	0,062	0,062	0,062	0,062	0,062	0,062	0,062
Расчетная подпитка тепловой сети	м^3/ч	4,053	4,053	2,703	1,394	0,084	0,084	0,084	0,084	0,084	0,084	0,084
Максимум подпитки тепловой сети в эксплуатационном режиме	м^3/ч	9,59	9,59	6,35	3,21	0,062	0,062	0,062	0,062	0,062	0,062	0,062
Резерв +/Дефицит-	м^3/ч	-5,03	-5,03	-5,03	-1,79	1,35	4,50	4,50	4,50	4,50	4,50	4,50
Котельная №15 «ДСУ-5» АО «Гортепло»												
Установленная производительность ВПУ	м^3/ч	0,56	0,56	0,56	0,56	0,56	0,56	0,56	0,56	0,56	0,56	0,1
Располагаемая производительность ВПУ	м^3/ч	0,56	0,56	0,56	0,56	0,56	0,56	0,56	0,56	0,56	0,56	0,1

Наименование	Ед. изм.	2018	2019	2020	2021	2022	2023	2024	2025	2026	2027	2028
Фактическая подпитка тепловой сети	$м^3/ч$	0,100	0,100	0,100	0,058	0,008	0,008	0,008	0,008	0,008	0,008	0,008
Расчетная подпитка тепловой сети	$м^3/ч$	0,103	0,103	0,061	0,011	0,011	0,011	0,011	0,011	0,011	0,011	0,011
Максимум подпитки тепловой сети в эксплуатационном режиме	$м^3/ч$	0,23	0,23	0,23	0,13	0,008	0,008	0,008	0,008	0,008	0,008	0,008
Резерв +/Дефицит-	$м^3/ч$	0,33	0,33	0,33	0,43	0,55	0,55	0,55	0,55	0,55	0,55	0,09
Котельная №16 «ЛТЦ-34» АО «Гортепло»												
Установленная производительность ВПУ	$м^3/ч$	0,14	0,14	0,14	0,14	0,14	0,14	0,14	0,14	0,14	0,14	0,1
Располагаемая производительность ВПУ	$м^3/ч$	0,14	0,14	0,14	0,14	0,14	0,14	0,14	0,14	0,14	0,14	0,1
Фактическая подпитка тепловой сети	$м^3/ч$	0,034	0,035	0,022	0,005	0,005	0,005	0,005	0,005	0,005	0,005	0,005
Расчетная подпитка тепловой сети	$м^3/ч$	0,036	0,036	0,022	0,005	0,005	0,005	0,005	0,005	0,005	0,005	0,005
Максимум подпитки тепловой сети в эксплуатационном режиме	$м^3/ч$	0,077	0,077	0,078	0,045	0,005	0,005	0,005	0,005	0,005	0,005	0,005
Резерв +/Дефицит-	$м^3/ч$	0,063	0,063	0,062	0,095	0,135	0,135	0,135	0,135	0,135	0,135	0,135
Котельная филиала АО «КНП»												

Наименование	Ед. изм.	2018	2019	2020	2021	2022	2023	2024	2025	2026	2027	2028
Установленная производительность ВПУ	м^3/ч	0,21	0,21	0,21	0,21	0,21	0,21	0,21	0,21	0,21	0,21	0,21
Располагаемая производительность ВПУ	м^3/ч	0,21	0,21	0,21	0,21	0,21	0,21	0,21	0,21	0,21	0,21	0,21
Фактическая подпитка тепловой сети	м^3/ч	0,062	0,062	0,062	0,062	0,000	0,000	0,000	0,000	0,000	0,000	0,000
Расчетная подпитка тепловой сети	м^3/ч	0,047	0,047	0,047	0,047	0,000	0,000	0,000	0,000	0,000	0,000	0,000
Максимум подпитки тепловой сети в эксплуатационном режиме	м^3/ч	0,062	0,062	0,062	0,062	0,000	0,000	0,000	0,000	0,000	0,000	0,000
Резерв +/Дефицит-	м^3/ч	0,148	0,148	0,148	0,148	0,210	0,210	0,210	0,210	0,210	0,210	0,210
Котельная «Канский психоневрологический интернат»												
Установленная производительность ВПУ	м^3/ч	0,37	0,37	0,37	0,37	0,37	0,37	0,37	0,37	0,37	0,37	0,37
Располагаемая производительность ВПУ	м^3/ч	0,37	0,37	0,37	0,37	0,37	0,37	0,37	0,37	0,37	0,37	0,37
Фактическая подпитка тепловой сети	м^3/ч	-	-	-	-	-	-	-	-	-	-	-
Расчетная подпитка тепловой сети	м^3/ч	0,368	0,368	0,368	0,264	0,000	0,000	0,000	0,000	0,000	0,000	0,000

Наименование	Ед. изм.	2018	2019	2020	2021	2022	2023	2024	2025	2026	2027	2028
Максимум подпитки тепловой сети в эксплуатационном режиме	м^3/ч	0,799	0,799	0,799	0,548	0,000	0,000	0,000	0,000	0,000	0,000	0,000
Резерв +/Дефицит-	м^3/ч	-0,429	-0,429	-0,429	-0,178	0,370	0,370	0,370	0,370	0,370	0,370	0,370
Котельная 4-ого военного городка ФБГУ ЦЖКУ №15												
Установленная производительность ВПУ	м^3/ч	0,65	0,65	0,65	0,65	0,65	0,65	0,65	0,65	0,65	0,65	0,65
Располагаемая производительность ВПУ	м^3/ч	0,65	0,65	0,65	0,65	0,65	0,65	0,65	0,65	0,65	0,65	0,65
Фактическая подпитка тепловой сети	м^3/ч	-	-	-	-	-	-	-	-	-	-	-
Расчетная подпитка тепловой сети	м^3/ч	0,134	0,134	0,134	0,134	0,134	0,134	0,134	0,134	0,134	0,134	0,134
Максимум подпитки тепловой сети в эксплуатационном режиме	м^3/ч	0,134	0,134	0,134	0,134	0,134	0,134	0,134	0,134	0,134	0,134	0,134
Резерв +/Дефицит-	м^3/ч	0,517	0,517	0,517	0,517	0,517	0,517	0,517	0,517	0,517	0,517	0,517
Котельная «Красноярский краевой противотуберкулезный диспансер №1»												
Установленная производительность ВПУ	м^3/ч	0,09	0,09	0,09	0,09	0,09	0,09	0,09	0,09	0,09	0,09	0,09
Располагаемая производительность ВПУ	м^3/ч	0,09	0,09	0,09	0,09	0,09	0,09	0,09	0,09	0,09	0,09	0,09

Наименование	Ед. изм.	2018	2019	2020	2021	2022	2023	2024	2025	2026	2027	2028
Фактическая подпитка тепловой сети	$м^3/ч$	-	-	-	-	-	-	-	-	-	-	-
Расчетная подпитка тепловой сети	$м^3/ч$	0,022	0,022	0,022	0,022	0,000	0,000	0,000	0,000	0,000	0,000	0,000
Максимум подпитки тепловой сети в эксплуатационном режиме	$м^3/ч$	0,022	0,022	0,022	0,022	0,000	0,000	0,000	0,000	0,000	0,000	0,000
Резерв +/Дефицит-	$м^3/ч$	0,068	0,068	0,068	0,068	0,090	0,090	0,090	0,090	0,090	0,090	0,090

3.2. Существующие и перспективные балансы производительности водоподготовительных установок источников тепловой энергии для компенсации потерь теплоносителя в аварийных режимах работы систем теплоснабжения

Данные о производительности водоподготовок на момент актуализации отсутствовали. Расчетные расходы подпиточной воды в аварийном режиме представлены в таблице 3.2.

Таблица 3.2 – Существующий и перспективный баланс производительности водоподготовок

Источник теплоснабжения (подпитки)	Существующая производительность водоподготовки, м3/ч	Максимальное водопотребление в аварийных режимах СЦТ, м^3/ч
	На 2018 год	
АО «Канская ТЭЦ»	800	205,2
ООО ТЭЦ «Тепло-сбыт-Сервис»	38,74	17,9
Котельная №1 «п. Строителей»	5,29	2,23
Котельная №3 «ПТУ»	0,75	0,86
Котельная №4 «Березка»	0,97	0,03
Котельная №5 «Даурия»	0,04	0,05
Котельная №7 «Мелькомбинат»	7,94	7,8
Котельная №8 «ЛДК»	0,19	0,11
Котельная №9 «Школа»	0,08	0,01
Котельная №10 «Де-Корт»	0,11	0,29
Котельная №11 «Альчет»	0,31	0,13
Котельная №12 «Ново-Канская»	0,13	0,01
Котельная №13 «5-й военный городок»	4,56	0,67
Котельная №15 «ДСУ-5»	0,56	0,08
Котельная №16 «ЛТЦ-34»	0,14	0,04
Котельная филиала АО «КНП» филиал Восточный	0,21	0,38
Котельная «Канский психоневрологический интернат»	0,37	0,48
Котельная 4-ого военного городка ФБГУ ЦЖКУ №15	0,65	1,07
Котельная «Красноярский краевой противотуберкулезный диспансер №1»	0,09	0,17
	На 2028 год	
АО «Канская ТЭЦ»	800	206,5
ООО ТЭЦ «Тепло-сбыт-Сервис»	38,74	17,9

Котельная №1 «п. Строителей»	5,29	2,23
Котельная №3 «ПТУ»	0,75	-
Котельная №4 «Березка»	0,97	0,03
Котельная №5 «Даурия»	0,04	0,05
Котельная №7 «Мелькомбинат»	7,94	7,8
Котельная №8 «ЛДК»	0,19	0,11
Котельная №9 «Школа»	0,08	0,01
Котельная №10 «Де-Корт»	0,11	0,29
Котельная №11 «Альчет»	0,31	0,13
Котельная №12 «Ново-Канская»	0,13	0,01
Котельная №13 «5-й военный городок»	4,56	0,67
Котельная №15 «ДСУ-5»	0,56	0,08
Котельная №16 «ЛТЦ-34»	0,14	0,04
Котельная филиала АО «КНП» филиал Восточный	0,21	-
Котельная «Канский психоневрологический интернат»	0,37	-
Котельная 4-ого военного городка ФБГУ ЦЖКУ №15	0,65	1,07
Котельная «Красноярский краевой противотуберкулезный диспансер №1»	0,09	-

4. ОСНОВНЫЕ ПОЛОЖЕНИЯ МАСТЕР-ПЛАНА РАЗВИТИЯ СИСТЕМ ТЕПЛОСНАБЖЕНИЯ ГОРОДА КАНСКА

4.1. Описание сценариев развития теплоснабжения поселения, городского округа, города федерального значения

Согласно указанным Требованиям схема теплоснабжения разрабатывается с соблюдением принципа обеспечения приоритетного использования комбинированной выработки тепловой и электрической энергии для организации теплоснабжения, максимальной загрузки теплофикационных отборов турбин для возможности работы по тепловому графику максимально возможное время. Это повысит выработку на тепловом потреблении и снизит тариф для потребителей. Исходя из значительных резервов тепловой мощности энергоисточников города, значительной доли прироста спроса на тепловую мощность в зонах действия существующих теплоисточников, а также значительной долей капитальных затрат в строительство новых теплоисточников по отношению к капитальным затратам в строительство тепловых сетей при разработки схемы теплоснабжения с целью минимизации затрат, надежного и качественного теплоснабжения при возможности и целесообразности в первую очередь предлагается подключение потребителей к существующим теплоисточникам.

При формировании вариантов развития системы теплоснабжения за основу брались варианты, включенные в действующую схему теплоснабжения, был проведен анализ выполнения предлагаемых действующей схемой теплоснабжения сценариев развития, при необходимости вносились соответствующие корректировки.

На сегодняшний день мероприятия предусмотренные в схеме теплоснабжения реализуются только в части реконструкции тепловых сетей с целью устранения износа.

Учитывая приоритетное развитие источников тепловой энергии с комбинированной выработкой тепловой энергии схемой теплоснабжения рассматривается 2 варианта расширения зоны действия АО «Канская ТЭЦ» за счет ликвидации части котельных АО «Гортепло»:

Корректирование вариантов развития схемы теплоснабжения производилось с целью улучшения технико-экономических показателей.

С целью снижения тарифа на котельных АО «Гортепло» были рассмотрены мероприятия:

- реконструкция котельных №12, №5 АО «Гортепло» с установкой котлов, работающих на местном возобновляем виде топлива – щепе, предложение («АО Гортепло»;
- по установке автоматических блочно-модульных котельных без обслуживающего персонала.

Рассмотрены и учтены предложения АО «Гортепло» по реконструкции существующих источников тепловой энергии:

- поставка и установка циклонов на котельной №1 «п. Строителей»;
- поставка котла №4 типа КВЦ-1,25-95 ШП на котельной №13 «5-й Военный городок»

Рассмотрено предложение ООО ТЭЦ «Тепло-Сбыт-Сервис» по установке котла, работающего на древесных отходах – щепе.

На основании вышеизложенного, были сформированы следующие варианты развития:

Вариант №1 предполагает преимущественное развитие тепловых сетей от АО «Канской ТЭЦ» с ликвидацией и последующим переключением потребителей следующих котельных:

- ООО ТЭЦ «Тепло-Сбыт-Сервис»;
- Котельная №1 «п. Строителей» АО «Гортепло»;
- Котельная №3 «ПТУ АО «Гортепло»;
- Котельная №7 «Мелькомбинат» АО «Гортепло»;
- Котельная филиала АО «КНП»;
- Котельная «Канский психоневрологический интернат»;
- Котельная «Красноярский краевой противотуберкулезный диспансер №1»

Переключение значительной части потребителей, в том числе и потребителей 1-ой категории теплоснабжения, расположенных на левом берегу р. Кан, требует проведения ряда мероприятий по повышению нормативной надежности:

- строительство новой тепломагистрали через р. Кан от Канской ТЭЦ, с закольцовкой на ТМ-4 (от ТЭЦ ТГК 13 до ТК-1*);
- строительство новой тепломагистрали от Канской ТЭЦ, с закольцовкой на ТМ-4 для увеличения пропускной способности (от ТК-23 до ТК-13 (ТМ-3)).

Мероприятия по переключению потребителей закрываемых котельных:

- строительство новых тепловых сетей;
- реконструкцией с увеличением пропускной способности существующих тепловых сетей;
- строительство повысительных насосных станций(ПНС) для обеспечения требуемого напора;
- строительство ЦТП для перехода на температурный график потребителей закрываемых котельных.

Строительство автоматических блочно-модульных котельных без обслуживающего персонала взамен малоэффективных котельных малой мощности АО «Гортепло»:

- Котельная №4 «Березка»;
- Котельная №8 «ЛДК»;
- Котельная №9 «Школа»;
- Котельная №10 «Де-Корт»;
- Котельная №11 «Альчет»;
- Котельная №13 «5-й военный городок»;
- Котельная №15 «ДСУ-5»;
- Котельная №16 «ЛТЦ-34»

Строительство котельных на местном возобновляем виде топлива – щепе взамен котельных АО «Гортепло»:

– Котельная №12 «Ново-Канская»;
– Котельная №5 «Даурия».

Вариант №2 предполагает реконструкцию ТЭЦ ООО «Тепло-Сбыт-Сервис» с замещением части установленной мощности, котельным оборудованием работающем местном возобновляем виде топлива - щепе.

Перевод нагрузки существующих потребителей котельных находящихся на правобережье на мощности Канской ТЭЦ:

– Котельная №3 «ПТУ АО «Гортепло»;
– Котельная филиала АО «КНП»;
– Котельная «Канский психоневрологический интернат»;
– Котельная «Красноярский краевой противотуберкулезный диспансер №1»

Закрытие котельных предполагает ряд мероприятий по переключению потребителей закрываемых котельных:

– строительство новых тепловых сетей;
– строительство повысительных насосных станций(ПНС) для обеспечения требуемого напора;
– строительство ЦТП для перехода на температурный график потребителей закрываемых котельных.

Модернизация котельного оборудования на котельной №1 «п. Строителей». АО «Гортепло» - поставка и установка циклонов №1 и №2.

Строительство автоматических блочно-модульных котельных без обслуживающего персонала взамен малоэффективных котельных малой мощности АО «Гортепло»:

– Котельная №4 «Березка»;
– Котельная №8 «ЛДК»;
– Котельная №9 «Школа»;
– Котельная №10 «Де-Корт»;
– Котельная №11 «Альчет»;
– Котельная №15 «ДСУ-5»;
– Котельная №16 «ЛТЦ-34»

Строительство котельных на местном возобновляем виде топлива – щепе взамен котельных АО «Гортепло»:

– Котельная №12 «Ново-Канская»;
– Котельная №5 «Даурия».

Также оба варианта развития схемы теплоснабжения содержат в себе мероприятия:

– по реконструкции тепловых сетей с исчерпанным сроком эксплуатации;
– мероприятия по переводу потребителей на закрытую схему.

4.2. Обоснование выбора приоритетного сценария развития теплоснабжения города Канска

Учитывая приоритетное развитие источников тепловой энергии с комбинированной выработкой тепловой энергии схемой теплоснабжения рассматривается 2 варианта расширения зоны действия АО «Канская ТЭЦ» за счет ликвидации части котельных АО «Гортепло».

1 вариант развития АО «Канская ТЭЦ» является приоритетным, но ввиду отсутствия источников финансирования на значительные затраты для соблюдения надежности системы теплоснабжения (мероприятия на тепловых сетях), актуализированной схемой теплоснабжения на 2020 год предлагается к развитию 2 вариант развития, являющийся сокращенным вариантом варианта №1 развития схемы теплоснабжения. При этом ликвидация котельных и переключение потребителей от котельных, расположенных на левом берегу на АО «Канская ТЭЦ» требуют ежегодной актуализации.

Ряд основных мероприятий варианта развития №2:

1. реконструкция ТЭЦ ООО «Тепло-Сбыт-Сервис» с замещением части установленной мощности, котельным оборудованием работающем местном возобновляем виде топлива - щепе.
2. Изменение зоны действия АО «Канская ТЭЦ» с переводом нагрузок существующих потребителей котельных находящихся на правобережье, а именно:
   - Котельная №3 «ПТУ АО «Гортепло»;
   - Котельная филиала АО «КНП»;
   - Котельная «Канский психоневрологический интернат»;
   - Котельная «Красноярский краевой противотуберкулезный диспансер №1»
3. Строительство автоматических блочно-модульных котельных без обслуживающего персонала взамен малоэффективных котельных малой мощности АО «Гортепло»:
   - Котельная №4 «Березка»;
   - Котельная №8 «ЛДК»;
   - Котельная №9 «Школа»;
   - Котельная №10 «Де-Корт»;
   - Котельная №11 «Альчет»;
   - Котельная №15 «ДСУ-5»;
   - Котельная №16 «ЛТЦ-34».
4. Строительство котельных на местном возобновляем виде топлива – щепе взамен котельных АО «Гортепло»:
   - Котельная №12 «Ново-Канская»;
   - Котельная №5 «Даурия»;

Закрытие котельных с переводом нагрузок существующих потребителей предполагает ряд мероприятий по переключению потребителей закрываемых котельных:

– строительство новых тепловых сетей;

– строительство повысительных насосных станций(ПНС) для обеспечения требуемого напора;

– строительство ЦТП для перехода на температурный график потребителей закрываемых котельных.

5. Мероприятия по реконструкции тепловых сетей с исчерпанным сроком эксплуатации.
6. Мероприятия по переводу потребителей на закрытую схему.

5. ПРЕДЛОЖЕНИЯ ПО СТРОИТЕЛЬСТВУ, РЕКОНСТРУКЦИИ, ТЕХНИЧЕСКОМУ ПЕРЕВООРУЖЕНИЮ И (ИЛИ) МОДЕРНИЗАЦИИ ИСТОЧНИКОВ ТЕПЛОВОЙ ЭНЕРГИИ

5.1. Предложения по строительству источников тепловой энергии, обеспечивающих перспективную тепловую нагрузку на осваиваемых территориях поселения, городского округа, города федерального значения, для которых отсутствует возможность и (или) целесообразность передачи тепловой энергии от существующих или реконструируемых источников тепловой энергии, обоснованная расчетами ценовых (тарифных) последствий для потребителей и радиуса эффективного теплоснабжения

Предложений по строительству источников тепловой энергии для обеспечения перспективной тепловой нагрузки в городе Канск нет. Снабжение тепловой энергией зон перспективной жилой застройки планируется осуществлять от существующих и реконструируемых источников тепловой энергии.

5.2. Предложения по реконструкции источников тепловой энергии, обеспечивающих перспективную тепловую нагрузку в существующих и расширяемых зонах действия источников тепловой энергии

Мероприятия по реконструкции и модернизации данных источников тепловой энергии для обеспечения перспективных приростов тепловых нагрузок представлены в таблице 5.1:

Таблица 5.1 – Мероприятия по реконструкции источника тепловой энергии

Источ-ник	ИД № проекта	Наименование мероприятия	Объект мероприя-тия	Стоимость мероприятия, тыс. руб	Год реали-зации
ПИ	ИТ1.01.1	Реконструкция помещения химического цеха, с установкой осветлителя.	АО «Канская ТЭЦ»	13000	2020
ПИ	ИТ2.03.1	Поставка и установка циклона №1 типа ЦН-15-500 4УП	котельная №1 «пос. Строителей»	583,306	2019
ПИ	ИТ2.03.2	Поставка и установка циклона №2 типа ЦН-15-500 4УП	,котельная №1 «пос. Строителей»	554,6	2019
ПИ	ИТ2.13.3	Поставка котла №4 типа КВЦ-1,25-95 ШП	котельная №13 «5-й Военный городок»	996,885	2020
		Итого:		14137,91	

5.3. Предложения по техническому перевооружению и модернизации источников тепловой энергии с целью повышения эффективности работы систем теплоснабжения

Таблица 5.2 – Мероприятия по техническому перевооружению и модернизации источников тепловой энергии

Источ-ник	ИД № проекта	Наименование мероприятия	Объект мероприя-тия	Стоимость мероприятия, тыс. руб	Год реали-зации
ПИ	ИТ1.03.4	Модернизация системы горя-чего водоснабжения – приве-дения качества воды к требо-ваниям гигиенических норма-тивов	Котельная №1 АО «Гортепло»	2500	2021
ПИ	ИТ1.01.3	Модернизация системы горя-чего водоснабжения – приве-дения качества воды к требо-ваниям гигиенических норма-тивов	АО «Канская ТЭЦ»	10000	2021
		Итого		12500	

5.4. Графики совместной работы источников тепловой энергии, функционирующих в режиме комбинированной выработки электрической и тепловой энергии и котельных

Совместной работы источников тепловой энергии, работающих режиме комбинированной электрической и тепловой энергии не предусматривается.

5.5. Меры по выводу из эксплуатации, консервации и демонтажу избыточных источников тепловой энергии, а также источников тепловой энергии, выработавших нормативный срок службы, в случае если продление срока службы технически невозможно или экономически нецелесообразно

Схемой теплоснабжения города Канска для повышения надежности и эффективности работы в части источника теплоснабжения схемой теплоснабжения предлагается Строительство автоматических блочно-модульных котельных без обслуживающего персонала взамен малоэффективных котельных малой мощности АО «Гортепло». Что позволит сократить затраты на собственные нужды котельной, затраты на обслуживающий персонал, а также сократить расход потребляемого топлива, за счет использования более эффективного котельного оборудования.

Таблица 5.3 – Мероприятия по строительству новых источников тепловой энергии в целях повышения эффективности теплоснабжения

Источник	ИД № проекта	Наименование мероприятия	Объект мероприятия	Стоимость мероприятия, тыс. руб	Год реализации
ПИ	ИТ4.04.1	Установка автоматической блочно-модульной котельной без обслуживающего персонала установленной мощностью 400 кВт (2 котла по 200кВт)	Котельная №4 «Березка»	9744,00	2022
ПИ	ИТ4.08.2	Установка автоматической блочно-модульной котельной без обслуживающего персонала установленной мощностью 800кВт (2 котла по 400кВт)	Котельная №8 «ЛДК»	11400,00	2023
ПИ	ИТ4.09.3	Установка автоматической блочно-модульной котельной без обслуживающего персонала установленной мощностью 400 кВт (2 котла по 200кВт)	Котельная №9 «Школа»	9744,00	2024
ПИ	ИТ4.10.4	Установка автоматической блочно-модульной котельной без обслуживающего персонала установленной мощностью 800кВт (2 котла по 400кВт)	Котельная №10 «Де-Корт»	11400,00	2025
ПИ	ИТ4.11.5	Установка автоматической блочно-модульной котельной без обслуживающего персонала установленной мощностью 600кВт (2 котла по 300кВт)	Котельная №11 «Альчет»	10800,00	2026
ПИ	ИТ4.15.6	Установка автоматической блочно-модульной котельной без обслуживающего персонала установленной мощностью 600кВт (2 котла по 300кВт)	Котельная №15 «ДСУ»	10800,00	2027
ПИ	ИТ4.16.7	Установка автоматической блочно-модульной котельной без обслуживающего персонала установленной мощностью 200кВт (2 котла по 100кВт)	Котельная №16 «ЛТЦ-34»	8784,00	2028

5.6. Меры по переоборудованию котельных в источники тепловой энергии, функционирующие в режиме комбинированной выработки электрической и тепловой энергии

Схемой теплоснабжения не предусматривается переоборудования существующих котельных в источники тепловой энергии, функционирующие в режиме комбинированной выработки.

5.7. Меры по переводу котельных, размещенных в существующих и расширяемых зонах действия источников тепловой энергии, функционирующих в режиме комбинированной выработки электрической и тепловой энергии, в пиковый режим работы, либо по выводу их из эксплуатации

Перевода существующих котельных в пиковый режим не предусматривается.

5.8. Температурный график отпуска тепловой энергии для каждого источника тепловой энергии или группы источников тепловой энергии в системе теплоснабжения, работающей на общую тепловую сеть, и оценку затрат при необходимости его изменения

Отпуск тепловой энергии осуществляется согласно утвержденном температурном графикам 130/70ºС – для ТЭЦ и 95/70 ºС – для котельных. Изменения температурного графика не предусматривается.

5.9. Предложения по перспективной установленной тепловой мощности каждого источника тепловой энергии с предложениями по сроку ввода в эксплуатацию новых мощностей

Значения существующих и перспективных тепловых мощностей в городе Канск представлены в таблице 5.4.

Таблица 5.4 – Значения перспективных установленных тепловых мощностей источников теплоснабжения

№	Наименование источника	Существующая установленная мощность, Гкал	Установленная мощность на 2028 г., Гкал
1	АО «Канская ТЭЦ»	325,0	325,0
2	ООО ТЭЦ «Тепло-сбыт-Сервис»	108,0	100,0
3	Котельная №1 «п. Строителей»	8,64	8,64
4	Котельная №3 «ПТУ»	4,38	закрытие
5	Котельная №4 «Березка»	0,849	0,344
6	Котельная №5 «Даурия»	1,25	0,344
7	Котельная №7 «Мелькомбинат»	10,8	10,8
8	Котельная №8 «ЛДК»	1,52	0,688
9	Котельная №9 «Школа»	0,59	0,344
10	Котельная №10 «Де-Корт»	1,48	0,688
11	Котельная №11 «Альчет»	0,84	0,516
12	Котельная №12 «Ново-Канская»	0,84	0,344

№	Наименование источника	Существующая установленная мощность, Гкал	Установленная мощность на 2028 г., Гкал
13	Котельная №13 «5-й военный городок»	4,386	4,0
14	Котельная №15 «ДСУ-5»	0,82	0,52
15	Котельная №16 «ЛТЦ-34»	0,388	0,172
16	Котельная филиала АО «КНП» филиал Восточный	4,6	закрытие
17	Котельная «Канский психоневрологический интернат»	2,8	закрытие
18	Котельная 4-ого военного городка ФБГУ ЦЖКУ №15	8,772	8,772
19	Котельная «Красноярский краевой противотуберкулезный диспансер №1»	0,94	закрытие

Ввода новых источников тепловой энергии в городе Канск не предусматривается.

5.10. Предложения по вводу новых и реконструкции существующих источников тепловой энергии с использованием возобновляемых источников энергии, а также местных видов топлива

Актуализированной схемой теплоснабжения на 2020 год были рассмотрены и включены в мероприятия по развитию схемы теплоснабжения предложения теплоснабжающих организаций по установке котлов, работающих на возобновляемых видах топлива - древесной щепе в том числе:

- предложение АО «Гортепло» по реконструкции котельных №12, №5» с установкой котлов, мощностью 400 кВт (по одному котлу на каждую котельную), работающих на местном возобновляем виде топлива – щепе;

- предложение ООО ТЭЦ «Тепло-Сбыт-Сервис» по установке котла, мощностью 19 Гкал, работающего на древесных отходах – щепе.

Подробный перечень мероприятий по реконструкции существующих источников тепловой энергии с использованием возобновляемых источников энергии, а также местных видов топлива представлены в таблице 5.5.

Таблица 5.5 – Мероприятия по реконструкции источников тепловой энергии

Источ-ник	ИД № проекта	Наименование мероприятия	Объект мероприя-тия	Стоимость мероприятия, тыс. руб	Год реали-зации
ПИ	ИТ1.02.2	Реконструкцию ТЭЦ ООО « Тепло-Сбыт-Сервис» с демон-тажем теплофикационного оборудования и установкой автоматизированных водо-грейных котлов работающих на отходах деревообработки	ООО « Тепло-Сбыт-Сервис»	330508,475	2020
ПИ	ИТ3.12.1	Установка котлов работаю-щих на отходах деревообра-ботки	Котельная №12 АО «Гортепло»	4460,9	2021
ПИ	ИТ3.05.2	Установка котлов работаю-щих на отходах деревообра-ботки	Котельная №5 АО «Гортепло»	4460,9	2021
		Итого		339430,3	

6. ПРЕДЛОЖЕНИЯ ПО СТРОИТЕЛЬСТВУ, РЕКОНСТРУКЦИИ И (ИЛИ) МОДЕРНИЗАЦИИ ТЕПЛОВЫХ СЕТЕЙ

6.1. Предложения по строительству, реконструкции и (или) модернизации тепловых сетей, обеспечивающих перераспределение тепловой нагрузки из зон с дефицитом располагаемой тепловой мощности источников тепловой энергии в зоны с резервом располагаемой тепловой мощности источников тепловой энергии (использование существующих резервов

Предложения по новому строительству и реконструкции тепловых сетей, обеспечивающих перераспределение тепловой нагрузки из зон с дефицитом тепловой мощности в зоны с избытком тепловой мощности, отсутствуют, так как дефицита тепловых мощностей в г. Канске нет.

6.2. Предложения по строительству, реконструкции и (или) модернизации тепловых сетей для обеспечения перспективных приростов тепловой нагрузки в осваиваемых районах поселения, городского округа, города федерального значения под жилищную, комплексную или производственную застройку

Предложения по строительству тепловых сетей сформированы на выданных технических условиях для обеспечения перспективных приростов тепловой нагрузки представлены в таблице 6.1.

Таблица 6.1 – Предложения по строительству тепловых сетей с целью подключения новых потребителей

Источник финансирования	ИД № проекта	Наименование работ	L, м	ДУ, мм	Начало	Завершение	Стоимость, млн. руб. с НДС	Стоимость, млн. руб. без НДС
ПП	ТС 1.1.01.1	Строительство участка тепловой сети от ТК13А/1, Тепломагистраль №1 до «Крытый каток с искусственным льдом в г. Канске» по адресу ул. 40 лет Октября, 57	37	125	2020	2020	2678,43	2232,025
ПП	ТС 1.1.01.2	Строительство участка тепловой сети от ТК-16/6А-2, Тепломагистраль №1 до мкр. 6-й Северо-Западный, 59	50	32	2020	2020	3227,5	2689,583
ПП	ТС 1.1.01.3	Строительство участка тепловой сети от ТК-5, Тепломагистраль №2 до ул. 40 лет Октября, 65, строение 4 «Аквапарк»	20	150	2020	2020	442,4	368,6667
ПП	ТС 1.1.01.4	Строительство участка тепловой сети отТК-10/4, Тепломагистраль №3 до мкр. Северный, 21А	28	32	2020	2020	1807,4	1506,167
ПП	ТС 1.1.01.5	Строительство участка тепловой сети от ТК-10/4, Тепломагистраль №3 до ул. 40 лет Октября, 60, стр. 23	30	32	2020	2020	1936,5	1613,75
ПП	ТС 1.1.01.6	Строительство участка тепловой сети от ТК-13а, Тепломагистраль №3 до ул. В. Яковенко, дом 74, пом. №91,98,99,100	17	40	2020	2020	1097,35	914,4583
ПП	ТС 1.1.01.7	Строительство участка тепловой сети от ТК-13/7-1*, Тепломагистраль №4 до ул. Московская, 41 до ТК-2, Тепломагистраль №4	95	32	2020	2020	6132,25	5110,208
ПП	ТС 1.1.01.8	Строительство участка тепловой сети от ТК-2, Тепломагистраль №4 до ул. Краснопартизанская, 106В	180	32	2020	2020	11619	9682,5

Источник финансирования	ИД № проекта	Наименование работ	L, м	ДУ, мм	Начало	Завершение	Стоимость, млн. руб. с НДС	Стоимость, млн. руб. без НДС
ПП	ТС 1.1.01.9	Строительство участка тепловой сети от ТК-19, Тепломагистраль №4 до ул. Гетоева, 31	92	50	2020	2020	5938,6	4948,833
ПП	ТС 1.1.01.10	Строительство участка тепловой сети от ТК ТК-17/3, Тепломагистраль №4 до ул. Ленина, 18А	107	32	2020	2020	6906,85	5755,708
ПП	ТС 1.1.01.11	Строительство участка тепловой сети от ТК-14, Тепломагистраль№4 до ул. 30 ВЛКСМ, 7	55	32	2020	2020	3550,25	2958,542
ПП	ТС 1.1.01.12	Строительство участка тепловой сети от ТК-7/1а, Тепломагистраль№4 до ул. Московская, 48В	75	32	2020	2020	4841,25	4034,375
ПП	ТС 1.1.01.13	Строительство участка тепловой сети от ТК-24Д, Тепломагистраль №4 до ул. В. Яковенко, 171	25	40	2020	2020	1613,75	1344,792
ПП	ТС 1.1.01.14	Строительство участка тепловой сети от ТК-9/1, Тепломагистраль №4 до ул. Советская, 12Б	40	32	2020	2020	2582	2151,667
ПП	ТС 1.1.01.15	Строительство участка тепловой сети от ТК-5*/3а, Тепломагистраль №4 до пер. Школьный, 9	33	32	2020	2020	2130,15	1775,125
ПП	ТС 1.1.01.16	Строительство участка тепловой сети от ТК-7, Тепломагистраль №5 до пос. Ремзавода, 25А	50	40	2020	2020	3227,5	2689,583
ПП	ТС 1.1.12.17	Строительство участка тепловой сети от коллектора котельная №12 до ул. Лысогорская, 18А	33	32	2019	2019	2130,15	1775,125
ПП	ТС 1.1.02.	Строительство участка тепловой сети от ТК-2/3 от ТМ № 2 до ИП Агаджанян А.О.	50	32	2019	2019	3227,5	2689,583

Источник финансирования	ИД № проекта	Наименование работ	L, м	ДУ, мм	Начало	Завершение	Стоимость, млн. руб. с НДС	Стоимость, млн. руб. без НДС
ПП	ТС 1.1.01.18	Строительство участка тепловой сети от ПНС ТМ-1А до 6-ой Северозападный мкр. №62№63	100	125	2020	2020	7239	6032,5
ПП	ТС 1.1.01.19	Строительство участка тепловой сети от ТК-14. ТМ4Т 1 городок до ул. Красной армии Д5Б	54	50	2020	2020	3485,7	2904,75
Итого							**75813,53**	**63177,94**

6.3. Предложения по строительству, реконструкции и (или) модернизации тепловых сетей в целях обеспечения условий, при наличии которых существует возможность поставок тепловой энергии потребителям от различных источников тепловой энергии при сохранении надежности теплоснабжения

Предложения по новому строительству и реконструкции тепловых сетей для обеспечения нормативной надежности и безопасности теплоснабжения, в соответствии с утвержденными инвестиционными программами, в том числе с учетом резервирования систем теплоснабжения бесперебойной работы тепловых сетей, и систем теплоснабжения в целом, и живучести тепловых сетей, отсутствуют.

6.4. Предложения по строительству, реконструкции и (или) модернизации тепловых сетей для повышения эффективности функционирования системы теплоснабжения, в том числе за счет перевода котельных в пиковый режим работы или ликвидации котельных по основаниям

Согласно указанным Требованиям схема теплоснабжения разрабатывается с соблюдением принципа обеспечения приоритетного использования комбинированной выработки тепловой и электрической энергии для организации теплоснабжения, максимальной загрузки теплофикационных отборов турбин для возможности работы по тепловому графику максимально возможное время. Это повысит выработку на тепловом потреблении и снизит тариф для потребителей. Исходя из значительных резервов тепловой мощности энергоисточников города, значительной доли прироста спроса на тепловую мощность в зонах действия существующих теплоисточников, а также значительной долей капитальных затрат в строительство новых теплоисточников по отношению к капитальным затратам в строительство тепловых сетей при разработки схемы теплоснабжения с целью минимизации затрат, надежного и качественного теплоснабжения при возможности и целесообразности в первую очередь предлагается подключение потребителей к существующим теплоисточникам.

При формировании вариантов развития системы теплоснабжения за основу брались варианты, включенные в действующую схему теплоснабжения, был проведен анализ выполнения предлагаемых действующей схемой теплоснабжения сценариев развития, при необходимости вносились соответствующие корректировки.

Учитывая приоритетное развитие источников тепловой энергии с комбинированной выработкой тепловой энергии схемой теплоснабжения рассматривается 2 варианта расширения зоны действия АО «Канская ТЭЦ» за счет ликвидации части котельных АО «Гортепло»:

1 Вариант. Предполагает значительное расширение зоны действия АО «Канской ТЭЦ» с ликвидацией и последующим переключением потребителей следующих котельных (расположенных как на левом, так и на правом берегах):

- ООО ТЭЦ «Тепло-Сбыт-Сервис»;
- Котельная №1 «п. Строителей» АО «Гортепло»;
- Котельная №3 «ПТУ АО «Гортепло»;
- Котельная №7 «Мелькомбинат» АО «Гортепло»;
- Котельная филиала АО «КНП»;

- Котельная «Канский психоневрологический интернат»;
- Котельная «Красноярский краевой противотуберкулезный диспансер №1»

2 вариант. Расширение зоны действия АО «Канская ТЭЦ» за счет переключения потребителей от закрываемых котельных на правом берегу:

- Котельная №3 «ПТУ АО «Гортепло» (включая зоны котельных, переключенных ранее потребителей: котельная филиала АО «КНП» и Котельная «Красноярский краевой противотуберкулезный диспансер №1»
- Котельная «Канский психоневрологический интернат».

1 вариант развития АО «Канская ТЭЦ» является приоритетным, но ввиду отсутствия источников финансирования на значительные затраты для соблюдения надежности системы теплоснабжения (мероприятия на тепловых сетях), актуализированной схемой теплоснабжения на 2020 год предлагается к развитию 2 вариант развития, являющийся сокращенным вариантом варианта №1 развития схемы теплоснабжения. При этом ликвидация котельных и переключение потребителей от котельных, расположенных на левом берегу на АО «Канская ТЭЦ» требуют ежегодной актуализации.

На основании вариантов развития системы теплоснабжения города Канск были сформированы предложения по реконструкции существующих и строительству новых тепловых сетей включая мероприятия по повышению нормативной надежности, а также мероприятия по реконструкции тепловых сетей с увеличением диаметра и как следствия пропускной способности теплосети. Перечень необходимых мероприятий представлен в таблицах 6.2 - 6.4.

Таблица 6.2 – Мероприятия строительству тепловых сетей с целью переключения нагрузок с закрываемых котельных на источники с комбинированной выработкой

Источник финан-сирования	ИД № проекта	Наименование участка тепловой сети для замены	Обоснование реализации	Объект мероприятия	L, м	ДУ, мм	Начало	Завершение	Стоимость, млн. руб. с НДС	Стоимость, млн. руб. без НДС
ПИ	ТС 2.2.01.1	Строительство новой тепломагистрали от Канской ТЭЦ, с закольцовкой на ТМ-4 для увеличения пропускной способности От ТЭЦ ТГК 13 до ТК-1*	Закрытие котельных	ТЭЦ БХЗ Котельная №1,№7	3300	600	2021	2023	404085	336737,5
ПИ	ТС 2.2.01.2	Строительство новой тепломагистрали от Канской ТЭЦ, с закольцовкой на ТМ-4 для увеличения пропускной способности От ТК-23 до ТК-13 (ТМ-3)	Закрытие котельных	ТЭЦ БХЗ Котельная №1,№7	800	400	2024	2024	80280	66900
ПИ	ТС 2.2.01.3	Строительство тепло магистрали 2ДУ 400 L= 2,2 (0,55 канальная 1,65 на низких опорах	Закрытие котельных	ТЭЦ БХЗ	2200	400	2025	2025	104461,5	87051,25
ПИ	ТС 2.2.01.4	Строительтсво Т/с Ду 250 , 0,800 км взамен паропровода	Закрытие котельных	ТЭЦ БХЗ	800	250	2026	2026	26520	22100
ПИ	ТС 2.2.01.5	Строительтсво Т/с Ду100 , 0,210 км взамен паропровода	Закрытие котельных	ТЭЦ БХЗ	210	100	2026	2026	8045,4	6704,5
ПИ	ТС 2.2.01.6	Строительство Т/с Ду50, 0,643 км взамен паропровода	Закрытие котельных	ТЭЦ БХЗ	643	50	2026	2026	18088,17	15073,475
ПИ	ТС 2.2.01.7	Строительство тепло магистрали 2ДУ 200 L= 3,0 км на низких опорах от новой камеры рядом с ЦТП на месте котельной ООО "Теплосбыт»	Закрытие котельных	Котельная №1 Гортепло	3500	200	2027	2028	59640	49700
ПИ	ТС 2.2.01.8	Строительство тепло магистрали 2ДУ 250 L=2,1 км 0,7 подземная канально, 1,4 надземно	Закрытие котельных	Котельная №7 Гортепло	2100	250	2025	2026	88627	73855,833

Источник финан-сирования	ИД № проекта	Наименование участка тепловой сети для замены	Обоснование реализации	Объект мероприятия	L, м	ДУ, мм	Начало	Завершение	Стоимость, млн. руб. с НДС	Стоимость, млн. руб. без НДС
ПИ	ТС 2.2.01.9	Строительство тепло магистрали 2ДУ 200 L=1,7 км подземная, канально	Закрытие котельных	Котельная №3 Гортепло	1700	200	2021	2023	129642	108035
ИС	ТС 2.2.04.10	Строительство тепломагистрали 2Ду 150 L=0,5 км подземная канальной. Для замещения котельной «КНП»			500	150	2021	2021	10146,792	8455,66
ИС	ТС 2.2.04.11	Строительство тепломагистрали от УТ 13 до Дом ребёнка	Закрытие котельных	Дом ребёнка	2200	125; 100; 50; 32	2021	2021	32916,164	27430,137
ИС	ТС 2.2.04.12	Строительство тепломагистрали от УТ 13 до КГПД	Закрытие котельных	Котельная «Канский противотуберкулёзный диспансер №1»	400	100	2021	2021	7233,235	6027,6958
		Итого:							**969685,261**	**808071,051**

Взам. инв. №

Подп. и дата

Инв. № подл.

Таблица 6.3 – Мероприятия по реконструкции тепловых сетей с целью переключения нагрузок с закрываемых котельных

Источник финан-сирования	ИД № проекта	Наименование участка тепловой сети для замены	Обоснование реализации	Объект мероприятия	L, м	ДУ, мм	Начало	Завершение	Стоимость, млн. руб. с НДС	Стоимость, млн. руб. без НДС
АМ	ТС 2.1.01.1	Реконструкция тепловых сетей для закольцовки тепломагистралей Канской ТЭЦ От ТК-13 до ТК-13а/5	Закрытие котельных	ТЭЦ БХЗ Котельная №1,№7	505	500	2020	2020	32597,75	27164,79
АМ	ТС 2.1.01.2	Реконструкция ТС мостовой переход с увеличением диаметра до ДУ600	Закрытие котельных	ТЭЦ БХЗ	380	600	2019	2019	28734	23945
АМ	ТС 2.1.01.3	Реконструкция участка тепловой сети с заменой диаметра с ДУ 250 на ДУ 300 (надземная канальная 0,35 км)	Закрытие котельных	котельной №7 Гортепло	350	300	2021	2021	18385,5	15321,25
АМ	ТС 2.1.01.4	Реконструкция участка тепловой сети с заменой диаметра с ДУ 200 на ДУ 250 (подземная канальная 0,1 км)	Закрытие котельных	котельной №7 Гортепло	100	250	2022	2022	4857	4047,5
АМ	ТС 2.1.04.5	Реконструкция существующих тепловых сетей	Закрытие котельных	КНП	2200	125; 100; 50	2021	2021	27430,13667	22858,45
АМ	ТС 2.1.04.6	Реконструкция с увеличением диаметра и строительство тепломагистрали 2Ду 100 L=0,4 км подземная канальной.	Закрытие котельных	Котельная «Канский псхоневрологический интернат»	400	100	2021	2021	6027,695833	5023,08
АМ	ТС 2.1.01.7	Реконструкция участка тепловой сети с заменой диаметра с ДУ 250 на ДУ 400 (подземная канальная 0,9 км)	Закрытие котельных	ТЭЦ БХЗ	900	400	2021	2021	98037,00	81697,5
Итого:									**216069,0825**	**180057,60**

Таблица 6.4 – Мероприятия по строительству ЦТП с целью переключения нагрузок с закрываемых котельных на источники с комбинированной выработкой

Источник финан-сирования	ИД № проекта	Наименование участка тепловой сети для замены	Обоснование реализации	Объект мероприятия	Начало	Завершение	Стоимость, млн. руб. с НДС	Стоимость, млн. руб. без НДС
ИС	ТС 2.3.01.1	Строительство ЦТП для подключение нагрузки потребителей ООО «Тепло-Сбыт-Сервис» Q=14,0 Гкал/час	Закрытие котельных	ТЭЦ БХЗ	2027	2027	37800	31500
ИС	ТС 2.3.01.2	Строительство ПНС на обратной магистрали	Закрытие котельных	ТЭЦ БХЗ	2027	2027	12714	10595
ИС	ТС 2.3.01.3	Строительсттво ЦТП Q=4,0 Гкал/час	Закрытие котельных	Котельная №1 Гортепло	2028	2028	10800	9000
ИС	ТС 2.3.01.4	Строительство ЦТП Q=6,0 Гкал/час	Закрытие котельных	Котельная №7 Гортепло	2026	2026	16200	13500
ИС	ТС 2.3.01.5	Строительсттво ЦТП Q=2,2, Гкал/час	Закрытие котельных	Котельная №3 Гортепло	2024	2024	5940	4950
ИС	ТС 2.3.01.6	Строительство ЦТП мощностью 1 Гкал для перехода на температурный график 95/70°С	Закрытие котельных	Котельная «Канский псхоневрологический интернат»	2021	2021	2500	2083,3333
Итого:							**85954**	**71628,333**

6.5. Предложения по строительству, реконструкции и (или) модернизации тепловых сетей для обеспечения нормативной надежности теплоснабжения потребителей

Так как схемой теплоснабжения предусматривается уменьшение количества источников теплоснабжения большое внимание в схеме теплоснабжения уделяется надежности теплоснабжения.

Для поддержания надежности тепловых сетей актуализированной схемой теплоснабжения предусматривается обновление парка тепловых сетей. Мероприятия по обновлению тепловых сетей и их замене в связи с исчерпанием ресурса представлены в таблице 6.5.

Таблица 6.5 – Мероприятия по замене тепловых сетей с целью устранения износа

Источник финансирования	ИД № проекта	Наименование участка тепловой сети для замены	L, м	ДУ, мм	Начало	Завершение	Стоимость, млн. руб. с НДС	Стоимость, млн. руб. без НДС
АМ	ТС 3.0.01.1	От ТК22-до ТК20 после мостового переходаТМ4	380	630х10	2019	2019	46531	38775,83
АМ	ТС 3.0.01.2	ТК19-5 до ЖД 53 ул. Московская, ТМ4	100	108х4	2019	2019	6547	5455,83
АМ	ТС 3.0.02.3	По ул. Восточной от ТК-1/9 до ТК-1/9а	21	76х3,5	2019	2019	1355,55	1129,63
АМ	ТС 3.0.03.4	От ТК-3 до ТК3/1	50	150	2019	2019	1106	921,67
АМ	ТС 3.0.03.5	От ТК-3 до ТК3/1	43	150	2019	2019	951,16	792,63
АМ	ТС 3.0.07.6	От ТК3 до ТК4	8	300	2019	2019	709,2	591,00
АМ	ТС 3.0.07.7	От ТК4 до ТК5	79	300	2019	2019	7003,35	5836,13
АМ	ТС 3.0.07.8	От ТК5 до ТК5/1	31,6	250	2019	2019	2695,796	2246,50
АМ	ТС 3.0.11.9	От ТК1 до ТК3	70	100	2019	2019	4601,8	3834,83
АМ	ТС 3.0.11.10	От котельной №11 до ТК1	144	100, 32, 25	2019	2019	10424,16	8686,80
АМ	ТС 3.0.13.11	От ТК1 до врезки в Ду200	60	250	2019	2019	5118,6	4265,50
АМ	ТС 3.0.13.12	От врезки в Ду200 до ТК2	86	200	2019	2019	6559,22	5466,02
АМ	ТС 3.0.13.13	От ТК2 до ТК3	82	200	2019	2019	6254,14	5211,78
АМ	ТС 3.0.02.14	Замена тепловых сетей от ТК-4 до ТК-5, котельная №1 "пос. Строителей" г. Канск	64	200	2020	2020	4881,28	4067,73
АМ	ТС 3.0.02.15	Замена тепловых сетей от ТК-6 до ТК-7, котельная №1 "пос. Строителей" г. Канск	87	150	2020	2020	1924,44	1603,70
АМ	ТС 3.0.04.16	Замена тепловых сетей от ТК-3 до здания почты, котельная №3 "ПТУ" г. Канск	101	32	2020	2020	6519,55	5432,96
АМ	ТС 3.0.11.17	Замена тепловых сетей от ТК-1 до ТК-4, котельная №11 "Альчет" г. Канск	40,2	100	2020	2020	2642,748	2202,29

Источник финансирования	ИД № проекта	Наименование участка тепловой сети для замены	L, м	ДУ, мм	Начало	Завершение	Стоимость, млн. руб. с НДС	Стоимость, млн. руб. без НДС
АМ	ТС 3.0.13.18	Замена тепловых сетей надземных тепловых 2Ду-100 от ТК-7 до жилых домов №45 и № 46, котельная №13 "5-й Военный городок" г. Канск	70,4	100	2020	2020	4628,096	3856,75
АМ	ТС 3.0.01.19	ТК 8 до ТК 9, ул. Гвардейская, ТМ №3	239	400	2020	2020	23983,65	19986,38
АМ	ТС 3.0.01.20	ТК 13 до ж.д.№18, мкр.2 й Северный, ТМ№3	110	100	2020	2020	7231,4	6026,17
АМ	ТС 3.0.01.21	ТК 10/3 до ж.д. мкр. Северный 20/1, ТМ№3	80	65	2020	2020	5164	4303,33
АМ	ТС 3.0.01.22	ТК 1/3 до ТК1/3Б, ул. Крестьянская, ТМ№4	128	150	2020	2020	2831,36	2359,47
АМ	ТС 3.0.01.23	ТК 7/1 до ТК 7/2 ул. 30лет ВЛКСМ, ТМ№4	100	100	2020	2020	6574	5478,33
АМ	ТС 3.0.01.25	УТ1 до ТК-2/8, ул. Куйбышева, ТМ№3.	125	250	2019	2019	10663,75	8886,46
АМ	ТС 3.0.01.26	УТ1 до ТК-2/8, ул. Куйбышева, ТМ№3.	237	200	2019	2019	18075,99	15063,33
АМ	ТС 3.0.01.27	УТ1 до ТК-2/8, ул. Куйбышева, ТМ№3.	70	159	2019	2019	1548,4	1290,33
АМ	ТС 3.0.01.28	УТ1 до ТК-2/8, ул. Куйбышева, ТМ№3.	140	133	2019	2019	10134,6	8445,50
АМ	ТС 3.0.01.29	УТ1 до ТК-2/8, ул. Куйбышева, ТМ№3.	320	80	2019	2019	20656	17213,33
АМ	ТС 3.0.01.30	от ТК14/1, ТМ№1 до ввода в здание по ул. 40 лет Октября, 57	160	125	2020	2020	11582,4	9652,00
АМ	ТС 3.0.16.31	ТК1 – ТК2	150	250	2021	2021	12796,5	10663,75
АМ	ТС 3.0.02.32	Капитальный ремонт тепловых сетей от ТК-3/1-3 до жилого дома ул. Сибирская, 7	45	50	2019	2019	2904,75	2420,63
АМ	ТС 3.0.02.33	Капитальный ремонт тепловых сетей по ул. Восточной от ТК-1/25-4в до жилого дома 36,38 и пер. Больничный, д.3	89	65	2019	2019	5744,95	4787,46
АМ	ТС 3.0.01.34	Капитальный ремонт от ТК-12 до ТК-16	182	150	2019	2019	4025,84	3354,87

Источник финансирования	ИД № проекта	Наименование участка тепловой сети для замены	L, м	ДУ, мм	Начало	Завершение	Стоимость, млн. руб. с НДС	Стоимость, млн. руб. без НДС
АМ	ТС 3.0.01.35	Капитальный ремонт от ТК-12 до ТК-16	182	100	2019	2019	11964,68	9970,57
АМ	ТС 3.0.03.36	Теплотрасса от котельной до врезки в трубопровод Д-200 мм	5,5	0,273	2022	2022	469,205	391,00
АМ	ТС 3.0.03.37	Теплотрасса от врезки до ТК-1	106	0,219	2022	2022	8084,62	6737,18
АМ	ТС 3.0.03.38	Теплотрасса от ТК-1 до ТК-2	15	0,219	2022	2022	1144,05	953,38
АМ	ТС 3.0.03.39	Теплотрасса от ТК-2 до врезки в Д-150 мм	104	0,219	2022	2022	7932,08	6610,07
АМ	ТС 3.0.03.40	Теплотрасса от врезки Д-200 мм до ТК-3	5	0,159	2023	2023	110,6	92,17
АМ	ТС 3.0.03.41	Теплотрасса от котельной до врезки на ж.д. №10 (в 2-х трубном исполнении, обратная)	570	0,159	2023	2023	12608,4	10507,00
АМ	ТС 3.0.03.42	Теплотрасса от врезки Д-200 мм к ж.д. №10 до Тк-1А (в 2-трубном исполнении, обратная)	9	0,159	2023	2023	199,08	165,90
АМ	ТС 3.0.07.43	Теплотрасса от врезки в Д-500 до ТК-2	27	0,325	2023	2023	2393,55	1994,63
АМ	ТС 3.0.07.44	Теплотрасса от врезки до ТК-2	35	0,325	2023	2023	3102,75	2585,63
АМ	ТС 3.0.07.45	Теплотрасса от ТК-2 до ТК-3	68	0,325	2023	2023	6028,2	5023,50
АМ	ТС 3.0.07.46	Теплотрасса от ТК-3 до ТК-4	8	0,325	2023	2023	709,2	591,00
АМ	ТС 3.0.07.47	Теплотрасса от ТК-4 до ТК-5	70	0,325	2023	2023	6205,5	5171,25
АМ	ТС 3.0.07.48	Теплотрасса от ТК-42 до ТК-43 Мкр. Солнечный - от ЦТП до "пл. 10Ж" (ГВС)	46	0,089	2023	2023	2969,3	2474,42
АМ	ТС 3.0.10.49	Теплотрасса от котельной до ТК-1	108	32	2024	2024	6971,4	5809,50
АМ	ТС 3.0.10.50	Теплотрасса от ТК-1 до ТК-2	108	0,06	2024	2024	6971,4	5809,50
АМ	ТС 3.0.10.51	Теплотрасса от ТК-2 до ТК-2/1 ул. Цветочная	89	32	2024	2024	5744,95	4787,46
АМ	ТС 3.0.10.52	Теплотрасса от ТК-2/1 до ТК-2/2 ул. Цветочная	89	32	2024	2024	5744,95	4787,46
АМ	ТС 3.0.10.53	Теплотрасса от ТК-2 до ТК-2/2 ул. Цветочная	89	32	2024	2024	5744,95	4787,46

Источник финансирования	ИД № проекта	Наименование участка тепловой сети для замены	L, м	ДУ, мм	Начало	Завершение	Стоимость, млн. руб. с НДС	Стоимость, млн. руб. без НДС
АМ	ТС 3.0.10.54	Теплотрасса от ТК-2 до ТК-2/3 ул. Цветочная	89	32	2024	2024	5744,95	4787,46
АМ	ТС 3.0.10.55	Теплотрасса от ТК-2/3 до ТК-2/4 ул. Цветочная	89	32	2024	2024	5744,95	4787,46
АМ	ТС 3.0.10.56	Теплотрасса от ТК-2/4 до ТК-2/5 ул. Цветочная	89	32	2024	2024	5744,95	4787,46
АМ	ТС 3.0.10.57	Теплотрасса от ТК-2/5 до ТК-2/6 ул. Цветочная	89	32	2024	2024	5744,95	4787,46
АМ	ТС 3.0.10.58	Теплотрасса от ТК-2/6 до ТК-2/7 ул. Цветочная	89	32	2024	2024	5744,95	4787,46
АМ	ТС 3.0.10.59	Теплотрасса от ТК-2/7 до ТК-2/8 ул. Цветочная	38	32	2024	2024	2452,9	2044,08
АМ	ТС 3.0.10.60	Теплотрасса от ТК-2/2 до ж.д. №2 ул. Цветочная	57	32	2024	2024	3679,35	3066,13
АМ	ТС 3.0.10.61	Теплотрасса от ТК-2/1 к ж.д. №2,4 ул. Цветочная	38	32	2024	2024	2452,9	2044,08
АМ	ТС 3.0.10.62	Теплотрасса от врезки в Д-50 мм до ж.д. №2 ул. Цветочная	38	32	2024	2024	2452,9	2044,08
АМ	ТС 3.0.10.63	Теплотрасса от врезки в Д-50 мм до ж.д. ул. Цветочная	57	32	2025	2025	3679,35	3066,13
АМ	ТС 3.0.10.64	Теплотрасса от ТК-2 к ж.д. №4,6 ул. Цветочная	38	32	2025	2025	2452,9	2044,08
АМ	ТС 3.0.10.65	Теплотрасса от врезки в Д-50 мм до ж.д. №4 ул. Цветочная	38	32	2025	2025	2452,9	2044,08
АМ	ТС 3.0.10.66	Теплотрасса от врезки Д-50 мм до ж.д. №6 ул. Цветочная	57	32	2025	2025	3679,35	3066,13
АМ	ТС 3.0.10.67	Теплотрасса от ТК-2/3 к ж.д. №6,8 ул. Цветочная	38	32	2025	2025	2452,9	2044,08
АМ	ТС 3.0.10.68	Теплотрасса от врезки в Д-50 мм до ж.д. №6 ул. Цветочная	38	32	2025	2025	2452,9	2044,08
АМ	ТС 3.0.10.69	Теплотрасса от врезки в Д-50 мм до ж.д. №8 ул. Цветочная	57	32	2025	2025	3679,35	3066,13

Источник финансирования	ИД № проекта	Наименование участка тепловой сети для замены	L, м	ДУ, мм	Начало	Завершение	Стоимость, млн. руб. с НДС	Стоимость, млн. руб. без НДС
АМ	ТС 3.0.10.70	Теплотрасса от ТК-2/4 до ж.д. №8 ул. Цветочная	38	32	2026	2026	2452,9	2044,08
АМ	ТС 3.0.10.71	Теплотрасса от врезки Д-50 мм до ж.д. №8	57	32	2026	2026	3679,35	3066,13
АМ	ТС 3.0.10.72	Теплотрасса от ТК-2/5 до ж.д. № 10 ул. Цветочная	57	32	2026	2026	3679,35	3066,13
АМ	ТС 3.0.10.73	Теплотрасса от ТК-2/6 до ж.д. №12 ул. Цветочная	57	32	2026	2026	3679,35	3066,13
АМ	ТС 3.0.10.74	Теплотрасса от ТК-2/7 до ж.д. №14 ул. Цветочная	57	32	2026	2026	3679,35	3066,13
АМ	ТС 3.0.10.75	Теплотрасса от ТК2/8 до ж.д. №16 ул. Цветочная	57	32	2026	2026	3679,35	3066,13
АМ	ТС 3.0.10.76	Теплотрасса от ТК-2/8 до ж.д. №7 ул. Цветочная	108	32	2026	2026	6971,4	5809,50
АМ	ТС 3.0.10.77	Теплотрасса от котельной до ТК-3 пер. Чкалова	108	32	2026	2026	6971,4	5809,50
АМ	ТС 3.0.10.78	Теплотрасса от ТК-3 до ТК-4	57	32	2026	2026	3679,35	3066,13
АМ	ТС 3.0.10.79	Теплотрасса от ТК-4 до административного здания	108	32	2026	2026	6971,4	5809,50
АМ	ТС 3.0.10.80	Теплотрасса от ТК-4 до ТК-5	38	32	2027	2027	2452,9	2044,08
АМ	ТС 3.0.10.81	Теплотрасса от ТК-5 до магазина	38	32	2027	2027	2452,9	2044,08
АМ	ТС 3.0.10.82	Теплотрасса от ТК-5 до магазина	108	32	2027	2027	6971,4	5809,50
АМ	ТС 3.0.10.83	Теплотрасса от ТК-5 до ТК-6	108	32	2027	2027	6971,4	5809,50
АМ	ТС 3.0.10.84	Теплотрасса от ТК-6 до ТК-7	110	32	2027	2027	7100,5	5917,08
АМ	ТС 3.0.10.85	Теплотрасса от ТК-7 до ж.д. №33 ул. Красной Армии	1	32	2027	2027	64,55	53,79
АМ	ТС 3.0.10.86	Теплотрасса от ТК-3 до врезки в трубопровод 80 мм пер. Чкалова	7	32	2027	2027	451,85	376,54
АМ	ТС 3.0.10.87	Теплотрасса от ТК-3 до врезки в трубопровод 80 мм пер. Чкалова	41	32	2027	2027	2646,55	2205,46

Источник финансирования	ИД № проекта	Наименование участка тепловой сети для замены	L, м	ДУ, мм	Начало	Завершение	Стоимость, млн. руб. с НДС	Стоимость, млн. руб. без НДС
АМ	ТС 3.0.10.88	Теплотрасса от врезки в Д-80 мм до ТК-3/1 пер. Чкалова	112	32	2027	2027	7229,6	6024,67
АМ	ТС 3.0.10.89	Теплотрасса от ТК-3/1 до ТК-3/2 пер. Чкалова	34	32	2027	2027	2194,7	1828,92
АМ	ТС 3.0.10.90	Теплотрасса от ТК-3/2 до ТК-8 пер. Чкалова	34	32	2027	2027	2194,7	1828,92
АМ	ТС 3.0.10.91	Теплотрасса от ТК-8 до ТК-8/1 пер. Чкалова	34	32	2027	2027	2194,7	1828,92
АМ	ТС 3.0.10.92	Теплотрасса от тк-8/1 до ТК-9	34	32	2027	2027	2194,7	1828,92
АМ	ТС 3.0.10.93	Теплотрасса от ТК-9 до ж.д. №8 пер. Чкалова	64	32	2027	2027	4131,2	3442,67
АМ	ТС 3.0.10.94	Теплотрасса от ТК-9 до ж.д. №9 пер. Чкалова	15	32	2027	2027	968,25	806,88
АМ	ТС 3.0.10.95	Теплотрасса от врезки в трубопровод 80 мм до ж.д. №7 пер. Чкалова	15	32	2027	2027	968,25	806,88
АМ	ТС 3.0.10.96	Теплотрасса от ТК-8 до ж.д. №5 пер. Чкалова	15	32	2028	2028	968,25	806,88
АМ	ТС 3.0.10.97	Теплотрасса от врезки в трубопровод 80 мм до ж.д. №3 пер. Чкалова	15	32	2028	2028	968,25	806,88
АМ	ТС 3.0.10.98	Теплотрасса от врезки в трубопровод 80 мм до ж.д. №1 пер. Чкалова	15	32	2028	2028	968,25	806,88
АМ	ТС 3.0.10.99	Теплотрасса от котельной до склада №1	5	32	2028	2028	322,75	268,96
АМ	ТС 3.0.10.100	Теплотрасса от склада №1 до складов №2,3	55	32	2028	2028	3550,25	2958,54
АМ	ТС 3.0.03.101	Теплотрасса от ТК-7 до ТК-8/1	49	32	2028	2028	3162,95	2635,79
АМ	ТС 3.0.03.102	Теплотрасса от ТК-8/1 до ТК-8	45	32	2028	2028	2904,75	2420,63
АМ	ТС 3.0.03.103	Теплотрасса от ТК-11 до ТК-12	8	32	2028	2028	516,4	430,33
АМ	ТС 3.0.03.104	Теплотрасса от ТК-12 до ТК13	194,5	32	2028	2028	12554,975	10462,48
АМ	ТС 3.0.03.105	Теплотрасса от ТК-13 до ТК-13/1	77	32	2028	2028	4970,35	4141,96
АМ	ТС 3.0.03.106	Теплотрасса от ТК-13/1 до ТК-14	202,5	32	2028	2028	13071,375	10892,81

Источник финансирования	ИД № проекта	Наименование участка тепловой сети для замены	L, м	ДУ, мм	Начало	Завершение	Стоимость, млн. руб. с НДС	Стоимость, млн. руб. без НДС
АМ	ТС 3.0.03.107	Теплотрасса от ТК-24 до ТК-25	42	32	2028	2028	2711,1	2259,25
АМ	ТС 3.0.04.108	Теплотрасса от хозкорпуса до проходной (собст. нужды)	8	32	2028	2028	516,4	430,33
АМ	ТС 3.0.01.109	От отв. Корост2 до здание типографии	10	0,05	2023	2023	645,5	537,92
АМ	ТС 3.0.01.110	От отвКорост2 до ТК-12А/1	108,7	0,05	2023	2023	7016,585	5847,15
АМ	ТС 3.0.01.111	От отв. Московская,43Б до ул. Московская, д.43Б	2	0,05	2023	2023	129,1	107,58
АМ	ТС 3.0.01.112	От отв. Московская, 43Б до ТК-13/7-1	28,4	0,05	2023	2023	1833,22	1527,68
АМ	ТС 3.0.01.113	От СК до ТК-7/1	157	0,4	2023	2023	15754,95	13129,13
АМ	ТС 3.0.01.114	От ТК-1* до ТК-1	1080	0,2	2023	2023	82371,6	68643,00
АМ	ТС 3.0.01.115	От ТК-1*/1 до ТК-1*/1А	140,2	0,07	2023	2023	9049,91	7541,59
АМ	ТС 3.0.01.116	От ТК-1/10* до ТК-1/17*	188,5	0,15	2023	2023	4169,62	3474,68
АМ	ТС 3.0.01.117	От ТК-1/17* до ТК-1/18	17,7	100	2023	2023	1163,598	969,67
АМ	ТС 3.0.01.118	От ТК-1/18 до ТК-13/3в	93,8	100	2023	2023	6166,412	5138,68
АМ	ТС 3.0.01.119	От ТК-1/8* до ТК-1/8*-1	123,5	100	2023	2023	8118,89	6765,74
АМ	ТС 3.0.01.120	От ТК-1/8*-1 до ТК-1/9*	71,2	100	2023	2023	4680,688	3900,57
АМ	ТС 3.0.01.121	От ТК-10 до ТК-10/1	68,5	100	2023	2023	4503,19	3752,66
АМ	ТС 3.0.01.122	От ТК-10 до ТК-9	103,4	100	2023	2023	6797,516	5664,60
АМ	ТС 3.0.01.123	От ТК-10/4 до взрослого инфекционного отделения	29	100	2023	2023	1906,46	1588,72
АМ	ТС 3.0.01.124	От ТК-10/5 до мкр. Северный, д.№17	62	100	2023	2023	4075,88	3396,57
АМ	ТС 3.0.01.125	От ТК-11 до ТК-11А	10	100	2023	2023	657,4	547,83
АМ	ТС 3.0.01.126	От ТК-11/5 до мкр. Северный, д.№3	23	100	2023	2023	1512,02	1260,02
АМ	ТС 3.0.01.127	От ТК-11А до ТК-11/1	77,2	100	2023	2023	5075,128	4229,27
АМ	ТС 3.0.01.128	От ТК-12 до ТК-12А	96,4	100	2023	2023	6337,336	5281,11
АМ	ТС 3.0.01.129	От ТК-12/3 до мкр. Северный, д.№23	28	100	2023	2023	1840,72	1533,93

Источник финансирования	ИД № проекта	Наименование участка тепловой сети для замены	L, м	ДУ, мм	Начало	Завершение	Стоимость, млн. руб. с НДС	Стоимость, млн. руб. без НДС
АМ	ТС 3.0.01.130	От ТК-12А до отвКорост2	25	100	2023	2023	1643,5	1369,58
АМ	ТС 3.0.01.131	От ТК-12А до ТК-12Б	67,3	100	2023	2023	4424,302	3686,92
АМ	ТС 3.0.01.132	От ТК-12А/1 до ул. Коростелева, д.1	60,5	100	2024	2024	3977,27	3314,39
АМ	ТС 3.0.01.133	От ТК-12Б до ТК-12В	29,8	100	2024	2024	1959,052	1632,54
АМ	ТС 3.0.01.134	От ТК-13 до ТК-12	110,5	100	2024	2024	7264,27	6053,56
АМ	ТС 3.0.01.135	От ТК-13/1* до ТК-13а/4	146,6	100	2024	2024	9637,484	8031,24
АМ	ТС 3.0.01.136	От ТК-13/10 до ул. 30 лет ВЛКСМ, д.6	15	100	2024	2024	986,1	821,75
АМ	ТС 3.0.01.137	от ТК-13/10 до ул. 30 лет ВЛКСМ, д.14	64,3	100	2024	2024	4227,082	3522,57
АМ	ТС 3.0.01.138	От ТК-13/2а до ТК-13/3	10	100	2024	2024	657,4	547,83
АМ	ТС 3.0.01.139	От ТК-13/2а до Магазин	26	100	2024	2024	1709,24	1424,37
АМ	ТС 3.0.01.140	От ТК-13/4 до 2-й Северный мкр., д.№10А	33	100	2024	2024	2169,42	1807,85
АМ	ТС 3.0.01.141	От ТК-13/4 до ТК-13/4-1	31	100	2024	2024	2037,94	1698,28
АМ	ТС 3.0.01.142	От ТК-13/4-1 до ул. 30 лет ВЛКСМ, д.28	2	100	2024	2024	131,48	109,57
АМ	ТС 3.0.01.143	От ТК-13/5 до ТК-13/5а	195	100	2024	2024	12819,3	10682,75
АМ	ТС 3.0.01.144	От ТК-13/5 до ТК-13/6	26,2	100	2024	2024	1722,388	1435,32
АМ	ТС 3.0.01.145	От ТК-13/6 до ТК-13/7	15,5	100	2024	2024	1018,97	849,14
АМ	ТС 3.0.01.146	От ТК-13/6 до ул. 30 лет ВЛКСМ, д. 18А	10	100	2024	2024	657,4	547,83
АМ	ТС 3.0.01.147	От ТК-13/7 до отв. Московская, 43Б	10	100	2024	2024	657,4	547,83
АМ	ТС 3.0.01.148	От ТК-13/7 до ТК-13/8	52,7	100	2025	2025	3464,498	2887,08
АМ	ТС 3.0.01.149	От ТК-13/7-1 до ул. Московская, д.43	10	100	2025	2025	657,4	547,83
АМ	ТС 3.0.01.150	От ТК-13/8 до ТК-13/9	38,1	100	2025	2025	2504,694	2087,25
АМ	ТС 3.0.01.151	От ТК-13/9 до ул. 30 лет ВЛКСМ, д.16	4	100	2025	2025	262,96	219,13

Источник финансирования	ИД № проекта	Наименование участка тепловой сети для замены	L, м	ДУ, мм	Начало	Завершение	Стоимость, млн. руб. с НДС	Стоимость, млн. руб. без НДС
АМ	ТС 3.0.01.152	От ТК-13/9 до ТК-13/9-1	10	100	2025	2025	657,4	547,83
АМ	ТС 3.0.01.153	От ТК-13/9-1 до ТК-13/10	25	100	2025	2025	1643,5	1369,58
АМ	ТС 3.0.01.154	От ТК-13а/2 до ТК-13а/5	123,2	100	2025	2025	8099,168	6749,31
АМ	ТС 3.0.01.155	От ТК-13а/4 до ТК-13а/2	89,9	100	2025	2025	5910,026	4925,02
АМ	ТС 3.0.01.156	От ТК-13а/5 до ТК-2/1	5	100	2025	2025	328,7	273,92
АМ	ТС 3.0.01.157	От ТК-15* до ТК-15В	2	100	2025	2025	131,48	109,57
АМ	ТС 3.0.01.158	От ТК-15Б до ТК-16*	71,3	100	2025	2025	4687,262	3906,05
АМ	ТС 3.0.01.159	От ТК-16* до ТК-16*/1	26,8	100	2025	2025	1761,832	1468,19
АМ	ТС 3.0.01.160	От ТК-16* до ТК-17*	101,5	100	2025	2025	6672,61	5560,51
АМ	ТС 3.0.01.161	От ТК-16* до ТК-16*В	40,5	100	2026	2026	2662,47	2218,73
АМ	ТС 3.0.01.162	От ТК-16*/1 до ул. Парижской Коммуны, д.65	10	100	2026	2026	657,4	547,83
АМ	ТС 3.0.01.163	От ТК-17* до ул. Коростелева, д.21	34	100	2026	2026	2235,16	1862,63
АМ	ТС 3.0.01.164	От ТК-17/6 до ул. Ленина, д.20 автовокзал	212,9	100	2026	2026	13996,046	11663,37
АМ	ТС 3.0.01.165	От ТК-18* до ул. Московская, д.76	60,3	100	2026	2026	3964,122	3303,44
АМ	ТС 3.0.01.166	От ТК-19* до ТК-18*	103,4	100	2026	2026	6797,516	5664,60
АМ	ТС 3.0.01.167	От ТК-19* до ТК-19/5	34,4	100	2026	2026	2261,456	1884,55
АМ	ТС 3.0.01.168	От ТК-19*/1 до ТК-19*/1-1	59,6	100	2026	2026	3918,104	3265,09
АМ	ТС 3.0.01.169	От ТК-19*/1 до ул. Московская, д.67	10	100	2026	2026	657,4	547,83
АМ	ТС 3.0.01.170	От ТК-2* до ТК-1*	100,5	100	2026	2026	6606,87	5505,73
АМ	ТС 3.0.01.171	От ТК-2/1 до ТК-3	94,4	100	2026	2026	6205,856	5171,55
АМ	ТС 3.0.01.172	От ТК-2/4 до ТК-2/5	48	100	2026	2026	3155,52	2629,60
АМ	ТС 3.0.01.173	От ТК-2/5 до ул. 40 лет Октября, д.№54	38	100	2026	2026	2498,12	2081,77
АМ	ТС 3.0.01.174	От ТК-2/9-6 до ул. 40 лет Октября, д.№19	6	100	2026	2026	394,44	328,70
АМ	ТС 3.0.01.175	Оот ТК-2/9-6 до ТК-2/9-7	58	100	2026	2026	3812,92	3177,43

Источник финансирования	ИД № проекта	Наименование участка тепловой сети для замены	L, м	ДУ, мм	Начало	Завершение	Стоимость, млн. руб. с НДС	Стоимость, млн. руб. без НДС
АМ	ТС 3.0.01.176	От ТК-2/9-7 до ул. 40 лет Октября, д.№17	17	100	2026	2026	1117,58	931,32
АМ	ТС 3.0.01.177	От ТК-2/9-9 до ул. Ангарская, д.№8	67	100	2026	2026	4404,58	3670,48
АМ	ТС 3.0.01.178	От ТК-20* до ТК-20*/2	44,1	100	2026	2026	2899,134	2415,95
АМ	ТС 3.0.01.179	От ТК-20*/2 до ТК-20*/1	10	100	2026	2026	657,4	547,83
АМ	ТС 3.0.01.180	От ТК-20*/2 до ТК-19*	111,7	100	2026	2026	7343,158	6119,30
АМ	ТС 3.0.01.181	От ТК-3 до ТК-4	116,2	100	2026	2026	7638,988	6365,82
АМ	ТС 3.0.01.182	От ТК-3* до ул. Краснопартизанская, д.106	30	100	2026	2026	1972,2	1643,50
АМ	ТС 3.0.01.183	От ТК-3/1 до ТК-3/2	91	100	2026	2026	5982,34	4985,28
АМ	ТС 3.0.01.184	От ТК-3/2 до ТК-13/1*	143,6	100	2026	2026	9440,264	7866,89
АМ	ТС 3.0.01.185	От ТК-3а/5-1 до ул. Краснопартизанская, д. 25	146,6	100	2026	2026	9637,484	8031,24
АМ	ТС 3.0.01.186	От ТК-3а/5-1 до ул. Краснопартизанская, д. 18	13	100	2026	2026	854,62	712,18
АМ	ТС 3.0.01.187	От ТК-3а/5-1 до ТК-3а/5-2	73,9	100	2026	2026	4858,186	4048,49
АМ	ТС 3.0.01.188	От ТК-3а/5-2 до ул. Краснопартизанская, д. 17	61	100	2027	2027	4010,14	3341,78
АМ	ТС 3.0.01.189	От ТК-3а/5-2 до ЛВЗ	173	100	2027	2027	11373,02	9477,52
АМ	ТС 3.0.01.190	От ТК-4/1 до ул. Куйбышева, д.№8	30	100	2027	2027	1972,2	1643,50
АМ	ТС 3.0.01.191	От ТК-4/1 до ТК-4/2	200	100	2027	2027	13148	10956,67
АМ	ТС 3.0.01.192	От ТК-4/1А до ул. Краснопартизанская, д.96	15	100	2027	2027	986,1	821,75
АМ	ТС 3.0.01.193	От ТК-4/2 до ТК-4/3	55,5	100	2027	2027	3648,57	3040,48
АМ	ТС 3.0.01.194	От ТК-4а* до ТК-4б*	26,7	100	2027	2027	1755,258	1462,72
АМ	ТС 3.0.01.195	От ТК-4а* до ул. Крестьянская, д.21 (туб. Больница)	12	100	2027	2027	788,88	657,40
АМ	ТС 3.0.01.196	От ТК-4а/2 до отв. Московская, 16	45	100	2027	2027	2958,3	2465,25
АМ	ТС 3.0.01.197	От ТК-4б* до Прачечная + Гараж	21,7	100	2027	2027	1426,558	1188,80

Источник финансирования	ИД № проекта	Наименование участка тепловой сети для замены	L, м	ДУ, мм	Начало	Завершение	Стоимость, млн. руб. с НДС	Стоимость, млн. руб. без НДС
АМ	ТС 3.0.01.198	От ТК-4б* до ТК-4в*	10	100	2027	2027	657,4	547,83
АМ	ТС 3.0.01.199	От ТК-4в* до ул. Крестьянская, д.21 стационар	16,6	100	2027	2027	1091,284	909,40
АМ	ТС 3.0.01.200	От ТК-4в* до ул. Крестьянская, д.21 Поликлиника	22,3	100	2027	2027	1466,002	1221,67
АМ	ТС 3.0.01.201	От ТК-5* до ТК-5*/1	122,1	100	2027	2027	8026,854	6689,05
АМ	ТС 3.0.01.202	От ТК-5*/2 до ТК-5*/2А	79,8	100	2027	2027	5246,052	4371,71
АМ	ТС 3.0.01.203	От ТК-5*/2 до ТК-5*/2-1	66,5	100	2027	2027	4371,71	3643,09
АМ	ТС 3.0.01.204	От ТК-5*/2-1 до ТК-5*/2В	28	100	2027	2027	1840,72	1533,93
АМ	ТС 3.0.01.205	От ТК-5*/3 до ТК-5*/3А	64,4	100	2027	2027	4233,656	3528,05
АМ	ТС 3.0.01.206	От ТК-5*/8Б до ТК-5*/9	50,4	100	2027	2027	3313,296	2761,08
АМ	ТС 3.0.01.207	От ТК-5*/9 до ул. Мира, д.15	10	100	2027	2027	657,4	547,83
АМ	ТС 3.0.01.208	От ТК-5/3 до ул. Каландарашвили, д.45	20	100	2027	2027	1314,8	1095,67
АМ	ТС 3.0.01.209	От ТК-5/4 до ТК-5/5	56,2	100	2027	2027	3694,588	3078,82
АМ	ТС 3.0.01.210	От ТК-5/7 до ул. Бородинская, д.35	37,9	100	2027	2027	2491,546	2076,29
АМ	ТС 3.0.01.211	От ТК-5/8 до ТК-5/9	15	100	2028	2028	986,1	821,75
АМ	ТС 3.0.01.212	От ТК-6* до ТК-5*	120,2	100	2028	2028	7901,948	6584,96
АМ	ТС 3.0.01.213	От ТК-6/1а до ул. Пролетарская, д.50	10	100	2028	2028	657,4	547,83
АМ	ТС 3.0.01.214	от ТК-7* до ул. Коростелева, д.8	25	100	2028	2028	1643,5	1369,58
АМ	ТС 3.0.01.215	от ТК-7* до ТК-21	109,1	100	2028	2028	7172,234	5976,86
АМ	ТС 3.0.01.216	от ТК-7* до ТК-6*	122,9	100	2028	2028	8079,446	6732,87
АМ	ТС 3.0.01.217	от ТК-7а/1 до ООО "Трикотажница"	20	100	2028	2028	1314,8	1095,67
АМ	ТС 3.0.01.218	от ТК-7а/1 до ул. 30 лет ВЛКСМ, д.32	40	100	2028	2028	2629,6	2191,33
АМ	ТС 3.0.01.219	от ТК-7а/1 до ТК-7а/2	126,7	100	2028	2028	8329,258	6941,05

Источник финансирования	ИД № проекта	Наименование участка тепловой сети для замены	L, м	ДУ, мм	Начало	Завершение	Стоимость, млн. руб. с НДС	Стоимость, млн. руб. без НДС
АМ	ТС 3.0.01.220	от ТК-7а/2 до ул. 30 лет ВЛКСМ,д.36	20,5	100	2028	2028	1347,67	1123,06
АМ	ТС 3.0.01.221	от ТК-7а/3 до ТК-7а/4	20	100	2028	2028	1314,8	1095,67
АМ	ТС 3.0.01.222	от ТК-8* до ул. Краснопартизанская, д.68	12	100	2028	2028	788,88	657,40
АМ	ТС 3.0.01.223	от ТК-9 до ТК-9в	42	100	2028	2028	2761,08	2300,90
АМ	ТС 3.0.01.224	от ТК-9/1 до ТК-9/2	27	100	2028	2028	1774,98	1479,15
АМ	ТС 3.0.01.225	от ТК-9/1А до ТК-9/1	41,4	100	2028	2028	2721,636	2268,03
АМ	ТС 3.0.01.226	от ТК-9а/2 до ТК-9а/2-1	40	0,08	2028	2028	2582	2151,67
АМ	ТС 3.0.01.227	от ТК-9 в до мкр. Северный, д.№12	17	0,07	2028	2028	1097,35	914,46
Итого:							**1082390,996**	**901992,50**

7. ПРЕДЛОЖЕНИЯ ПО ПЕРЕВОДУ ОТКРЫТЫХ СИСТЕМ ТЕПЛОСНАБЖЕНИЯ (ГОРЯЧЕГО ВОДОСНАБЖЕНИЯ) В ЗАКРЫТЫЕ СИСТЕМЫ ГОРЯЧЕГО ВОДОСНАБЖЕНИЯ

7.1. Предложения по переводу существующих открытых систем теплоснабжения (горячего водоснабжения) в закрытые системы горячего водоснабжения, для осуществления которого необходимо строительство индивидуальных и (или) центральных тепловых пунктов при наличии у потребителей внутридомовых систем горячего водоснабжения

В настоящее время в городе Канск жилые дома преимущественно подключены к системе ГВС по открытой схеме. При этом на данных объектах используются в основном две схемы присоединения абонентских вводов (системы отопления, вентиляции и горячего водоснабжения) к тепловым сетям.

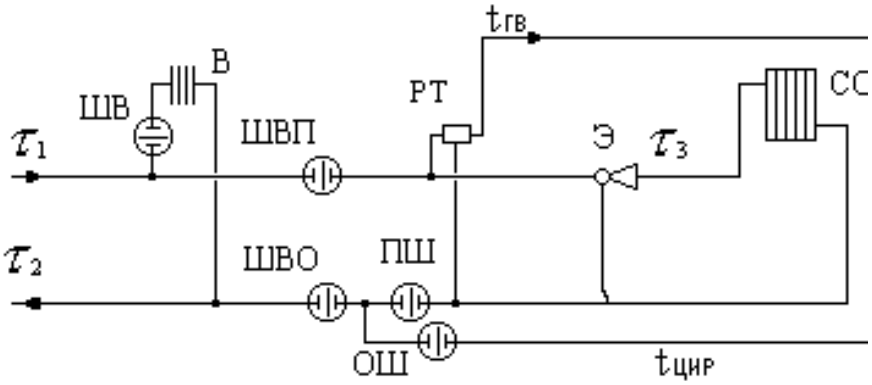

Рис. 1.1. Схема теплового пункта с отрытым водоразбором и элеваторным присоединением к СО

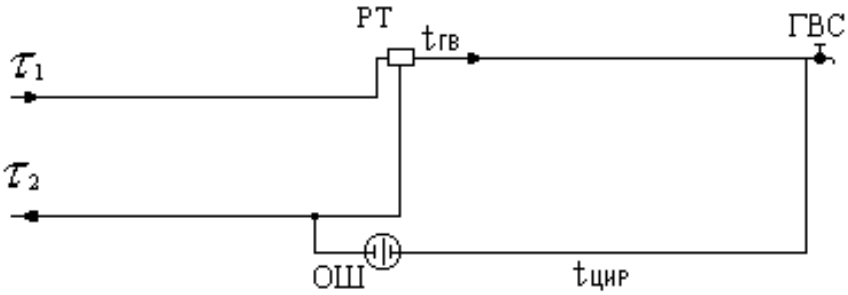

Рис. 7.2. Схема теплового пункта с отрытым водоразбором и циркуляционной линией

В соответствие СП 41-101-95 «Проектирование тепловых пунктов» предлагается оборудовать тепловые пункты абонентов одноступенчатыми подогревателями ГВС. Подключение системы отопления предполагается осуществлять по существующей на данный момент в зданиях зависимой схеме.

Таблица 7.1. Стоимость установки блока ГВС

Этажность	Всего, руб. с учетом НДС
2	681525
3	504525
4	499425
5	573900
9	752000

Помимо тепловых пунктов, другим необходимым условием реализации мероприятия может являться перекладка трубопроводов ХВС к зданиям с увеличением диаметров в связи с возрастающим расходом воды для закрытой системы ГВС.

Также для обеспечения реализации мероприятия требуется реконструкция внутридомовых систем ГВС, выполнение которой предполагается в рамках проведения капитального ремонта зданий.

Расчет потребности в инвестициях определялся укрупненно на основании технических предложений типовых узлов и сведений, представленных управляющими компаниями.

Всего в городе Канск 471 многоквартирных дома, имеющих открытую схему присоединения ГВС, предполагаемые для перевода на закрытую схему.

С целью экономии средств был выбран вариант установки только узла ГВС блочного исполнения, что позволит оснастить ими в том числе и здания без подвалов.

Расчет потребности в инвестициях по управляющим компаниям представлен в таблице 7.2.

Таблица 7.2 - Величина необходимых инвестиций для перевода потребителей на закрытую схему

Управляющая компания	Потребность в инвестициях млн. руб.
УК «ЖЭК»	39950075
ООО "Жилищник"	4550975
ООО "Жилсервис - Плюс"	49105200
ООО "ЖилФонд"	12700800
ООО "КЖС 1"	43715575
ООО "Коммунальщик Канского района"	3053625
ООО "Горжилсервис -1"	2869500
СОРЖ Домоуправление-два	10899050
СОРЖ Домоуправление-один	12590025
СОРЖ Домоуправление-три	13279800
СОРЖ Домоуправление-четыре	11078025
Текстильщик	15452950

ТСЖ "Окраина"	0
ТСЖ "Рекорд"	1147800
ТСЖ "Солнечный"	1147800
ТСЖ Заря	3443400
ТСЖ Строитель	1504000
УК «Жилкомплекс»	18081000
УК «ЖилСектор»	34070450
Общий итог	**278640050**

7.2. Предложения по переводу существующих открытых систем теплоснабжения (горячего водоснабжения) в закрытые системы горячего водоснабжения, для осуществления которого отсутствует необходимость строительства индивидуальных и (или) центральных тепловых пунктов по причине отсутствия у потребителей внутридомовых систем горячего водоснабжения

Данных предложений схемой теплоснабжения не рассматривается.

8. ПЕРСПЕКТИВНЫЕ ТОПЛИВНЫЕ БАЛАНСЫ

8.1. Перспективные топливные балансы для каждого источника тепловой энергии по видам основного, резервного и аварийного топлива на каждом этапе

Прогноз перспективных максимально часовых и годовых расходов основного вида топлива в городе Канск рассчитывался на основании балансов существующей и перспективной тепловых нагрузок в каждой из зон действия источников тепловой энергии, сформированных в свою очередь от прогноза поэтапных приростов строительных площадей, выданных технических условий на подключение к тепловым сетям, и переключении нагрузок потребителей при закрытии котельных.

На основании перспективных тепловых нагрузок в максимальном режиме, были проведены расчеты для определения тепловой нагрузки в переходный период, а также нагрузка в летний период. Для всех режимов работы котельных были произведены расчеты максимально часовых расходов топлива.

Годовые величины отпущенной и произведённой тепловой энергии были рассчитаны по договорным тепловым нагрузкам потребителей, а также согласно фактических данных за предыдущие годы и прогнозируемые данные энергоснабжающей компании.

Для определения годовых расходов топлива были приняты расчеты отпущенной и выработанной тепловой энергии за год согласно фактических данных.

Все расчеты произведены для каждого источника на весь расчетный период схемы теплоснабжения и представлены в таблицах 8.1 и 8.4.

Таблица 8.1 – Прогнозируемые максимальные часовые и годовые расходы топлива АО «Канская ТЭЦ»

Показатели	2017	2018	2019	2020	2021	2022	2023	2024	2025	2026	2027	2028
Тепловая мощность												
Установленная мощность, Гкал/ч	325	325	325	325	325	325	325	325	325	325	325	325
Располагаемая мощность, Гкал/ч	325	325	325	325	325	325	325	325	325	325	325	325
Произведенная тепловая энергия (с учетом собственных нужд и потерь в тепловых сетях), Гкал/ч	203,99	204,61	208,32	208,317	208,637	220,036	220,036	223,140	223,140	223,140	223,140	234,003
Тепловая нагрузка потребителей, Гкал/ч	186,097	186,323	190,027	190,027	190,347	201,146	201,146	204,250	204,250	204,250	204,250	214,514
Тепловая нагрузка в переходный период, Гкал/ч	120,63	120,97	123,49	123,49	123,67	130,39	130,39	132,11	132,11	132,11	132,11	138,33
Тепловая нагрузка в летний период, Гкал/ч	18,74	18,74	19,81	19,81	19,83	20,82	20,82	20,85	20,85	20,85	20,85	21,40
Тепловая энергия												
Расчетная выработанная тепловая энергия (на основании договорных нагрузок), тыс. Гкал	636,71	638,37	653,73	653,73	654,68	689,96	689,96	698,34	698,34	698,34	698,34	729,88
Расчетная отпущенная тепловая энергия (на основании договорных нагрузок), тыс. Гкал	584,05	584,65	600,01	600,01	600,96	634,65	634,65	643,03	643,03	643,03	643,03	672,99

Показатели	2017	2018	2019	2020	2021	2022	2023	2024	2025	2026	2027	2028
Фактическая выработанная тепловая энергия, тыс. Гкал	546,87	546,87	549,81	549,81	550,65	580,74	580,74	589,70	589,70	589,70	589,70	619,33
Фактическая отпущенная тепловая энергия, тыс. Гкал	467,90	467,99	470,74	470,74	471,53	498,28	498,28	505,97	505,97	505,97	505,97	531,40
Расходы условного топлива на отпущенную тепловую энергию												
Максимальный часовой расход топлива в ОЗП, т.у.т./час	34,28	34,39	35,01	35,01	35,07	36,98	36,98	37,50	37,50	37,50	37,50	39,33
Максимальный часовой расход топлива в переходный период, т.у.т./час	20,27	20,33	20,75	20,75	20,79	21,91	21,91	22,20	22,20	22,20	22,20	23,25
Максимальный часовой расход топлива в летний период, т.у.т./час	3,150	3,150	3,330	3,330	3,333	3,499	3,499	3,505	3,505	3,505	3,505	3,597
Расход условного топлива на отпущенную тепловую энергию, тыс. т.у.т./год	89,80	89,80	90,28	90,28	90,42	95,36	95,36	96,83	96,83	96,83	96,83	101,70
Удельный расход условного топлива на отпущенное тепло, кг/Гкал (УРУТ)	191,92	191,88	191,78	191,78	191,76	191,38	191,38	191,38	191,38	191,38	191,38	191,38

Таблица 8.2 – Максимальные часовые и годовые расходы топлива АО "ТЭЦ Тепло-Сбыт Сервис»

Показатели	2017	2018	2019	2020	2021	2022	2023	2024	2025	2026	2027	2028
Тепловая мощность												
Установленная мощность, Гкал/ч	122,0	108,0	108,0	100,0	100,0	100,0	100,0	100,0	100,0	100,0	100,0	100,0
Располагаемая мощность, Гкал/ч	97,0	100,0	83,0	100,0	100,0	100,0	100,0	100,0	100,0	100,0	100,0	100,0
Произведенная тепловая энергия (с учетом собственных нужд и потерь в тепловых сетях), Гкал/ч	19,85	20,70	20,44	20,44	20,44	20,44	20,44	20,44	20,44	20,44	20,44	20,44
Тепловая нагрузка потребителей, Гкал/ч	12,646	13,208	13,239	13,239	13,239	13,239	13,239	13,239	13,239	13,239	13,239	13,239
Тепловая нагрузка в переходный период, Гкал/ч	12,153	12,642	12,522	12,522	12,522	12,522	12,522	12,522	12,522	12,522	12,522	12,522
Тепловая нагрузка в летний период, Гкал/ч	0,000	0,000	0,000	0,000	0,000	0,000	0,000	0,000	0,000	0,000	0,000	0,000
Тепловая энергия												
Расчетная выработанная тепловая энергия (на основании договорных нагрузок), тыс. Гкал	66,784	69,269	68,846	68,846	68,846	68,846	68,846	68,846	68,846	68,846	68,846	68,846
Расчетная отпущенная тепловая энергия(на основании договорных нагрузок), тыс. Гкал	45,674	47,654	47,736	47,736	47,736	47,736	47,736	47,736	47,736	47,736	47,736	47,736

Показатели	2017	2018	2019	2020	2021	2022	2023	2024	2025	2026	2027	2028
Фактическая выработанная тепловая энергия, тыс. Гкал	100,259	106,799	103,168	103,168	103,168	103,168	103,168	103,168	103,168	103,168	103,168	103,168
Фактическая отпущенная тепловая энергия, тыс. Гкал	58,768	60,764	61,795	61,795	61,795	61,795	61,795	61,795	61,795	61,795	61,795	61,795
Расходы условного топлива на отпущенную тепловую энергию												
Максимальный часовой расход топлива в ОЗП, т.у.т./час	3,458	3,606	3,561	3,561	3,561	3,561	3,561	3,561	3,561	3,561	3,561	3,561
Максимальный часовой расход топлива в переходный период, т.у.т./час	2,117	2,202	2,182	2,182	2,182	2,182	2,182	2,182	2,182	2,182	2,182	2,182
Максимальный часовой расход топлива в летний период, т.у.т./час	0	0	0	0	0	0	0	0	0	0	0	0
Расход условного топлива на отпущенную тепловую энергию, тыс. т.у.т./год	17,47	18,61	17,97	17,97	17,97	17,97	17,97	17,97	17,97	17,97	17,97	17,97
Удельный расход условного топлива на отпущенное тепло, кг/Гкал (УРУТ)	297,21	306,20	290,86	290,86	290,86	290,86	290,86	290,86	290,86	290,86	290,86	290,86

Таблица 8.3 – Максимальные часовые и годовые расходы топлива котельных АО "Гортепло»

Показатели	2017	2018	2019	2020	2021	2022	2023	2024	2025	2026	2027	2028
Котельная №1 «п. Строителей»												
Тепловая мощность												
Установленная мощность, Гкал/ч	8,64	8,64	8,64	8,64	8,64	8,64	8,64	8,64	8,64	8,64	8,64	8,64
Располагаемая мощность, Гкал/ч	8,64	8,64	8,64	8,64	8,64	8,64	8,64	8,64	8,64	8,64	8,64	8,64
Произведенная тепловая энергия (с учетом собственных нужд и потерь в тепловых сетях), Гкал/ч	3,648	3,648	3,648	3,648	3,648	3,648	3,648	3,648	3,648	3,648	3,648	3,648
Тепловая нагрузка потребителей, Гкал/ч	3,337	3,337	3,337	3,337	3,337	3,337	3,337	3,337	3,337	3,337	3,337	3,337
Тепловая нагрузка в переходный период, Гкал/ч	2,049	2,049	2,049	2,049	2,049	2,049	2,049	2,049	2,049	2,049	2,049	2,049
Тепловая нагрузка в летний период, Гкал/ч	0,00	0,00	0,00	0,00	0,00	0,00	0,00	0,00	0,00	0,00	0,00	0,00
Тепловая энергия												
Расчетная выработанная тепловая энергия (на основании договорных нагрузок), тыс. Гкал	9,928	9,928	9,928	9,928	9,928	9,928	9,928	9,928	9,928	9,928	9,928	9,928
Расчетная отпущенная тепловая энергия(на основании договорных нагрузок), тыс. Гкал	9,106	9,106	9,106	9,106	9,106	9,106	9,106	9,106	9,106	9,106	9,106	9,106

Показатели	2017	2018	2019	2020	2021	2022	2023	2024	2025	2026	2027	2028
Фактическая выработанная тепловая энергия, тыс. Гкал	11,979	11,979	11,822	11,822	11,822	11,822	11,822	11,822	11,822	11,822	11,822	11,822
Фактическая отпущенная тепловая энергия, тыс. Гкал	10,247	10,247	10,191	10,191	10,191	10,191	10,191	10,191	10,191	10,191	10,191	10,191
Расходы условного топлива на отпущенную тепловую энергию												
Максимальный часовой расход топлива в ОЗП, кг.у.т./час	643,4	643,4	643,4	643,4	643,4	643,4	643,4	643,4	643,4	643,4	643,4	643,4
Максимальный часовой расход топлива в переходный период, кг.у.т./час	361,4	361,4	361,4	361,4	361,4	361,4	361,4	361,4	361,4	361,4	361,4	361,4
Максимальный часовой расход топлива в летний период, кг.у.т./час	0	0	0	0	0	0	0	0	0	0	0	0
Расход условного топлива на отпущенную тепловую энергию, тыс. т.у.т./год	2,329	2,329	2,329	2,329	2,329	2,329	2,329	2,329	2,329	2,329	2,329	2,329
Удельный расход условного топлива на отпущенное тепло, кг/Гкал (УРУТ)	227,29	227,29	228,53	228,53	228,53	228,53	228,53	228,53	228,53	228,53	228,53	228,53
Котельная №3 «ПТУ»												
Тепловая мощность												
Установленная мощность, Гкал/ч	4,38	4,38	4,38	4,38	4,38	4,38	4,38	4,38	4,38	4,38	4,38	4,38
Располагаемая мощность, Гкал/ч	4,38	4,38	4,38	4,38	4,38	4,38	4,38	4,38	4,38	4,38	4,38	4,38

Показатели	2017	2018	2019	2020	2021	2022	2023	2024	2025	2026	2027	2028
Произведенная тепловая энергия (с учетом собственных нужд и потерь в тепловых сетях), Гкал/ч	1,759	1,759	1,759	1,759	3,236	3,236	3,236	Переключение на АО «Канская ТЭЦ»				
Тепловая нагрузка потребителей, Гкал/ч	1,627	1,627	1,627	1,627	3,104	3,104	3,104	0	0	0	0	0
Тепловая нагрузка в переходный период, Гкал/ч	0,983	0,983	0,983	0,983	1,795	1,795	1,795	0,000	0,000	0,000	0,000	0,000
Тепловая нагрузка в летний период, Гкал/ч	0,000	0,000	0,000	0,000	0,000	0,000	0,000	0,000	0,000	0,000	0,000	0,000
Тепловая энергия												
Расчетная выработанная тепловая энергия (на основании договорных нагрузок), тыс. Гкал	4,751	4,751	4,751	4,751	8,653	8,653	8,653	0,000	0,000	0,000	0,000	0,000
Расчетная отпущенная тепловая энергия(на основании договорных нагрузок), тыс. Гкал	4,402	4,402	4,402	4,402	8,304	8,304	8,304	0,000	0,000	0,000	0,000	0,000
Фактическая выработанная тепловая энергия, тыс. Гкал	4,082	4,082	3,817	4,407	6,7868	6,7868	0,00	0,00	0,00	0,00	0,00	0,00
Фактическая отпущенная тепловая энергия, тыс. Гкал	3,458	3,458	3,209	3,647	5,616	5,616	0,00	0,00	0,00	0,00	0,00	0,00
Расходы условного топлива на отпущенную тепловую энергию												
Максимальный часовой расход топлива в ОЗП, кг.у.т./час	310,2	310,2	310,2	310,2	570,7	570,7	570,7	0	0	0	0	0
Максимальный часовой расход топлива в переходный период, кг.у.т./час	173,3	173,3	173,3	173,3	316,6	316,6	316,6	0	0	0	0	0

Показатели	2017	2018	2019	2020	2021	2022	2023	2024	2025	2026	2027	2028
Максимальный часовой расход топлива в летний период, кг.у.т./час	0,000	0,000	0,000	0,000	0,000	0,000	0,000	0,000	0,000	0,000	0,000	0,000
Расход условного топлива на отпущенную тепловую энергию, тыс. т.у.т./год	0,847	0,847	0,792	0,914	1,408	1,408	0,00	0,00	0,00	0,00	0,00	0,00
Удельный расход условного топлива на отпущенное тепло, кг/Гкал (УРУТ)	221,84	207,496	207,478	207,478	207,478	207,478	0,00	0,00	0,00	0,00	0,00	0,00
Котельная №4 «Березка»												
Тепловая мощность												
Установленная мощность, Гкал/ч	0,849	0,849	0,849	0,849	0,849	0,344	0,344	0,344	0,344	0,344	0,344	0,344
Располагаемая мощность, Гкал/ч	0,849	0,849	0,849	0,849	0,849	0,344	0,344	0,344	0,344	0,344	0,344	0,344
Произведенная тепловая энергия (с учетом собственных нужд и потерь в тепловых сетях), Гкал/ч	0,339	0,339	0,339	0,339	0,339	0,33	0,33	0,33	0,33	0,33	0,33	0,33
Тепловая нагрузка потребителей, Гкал/ч	0,307	0,307	0,307	0,307	0,307	0,307	0,307	0,307	0,307	0,307	0,307	0,307
Тепловая нагрузка в переходный период, Гкал/ч	0,1982	0,1982	0,1982	0,1982	0,1982	0,1932	0,1932	0,1932	0,1932	0,1932	0,1932	0,1932
Тепловая нагрузка в летний период, Гкал/ч	0,026	0,026	0,026	0,026	0,026	0,026	0,026	0,026	0,026	0,026	0,026	0,026
Тепловая энергия												
Расчетная выработанная тепловая энергия (на основании договорных нагрузок), тыс. Гкал	1,031	1,031	1,031	1,031	1,031	1,007	1,007	1,007	1,007	1,007	1,007	1,007

Показатели	2017	2018	2019	2020	2021	2022	2023	2024	2025	2026	2027	2028
Расчетная отпущенная тепловая энергия(на основании договорных нагрузок), тыс. Гкал	0,946	0,946	0,946	0,946	0,946	0,946	0,946	0,946	0,946	0,946	0,946	0,946
Фактическая выработанная тепловая энергия, тыс. Гкал	1,258	1,304	1,258	1,258	1,258	1,2203	1,2203	1,2203	1,2203	1,2203	1,2203	1,2203
Фактическая отпущенная тепловая энергия, тыс. Гкал	1,14	1,149	1,114	1,114	1,114	1,114	1,114	1,114	1,114	1,114	1,114	1,114
Расходы условного топлива на отпущенную тепловую энергию												
Максимальный часовой расход топлива в ОЗП, кг.у.т./час	59,8	59,8	59,8	59,8	59,8	58,2	58,2	58,2	58,2	58,2	58,2	58,2
Максимальный часовой расход топлива в переходный период, кг.у.т./час	34,9	34,9	34,9	34,9	34,9	34,1	34,1	34,1	34,1	34,1	34,1	34,1
Максимальный часовой расход топлива в летний период, кг.у.т./час	4,6	4,6	4,6	4,6	4,6	4,6	4,6	4,6	4,6	4,6	4,6	4,6
Расход условного топлива на отпущенную тепловую энергию, тыс. т.у.т./год	0,317	0,317	0,317	0,317	0,317	0,215	0,215	0,215	0,215	0,215	0,215	0,215
Удельный расход условного топлива на отпущенное тепло, кг/Гкал (УРУТ)	0,278	0,276	0,285	0,285	0,285	0,193	0,193	0,193	0,193	0,193	0,193	0,193
Котельная №5 «Даурия»												
Тепловая мощность												
Установленная мощность, Гкал/ч	1,25	1,25	1,25	1,25	0,344	0,344	0,344	0,344	0,344	0,344	0,344	0,344

Показатели	2017	2018	2019	2020	2021	2022	2023	2024	2025	2026	2027	2028
Располагаемая мощность, Гкал/ч	1,25	1,25	1,25	1,25	0,344	0,344	0,344	0,344	0,344	0,344	0,344	0,344
Произведенная тепловая энергия (с учетом собственных нужд и потерь в тепловых сетях), Гкал/ч	**0,157**	**0,157**	**0,157**	**0,157**	**0,157**	**0,157**	**0,157**	**0,157**	**0,157**	**0,157**	**0,157**	**0,157**
Тепловая нагрузка потребителей, Гкал/ч	**0,14**	**0,14**	**0,14**	**0,14**	**0,14**	**0,14**	**0,14**	**0,14**	**0,14**	**0,14**	**0,14**	**0,14**
Тепловая нагрузка в переходный период, Гкал/ч	0,089	0,089	0,089	0,089	0,089	0,089	0,089	0,089	0,089	0,089	0,089	0,089
Тепловая нагрузка в летний период, Гкал/ч	0,0	0,0	0,0	0,0	0,0	0,0	0,0	0,0	0,0	0,0	0,0	0,0
Тепловая энергия												
Расчетная выработанная тепловая энергия (на основании договорных нагрузок), тыс. Гкал	0,430	0,430	0,430	0,430	0,430	0,430	0,430	0,430	0,430	0,430	0,430	0,430
Расчетная отпущенная тепловая энергия(на основании договорных нагрузок), тыс. Гкал	0,385	0,385	0,385	0,385	0,385	0,385	0,385	0,385	0,385	0,385	0,385	0,385
Фактическая выработанная тепловая энергия, тыс. Гкал	0,471	0,481	0,471	0,471	0,471	0,471	0,471	0,471	0,471	0,471	0,471	0,471
Фактическая отпущенная тепловая энергия, тыс. Гкал	0,387	0,389	0,387	0,387	0,387	0,387	0,387	0,387	0,387	0,387	0,387	0,387
Расходы условного топлива на отпущенную тепловую энергию												
Максимальный часовой расход топлива в ОЗП, кг.у.т./час	27,7	27,7	27,7	27,7	27,7	27,7	27,7	27,7	27,7	27,7	27,7	27,7

Показатели	2017	2018	2019	2020	2021	2022	2023	2024	2025	2026	2027	2028
Максимальный часовой расход топлива в переходный период, кг.у.т./час	15,6	15,6	15,6	15,6	15,6	15,6	15,6	15,6	15,6	15,6	15,6	15,6
Максимальный часовой расход топлива в летний период, кг.у.т./час	0,0	0,0	0,0	0,0	0,0	0,0	0,0	0,0	0,0	0,0	0,0	0,0
Расход условного топлива на отпущенную тепловую энергию, тыс. т.у.т./год	0,1341	0,1341	0,1341	0,1341	0,0821	0,0821	0,0821	0,0821	0,0821	0,0821	0,0821	0,0821
Удельный расход условного топлива на отпущенное тепло, кг/Гкал (УРУТ)	284,71	278,794	284,713	284,713	174,31	174,31	174,31	174,31	174,31	174,31	174,31	174,31
Котельная №7 «Мелькомбинат»												
Тепловая мощность												
Установленная мощность, Гкал/ч	10,8	10,8	10,8	10,8	10,8	10,8	10,8	10,8	10,8	10,8	10,8	10,8
Располагаемая мощность, Гкал/ч	10,8	10,8	10,8	10,8	10,8	10,8	10,8	10,8	10,8	10,8	10,8	10,8
Произведенная тепловая энергия (с учетом собственных нужд и потерь в тепловых сетях), Гкал/ч	5,6	5,6	5,6	5,6	5,6	5,6	5,6	5,6	5,6	5,6	5,6	5,6
Тепловая нагрузка потребителей, Гкал/ч	5,004	5,004	5,004	5,004	5,004	5,004	5,004	5,004	5,004	5,004	5,004	5,004
Тепловая нагрузка в переходный период, Гкал/ч	3,166	3,166	3,166	3,166	3,166	3,166	3,166	3,166	3,166	3,166	3,166	3,166
Тепловая нагрузка в летний период, Гкал/ч	0,0	0,0	0,0	0,0	0,0	0,0	0,0	0,0	0,0	0,0	0,0	0,0
Тепловая энергия												

Показатели	2017	2018	2019	2020	2021	2022	2023	2024	2025	2026	2027	2028
Расчетная выработанная тепловая энергия (на основании договорных нагрузок), тыс. Гкал	15,377	15,377	15,377	15,377	15,377	15,377	15,377	15,377	15,377	15,377	15,377	15,377
Расчетная отпущенная тепловая энергия(на основании договорных нагрузок), тыс. Гкал	13,803	13,803	13,803	13,803	13,803	13,803	13,803	13,803	13,803	13,803	13,803	13,803
Фактическая выработанная тепловая энергия, тыс. Гкал	14,926	15,578	14,926	14,926	14,926	14,926	14,926	14,926	14,926	14,926	14,926	14,926
Фактическая отпущенная тепловая энергия, тыс. Гкал	12,118	12,359	12,118	12,118	12,118	12,118	12,118	12,118	12,118	12,118	12,118	12,118
Расходы условного топлива на отпущенную тепловую энергию												
Максимальный часовой расход топлива в ОЗП, кг.у.т./час	987,7	987,7	987,7	987,7	987,7	987,7	987,7	987,7	987,7	987,7	987,7	987,7
Максимальный часовой расход топлива в переходный период, кг.у.т./час	558,4	558,4	558,4	558,4	558,4	558,4	558,4	558,4	558,4	558,4	558,4	558,4
Максимальный часовой расход топлива в летний период, кг.у.т./час	0,0	0,0	0,0	0,0	0,0	0,0	0,0	0,0	0,0	0,0	0,0	0,0
Расход условного топлива на отпущенную тепловую энергию, тыс. т.у.т./год	3,405	3,554	3,405	3,405	3,405	3,405	3,405	3,405	3,405	3,405	3,405	3,405
Удельный расход условного топлива на отпущенное тепло, кг/Гкал (УРУТ)	280,99	287,54	280,99	280,99	280,99	280,99	280,99	280,99	280,99	280,99	280,99	280,99
Котельная №8 «ЛДК»												

Показатели	2017	2018	2019	2020	2021	2022	2023	2024	2025	2026	2027	2028
Тепловая мощность												
Установленная мощность, Гкал/ч	1,52	1,52	1,52	1,52	1,52	1,52	0,688	0,688	0,688	0,688	0,688	0,688
Располагаемая мощность, Гкал/ч	1,52	1,52	1,52	1,52	1,52	1,52	0,688	0,688	0,688	0,688	0,688	0,688
Произведенная тепловая энергия (с учетом собственных нужд и потерь в тепловых сетях), Гкал/ч	0,681	0,681	0,681	0,681	0,681	0,681	0,665	0,665	0,665	0,665	0,665	0,665
Тепловая нагрузка потребителей, Гкал/ч	0,619	0,619	0,619	0,619	0,619	0,619	0,619	0,619	0,619	0,619	0,619	0,619
Тепловая нагрузка в переходный период, Гкал/ч	0,376	0,376	0,376	0,376	0,376	0,376	0,367	0,367	0,367	0,367	0,367	0,367
Тепловая нагрузка в летний период, Гкал/ч	0,00	0,00	0,00	0,00	0,00	0,00	0,00	0,00	0,00	0,00	0,00	0,00
Тепловая энергия												
Расчетная выработанная тепловая энергия (на основании договорных нагрузок), тыс. Гкал	1,808	1,808	1,808	1,808	1,808	1,808	1,766	1,766	1,766	1,766	1,766	1,766
Расчетная отпущенная тепловая энергия(на основании договорных нагрузок), тыс. Гкал	1,645	1,645	1,645	1,645	1,645	1,645	1,645	1,645	1,645	1,645	1,645	1,645
Фактическая выработанная тепловая энергия, тыс. Гкал	1,638	1,688	1,638	1,638	1,638	1,638	1,638	1,638	1,638	1,638	1,638	1,638
Фактическая отпущенная тепловая энергия, тыс. Гкал	1,318	1,343	1,318	1,318	1,318	1,318	1,318	1,318	1,318	1,318	1,318	1,318

Показатели	2017	2018	2019	2020	2021	2022	2023	2024	2025	2026	2027	2028
Расходы условного топлива на отпущенную тепловую энергию												
Максимальный часовой расход топлива в ОЗП, кг.у.т./час	120,1	120,1	120,1	120,1	120,1	120,1	117,3	117,3	117,3	117,3	117,3	117,3
Максимальный часовой расход топлива в переходный период, кг.у.т./час	66,3	66,3	66,3	66,3	66,3	66,3	64,7	64,7	64,7	64,7	64,7	64,7
Максимальный часовой расход топлива в летний период, кг.у.т./час	0,0	0,0	0,0	0,0	0,0	0,0	0,0	0,0	0,0	0,0	0,0	0,0
Расход условного топлива на отпущенную тепловую энергию, тыс. т.у.т./год	321,7	315,711	321,7	321,7	321,7	321,7	221,927	221,927	221,927	221,927	221,927	221,927
Удельный расход условного топлива на отпущенное тепло, кг/Гкал (УРУТ)	0,32	0,33	0,32	0,32	0,32	0,32	0,55	0,55	0,55	0,55	0,55	0,55
Котельная №9 «Школа»												
Тепловая мощность												
Установленная мощность, Гкал/ч	0,59	0,59	0,59	0,59	0,59	0,59	0,59	0,344	0,344	0,344	0,344	0,344
Располагаемая мощность, Гкал/ч	0,59	0,59	0,59	0,59	0,59	0,59	0,59	0,344	0,344	0,344	0,344	0,344
Произведенная тепловая энергия (с учетом собственных нужд и потерь в тепловых сетях), Гкал/ч	0,233	0,233	0,233	0,233	0,233	0,233	0,233	0,224	0,224	0,224	0,224	0,224
Тепловая нагрузка потребителей, Гкал/ч	0,222	0,222	0,222	0,222	0,222	0,222	0,222	0,222	0,222	0,222	0,222	0,222

Показатели	2017	2018	2019	2020	2021	2022	2023	2024	2025	2026	2027	2028
Тепловая нагрузка в переходный период, Гкал/ч	0,129	0,129	0,129	0,129	0,129	0,129	0,129	0,124	0,124	0,124	0,124	0,124
Тепловая нагрузка в летний период, Гкал/ч	0,00	0,00	0,00	0,00	0,00	0,00	0,00	0,00	0,00	0,00	0,00	0,00
Тепловая энергия												
Расчетная выработанная тепловая энергия (на основании договорных нагрузок), тыс. Гкал	0,621	0,621	0,621	0,621	0,621	0,621	0,621	0,597	0,597	0,597	0,597	0,597
Расчетная отпущенная тепловая энергия(на основании договорных нагрузок), тыс. Гкал	0,592	0,592	0,592	0,592	0,592	0,592	0,592	0,592	0,592	0,592	0,592	0,592
Фактическая выработанная тепловая энергия, тыс. Гкал	0,741	0,776	0,741	0,741	0,741	0,741	0,741	0,711	0,711	0,711	0,711	0,711
Фактическая отпущенная тепловая энергия, тыс. Гкал	0,702	0,734	0,702	0,702	0,702	0,702	0,702	0,702	0,702	0,702	0,702	0,702
Расходы условного топлива на отпущенную тепловую энергию												
Максимальный часовой расход топлива в ОЗП, кг.у.т./час	41,1	41,1	41,1	41,1	41,1	41,1	41,1	39,5	39,5	39,5	39,5	39,5
Максимальный часовой расход топлива в переходный период, кг.у.т./час	22,8	22,8	22,8	22,8	22,8	22,8	22,8	21,9	21,9	21,9	21,9	21,9
Максимальный часовой расход топлива в летний период, кг.у.т./час	0,0	0,0	0,0	0,0	0,0	0,0	0,0	0,0	0,0	0,0	0,0	0,0
Расход условного топлива на отпущенную тепловую энергию, тыс. т.у.т./год	192,0	201,1	192,0	192,0	192,0	192,0	192,0	123,9	123,9	123,9	123,9	123,9

Показатели	2017	2018	2019	2020	2021	2022	2023	2024	2025	2026	2027	2028
Удельный расход условного топлива на отпущенное тепло, кг/Гкал (УРУТ)	273,5	273,94	273,5	273,5	273,5	273,5	273,5	176,5	176,5	176,5	176,5	176,5
Котельная №10 «Де-Корт»												
Тепловая мощность												
Установленная мощность, Гкал/ч	1,48	1,48	1,48	1,48	1,48	1,48	1,48	1,48	0,688	0,688	0,688	0,688
Располагаемая мощность, Гкал/ч	1,48	1,48	1,48	1,48	1,48	1,48	1,48	1,48	0,688	0,688	0,688	0,688
Произведенная тепловая энергия (с учетом собственных нужд и потерь в тепловых сетях), Гкал/ч	**0,556**	**0,556**	**0,556**	**0,556**	**0,556**	**0,556**	**0,556**	**0,556**	**0,546**	**0,546**	**0,546**	**0,546**
Тепловая нагрузка потребителей, Гкал/ч	**0,513**	**0,513**	**0,513**	**0,513**	**0,513**	**0,513**	**0,513**	**0,513**	**0,513**	**0,513**	**0,513**	**0,513**
Тепловая нагрузка в переходный период, Гкал/ч	0,306	0,306	0,306	0,306	0,306	0,306	0,306	0,306	0,300	0,300	0,300	0,300
Тепловая нагрузка в летний период, Гкал/ч	0,00	0,00	0,00	0,00	0,00	0,00	0,00	0,00	0,00	0,00	0,00	0,00
Тепловая энергия												
Расчетная выработанная тепловая энергия (на основании договорных нагрузок), тыс. Гкал	1,469	1,469	1,469	1,469	1,469	1,469	1,469	1,469	1,443	1,443	1,443	1,443
Расчетная отпущенная тепловая энергия(на основании договорных нагрузок), тыс. Гкал	1,355	1,355	1,355	1,355	1,355	1,355	1,355	1,355	1,355	1,355	1,355	1,355

Показатели	2017	2018	2019	2020	2021	2022	2023	2024	2025	2026	2027	2028
Фактическая выработанная тепловая энергия, тыс. Гкал	1,397	1,422	1,397	1,397	1,397	1,397	1,397	1,397	1,369	1,369	1,369	1,369
Фактическая отпущенная тепловая энергия, тыс. Гкал	1,154	1,151	1,154	1,154	1,154	1,154	1,154	1,154	1,154	1,154	1,154	1,154
Расходы условного топлива на отпущенную тепловую энергию												
Максимальный часовой расход топлива в ОЗП, кг.у.т./час	98,1	98,1	98,1	98,1	98,1	98,1	98,1	98,1	96,3	96,3	96,3	96,3
Максимальный часовой расход топлива в переходный период, кг.у.т./час	53,9	53,9	53,9	53,9	53,9	53,9	53,9	53,9	53	53	53	53
Максимальный часовой расход топлива в летний период, кг.у.т./час	0,0	0,0	0,0	0,0	0,0	0,0	0,0	0,0	0,0	0,0	0,0	0,0
Расход условного топлива на отпущенную тепловую энергию, тыс. т.у.т./год	361,0	367,5	361,0	361,0	361,0	361,0	361,0	361,0	238,5	238,5	238,5	238,5
Удельный расход условного топлива на отпущенное тепло, кг/Гкал (УРУТ)	312,82	319,253	312,83	312,83	312,83	312,83	312,83	312,83	206,67	206,67	206,67	206,67
Котельная №11 «Альчет»												
Тепловая мощность												
Установленная мощность, Гкал/ч	0,84	0,84	0,84	0,84	0,84	0,84	0,84	0,84	0,84	0,516	0,516	0,516
Располагаемая мощность, Гкал/ч	0,84	0,84	0,84	0,84	0,84	0,84	0,84	0,84	0,84	0,516	0,516	0,516

Показатели	2017	2018	2019	2020	2021	2022	2023	2024	2025	2026	2027	2028
Произведенная тепловая энергия (с учетом собственных нужд и потерь в тепловых сетях), Гкал/ч	0,451	0,451	0,451	0,451	0,451	0,451	0,451	0,451	0,451	0,413	0,413	0,413
Тепловая нагрузка потребителей, Гкал/ч	0,376	0,376	0,376	0,376	0,376	0,376	0,376	0,376	0,376	0,376	0,376	0,376
Тепловая нагрузка в переходный период, Гкал/ч	0,255	0,255	0,255	0,255	0,255	0,255	0,255	0,255	0,255	0,234	0,234	0,234
Тепловая нагрузка в летний период, Гкал/ч	0,00	0,00	0,00	0,00	0,00	0,00	0,00	0,00	0,00	0,00	0,00	0,00
Тепловая энергия												
Расчетная выработанная тепловая энергия (на основании договорных нагрузок), тыс. Гкал	1,237	1,237	1,237	1,237	1,237	1,237	1,237	1,237	1,237	1,137	1,137	1,137
Расчетная отпущенная тепловая энергия(на основании договорных нагрузок), тыс. Гкал	1,039	1,039	1,039	1,039	1,039	1,039	1,039	1,039	1,039	1,039	1,039	1,039
Фактическая выработанная тепловая энергия, тыс. Гкал	1,226	1,334	1,226	1,226	1,226	1,226	1,226	1,226	1,226	1,14	1,14	1,14
Фактическая отпущенная тепловая энергия, тыс. Гкал	0,982	1,027	0,982	0,982	0,982	0,982	0,982	0,982	0,982	0,982	0,982	0,982
Расходы условного топлива на отпущенную тепловую энергию												
Максимальный часовой расход топлива в ОЗП, кг.у.т./час	79,5	79,5	79,5	79,5	79,5	79,5	79,5	79,5	79,5	72,8	72,8	72,8
Максимальный часовой расход топлива в переходный период, кг.у.т./час	44,9	44,9	44,9	44,9	44,9	44,9	44,9	44,9	44,9	41,3	41,3	41,3

Показатели	2017	2018	2019	2020	2021	2022	2023	2024	2025	2026	2027	2028
Максимальный часовой расход топлива в летний период, кг.у.т./час	0,0	0,0	0,0	0,0	0,0	0,0	0,0	0,0	0,0	0,0	0,0	0,0
Расход условного топлива на отпущенную тепловую энергию, тыс. т.у.т./год	0,314	0,342	0,314	0,314	0,314	0,314	0,314	0,314	0,314	0,199	0,199	0,199
Удельный расход условного топлива на отпущенное тепло, кг/Гкал (УРУТ)	319,76	332,68	319,76	319,76	319,76	319,76	319,76	319,76	319,76	202,24	202,24	202,24
Котельная №12 «Ново-Канская»												
Тепловая мощность												
Установленная мощность, Гкал/ч	0,84	0,84	0,84	0,84	0,344	0,344	0,344	0,344	0,344	0,344	0,344	0,344
Располагаемая мощность, Гкал/ч	0,84	0,84	0,84	0,84	0,344	0,344	0,344	0,344	0,344	0,344	0,344	0,344
Произведенная тепловая энергия (с учетом собственных нужд и потерь в тепловых сетях), Гкал/ч	**0,123**	**0,123**	**0,123**	**0,123**	**0,095**	**0,095**	**0,095**	**0,095**	**0,095**	**0,095**	**0,095**	**0,095**
Тепловая нагрузка потребителей, Гкал/ч	**0,091**	**0,091**	**0,091**	**0,091**	**0,091**	**0,091**	**0,091**	**0,091**	**0,091**	**0,091**	**0,091**	**0,091**
Тепловая нагрузка в переходный период, Гкал/ч	0,0695	0,0695	0,0695	0,0695	0,0541	0,0541	0,0541	0,0541	0,0541	0,0541	0,0541	0,0541
Тепловая нагрузка в летний период, Гкал/ч	0,00	0,00	0,00	0,00	0,00	0,00	0,00	0,00	0,00	0,00	0,00	0,00
Тепловая энергия												

Показатели	2017	2018	2019	2020	2021	2022	2023	2024	2025	2026	2027	2028
Расчетная выработанная тепловая энергия (на основании договорных нагрузок), тыс. Гкал	0,337	0,337	0,337	0,337	0,263	0,263	0,263	0,263	0,263	0,263	0,263	0,263
Расчетная отпущенная тепловая энергия(на основании договорных нагрузок), тыс. Гкал	0,253	0,253	0,253	0,253	0,253	0,253	0,253	0,253	0,253	0,253	0,253	0,253
Фактическая выработанная тепловая энергия, тыс. Гкал	0,458	0,466	0,458	0,458	0,412	0,412	0,412	0,412	0,412	0,412	0,412	0,412
Фактическая отпущенная тепловая энергия, тыс. Гкал	0,351	0,351	0,351	0,351	0,351	0,351	0,351	0,351	0,351	0,351	0,351	0,351
Расходы условного топлива на отпущенную тепловую энергию												
Максимальный часовой расход топлива в ОЗП, кг.у.т./час	21,7	21,7	21,7	21,7	16,8	16,8	16,8	16,8	16,8	16,8	16,8	16,8
Максимальный часовой расход топлива в переходный период, кг.у.т./час	12,2	12,2	12,2	12,2	9,5	9,5	9,5	9,5	9,5	9,5	9,5	9,5
Максимальный часовой расход топлива в летний период, кг.у.т./час	0,0	0,0	0,0	0,0	0,0	0,0	0,0	0,0	0,0	0,0	0,0	0,0
Расход условного топлива на отпущенную тепловую энергию, тыс. т.у.т./год	135,0	137,4	135,0	135,0	71,8	71,8	71,8	71,8	71,8	71,8	71,8	71,8
Удельный расход условного топлива на отпущенное тепло, кг/Гкал (УРУТ)	384,62	391,33	384,62	384,62	204,56	204,56	204,56	204,56	204,56	204,56	204,56	204,56

Показатели	2017	2018	2019	2020	2021	2022	2023	2024	2025	2026	2027	2028
Котельная №13 «5-й военный городок»												
Тепловая мощность												
Установленная мощность, Гкал/ч	4,386	4,386	4,386	4,00	4,00	4,00	4,00	4,00	4,00	4,00	4,00	4,00
Располагаемая мощность, Гкал/ч	4,386	4,386	4,386	4,386	4,386	4,386	4,386	4,386	4,386	4,386	4,386	4,386
Произведенная тепловая энергия (с учетом собственных нужд и потерь в тепловых сетях), Гкал/ч	1,905	1,905	1,905	1,905	1,905	1,905	1,905	1,905	1,905	1,905	1,905	1,905
Тепловая нагрузка потребителей, Гкал/ч	1,771	1,771	1,771	1,771	1,771	1,771	1,771	1,771	1,771	1,771	1,771	1,771
Тепловая нагрузка в переходный период, Гкал/ч	1,164	1,164	1,164	1,164	1,164	1,164	1,164	1,164	1,164	1,164	1,164	1,164
Тепловая нагрузка в летний период, Гкал/ч	0,00	0,00	0,00	0,00	0,00	0,00	0,00	0,00	0,00	0,00	0,00	0,00
Тепловая энергия												
Расчетная выработанная тепловая энергия (на основании договорных нагрузок), тыс. Гкал	5,820	5,820	5,820	5,820	5,820	5,820	5,820	5,820	5,820	5,820	5,820	5,820
Расчетная отпущенная тепловая энергия(на основании договорных нагрузок), тыс. Гкал	5,466	5,466	5,466	5,466	5,466	5,466	5,466	5,466	5,466	5,466	5,466	5,466
Фактическая выработанная тепловая энергия, тыс. Гкал	4,81	4,935	4,81	4,81	4,81	4,81	4,81	4,81	4,81	4,81	4,81	4,81

Показатели	2017	2018	2019	2020	2021	2022	2023	2024	2025	2026	2027	2028
Фактическая отпущенная тепловая энергия, тыс. Гкал	4,174	4,188	4,174	4,174	4,174	4,174	4,174	4,174	4,174	4,174	4,174	4,174
Расходы условного топлива на отпущенную тепловую энергию												
Максимальный часовой расход топлива в ОЗП, кг.у.т./час	336,0	336,0	336,0	336,0	336,0	336,0	336,0	336,0	336,0	336,0	336,0	336,0
Максимальный часовой расход топлива в переходный период, кг.у.т./час	205,3	205,3	205,3	205,3	205,3	205,3	205,3	205,3	205,3	205,3	205,3	205,3
Максимальный часовой расход топлива в летний период, кг.у.т./час	0,0	0,0	0,0	0,0	0,0	0,0	0,0	0,0	0,0	0,0	0,0	0,0
Расход условного топлива на отпущенную тепловую энергию, тыс. т.у.т./год	1,011	1,037	1,011	0,848	0,848	0,848	0,848	0,848	0,848	0,848	0,848	0,848
Удельный расход условного топлива на отпущенное тепло, кг/Гкал (УРУТ)	210,19	210,19	210,19	176,36	176,36	176,36	176,36	176,36	176,36	176,36	176,36	176,36
Котельная №15 «ДСУ-5»												
Тепловая мощность												
Установленная мощность, Гкал/ч	0,82	0,82	0,82	0,82	0,82	0,82	0,82	0,82	0,82	0,82	0,52	0,52
Располагаемая мощность, Гкал/ч	0,82	0,82	0,82	0,82	0,82	0,82	0,82	0,82	0,82	0,82	0,52	0,52
Произведенная тепловая энергия (с учетом собственных нужд и потерь в тепловых сетях), Гкал/ч	0,458	0,458	0,458	0,458	0,458	0,458	0,458	0,458	0,458	0,458	0,444	0,444

Показатели	2017	2018	2019	2020	2021	2022	2023	2024	2025	2026	2027	2028
Тепловая нагрузка потребителей, Гкал/ч	0,441	0,441	0,441	0,441	0,441	0,441	0,441	0,441	0,441	0,441	0,441	0,441
Тепловая нагрузка в переходный период, Гкал/ч	0,255	0,255	0,255	0,255	0,255	0,255	0,255	0,255	0,255	0,255	0,247	0,247
Тепловая нагрузка в летний период, Гкал/ч	0,00	0,00	0,00	0,00	0,00	0,00	0,00	0,00	0,00	0,00	0,00	0,00
Тепловая энергия												
Расчетная выработанная тепловая энергия (на основании договорных нагрузок), тыс. Гкал	1,228	1,228	1,228	1,228	1,228	1,228	1,228	1,228	1,228	1,228	1,191	1,191
Расчетная отпущенная тепловая энергия(на основании договорных нагрузок), тыс. Гкал	1,183	1,183	1,183	1,183	1,183	1,183	1,183	1,183	1,183	1,183	1,183	1,183
Фактическая выработанная тепловая энергия, тыс. Гкал	1,382	1,414	1,382	1,382	1,382	1,382	1,382	1,382	1,382	1,382	1,382	1,382
Фактическая отпущенная тепловая энергия, тыс. Гкал	1,196	1,216	1,196	1,196	1,196	1,196	1,196	1,196	1,196	1,196	1,196	1,196
Расходы условного топлива на отпущенную тепловую энергию												
Максимальный часовой расход топлива в ОЗП, кг.у.т./час	80,8	80,8	80,8	80,8	80,8	80,8	80,8	80,8	80,8	80,8	78,3	78,3
Максимальный часовой расход топлива в переходный период, кг.у.т./час	44,9	44,9	44,9	44,9	44,9	44,9	44,9	44,9	44,9	44,9	43,5	43,5
Максимальный часовой расход топлива в летний период, кг.у.т./час	0,0	0,0	0,0	0,0	0,0	0,0	0,0	0,0	0,0	0,0	0,0	0,0

Показатели	2017	2018	2019	2020	2021	2022	2023	2024	2025	2026	2027	2028
Расход условного топлива на отпущенную тепловую энергию, тыс. т.у.т./год	0,354	0,354	0,354	0,354	0,354	0,354	0,354	0,354	0,354	0,354	0,244	0,244
Удельный расход условного топлива на отпущенное тепло, кг/Гкал (УРУТ)	0,30	0,29	0,30	0,30	0,30	0,30	0,30	0,30	0,30	0,30	0,20	0,20
Котельная №16 «ЛТЦ-34»												
Тепловая мощность												
Установленная мощность, Гкал/ч	0,388	0,388	0,388	0,388	0,388	0,388	0,388	0,388	0,388	0,388	0,388	0,17197
Располагаемая мощность, Гкал/ч	0,388	0,388	0,388	0,388	0,388	0,388	0,388	0,388	0,388	0,388	0,388	0,17197
Произведенная тепловая энергия (с учетом собственных нужд и потерь в тепловых сетях), Гкал/ч	0,118	0,118	0,118	0,118	0,118	0,118	0,118	0,118	0,118	0,118	0,118	0,088
Тепловая нагрузка потребителей, Гкал/ч	0,074	0,074	0,074	0,074	0,074	0,074	0,074	0,074	0,074	0,074	0,074	0,074
Тепловая нагрузка в переходный период, Гкал/ч	0,066	0,066	0,066	0,066	0,066	0,066	0,066	0,066	0,066	0,066	0,066	0,049
Тепловая нагрузка в летний период, Гкал/ч	0,00	0,00	0,00	0,00	0,00	0,00	0,00	0,00	0,00	0,00	0,00	0,00
Тепловая энергия												
Расчетная выработанная тепловая энергия (на основании договорных нагрузок), тыс. Гкал	0,317	0,317	0,317	0,317	0,317	0,317	0,317	0,317	0,317	0,317	0,317	0,238

Показатели	2017	2018	2019	2020	2021	2022	2023	2024	2025	2026	2027	2028
Расчетная отпущенная тепловая энергия(на основании договорных нагрузок), тыс. Гкал	0,201	0,201	0,201	0,201	0,201	0,201	0,201	0,201	0,201	0,201	0,201	0,201
Фактическая выработанная тепловая энергия, тыс. Гкал	0,356	0,378	0,356	0,356	0,356	0,356	0,356	0,356	0,356	0,356	0,356	0,356
Фактическая отпущенная тепловая энергия, тыс. Гкал	0,265	0,264	0,265	0,265	0,265	0,265	0,265	0,265	0,265	0,265	0,265	0,265
Расходы условного топлива на отпущенную тепловую энергию												
Максимальный часовой расход топлива в ОЗП, кг.у.т./час	20,8	20,8	20,8	20,8	20,8	20,8	20,8	20,8	20,8	20,8	20,8	15,5
Максимальный часовой расход топлива в переходный период, кг.у.т./час	11,6	11,6	11,6	11,6	11,6	11,6	11,6	11,6	11,6	11,6	11,6	8,7
Максимальный часовой расход топлива в летний период, кг.у.т./час	0,0	0,0	0,0	0,0	0,0	0,0	0,0	0,0	0,0	0,0	0,0	0,0
Расход условного топлива на отпущенную тепловую энергию, тыс. т.у.т./год	91,0	96,6	91,0	91,0	91,0	91,0	91,0	91,0	91,0	91,0	91,0	62,8
Удельный расход условного топлива на отпущенное тепло, кг/Гкал (УРУТ)	343,40	366,00	343,40	343,40	343,40	343,40	343,40	343,40	343,40	343,40	343,40	236,98

Таблица 8.4 – Максимальные часовые и годовые расходы топлива прочих теплоснабжающих организаций

Показатели	2017	2018	2019	2020	2021	2022	2023	2024	2025	2026	2027	2028
Котельная филиала АО «КНП»												
Тепловая мощность												
Установленная мощность, Гкал/ч	4,6	4,6	4,6	4,6	4,6	4,6	4,6	4,6	4,6	4,6	4,6	4,6
Располагаемая мощность, Гкал/ч	4,0	4,0	4,0	4,0	4,0	4,0	4,0	4,0	4,0	4,0	4,0	4,0
Произведенная тепловая энергия (с учетом собственных нужд и потерь в тепловых сетях), Гкал/ч	1,836	1,836	1,836	1,836	Переключение потребителей на Котельную №3 «ПТУ АО «Гортепло»							
Тепловая нагрузка потребителей, Гкал/ч	1,026	1,026	1,026	1,026	0,00	0,00	0,00	0,00	0,00	0,00	0,00	0,00
Тепловая нагрузка в переходный период, Гкал/ч	1,010	1,010	1,010	1,010	0,00	0,00	0,00	0,00	0,00	0,00	0,00	0,00
Тепловая нагрузка в летний период, Гкал/ч	0,00	0,00	0,00	0,00	0,00	0,00	0,00	0,00	0,00	0,00	0,00	0,00
Тепловая энергия												
Расчетная выработанная тепловая энергия (на основании договорных нагрузок), тыс. Гкал	4,851	4,851	4,851	4,851	0,000	0,000	0,000	0,000	0,000	0,000	0,000	0,000
Расчетная отпущенная тепловая энергия(на основании договорных нагрузок), тыс. Гкал	2,711	2,711	2,711	2,711	0,000	0,000	0,000	0,000	0,000	0,000	0,000	0,000

Показатели	2017	2018	2019	2020	2021	2022	2023	2024	2025	2026	2027	2028
Расходы условного топлива на отпущенную тепловую энергию												
Максимальный часовой расход топлива в ОЗП, т.у.т./час	323,8	323,8	323,8	323,8	0,0	0,0	0,0	0,0	0,0	0,0	0,0	0,0
Максимальный часовой расход топлива в переходный период, т.у.т./час	178,1	178,1	178,1	178,1	0	0	0	0	0	0	0	0
Максимальный часовой расход топлива в летний период, т.у.т./час	0,0	0,0	0,0	0,0	0,0	0,0	0,0	0,0	0,0	0,0	0,0	0,0
Расход условного топлива на отпущенную тепловую энергию, тыс. т.у.т./год (расчетные данные)	0,866	0,866	0,866	0,866	0,00	0,00	0,00	0,00	0,00	0,00	0,00	0,00
Удельный расход условного топлива на отпущенное тепло, кг/Гкал (УРУТ) (расчетные данные)	319,55	319,55	319,55	319,55	0,00	0,00	0,00	0,00	0,00	0,00	0,00	0,00
Котельная «Канский психоневрологический интернат»												
Тепловая мощность												
Установленная мощность, Гкал/ч	2,8	2,8	2,8	2,8	2,8	2,8	2,8	2,8	2,8	2,8	2,8	2,8
Располагаемая мощность, Гкал/ч	2,8	2,8	2,8	2,8	2,8	2,8	2,8	2,8	2,8	2,8	2,8	2,8
Произведенная тепловая энергия (с учетом собственных нужд и потерь в тепловых сетях), Гкал/ч	0,486	0,486	0,486	0,486	Переключение потребителей на АО «Канская ТЭЦ»							

Показатели	2017	2018	2019	2020	2021	2022	2023	2024	2025	2026	2027	2028
Тепловая нагрузка потребителей, Гкал/ч	0,32	0,32	0,32	0,32	0,00	0,00	0,00	0,00	0,00	0,00	0,00	0,00
Тепловая нагрузка в переходный период, Гкал/ч	0,2761	0,2761	0,2761	0,2761	0,00	0,00	0,00	0,00	0,00	0,00	0,00	0,00
Тепловая нагрузка в летний период, Гкал/ч	0,00	0,00	0,00	0,00	0,00	0,00	0,00	0,00	0,00	0,00	0,00	0,00
Тепловая энергия												
Расчетная выработанная тепловая энергия (на основании договорных нагрузок), тыс. Гкал	1,344	1,344	1,344	1,344	0,00	0,00	0,00	0,00	0,00	0,00	0,00	0,00
Расчетная отпущенная тепловая энергия(на основании договорных нагрузок), тыс. Гкал	0,907	0,907	0,907	0,907	0,00	0,00	0,00	0,00	0,00	0,00	0,00	0,00
Расходы условного топлива на отпущенную тепловую энергию												
Максимальный часовой расход топлива в ОЗП, т.у.т./час	85,6	85,6	85,6	85,6	0,0	0,0	0,0	0,0	0,0	0,0	0,0	0,0
Максимальный часовой расход топлива в переходный период, т.у.т./час	48,7	48,7	48,7	48,7	0,00	0,00	0,00	0,00	0,00	0,00	0,00	0,00
Максимальный часовой расход топлива в летний период, т.у.т./час	0,0	0,0	0,0	0,0	0,0	0,0	0,0	0,0	0,0	0,0	0,0	0,0
Расход условного топлива на отпущенную тепловую энергию, тыс. т.у.т./год (расчетные данные)	237,0	237,0	237,0	237,0	0,00	0,00	0,00	0,00	0,00	0,00	0,00	0,00

Показатели	2017	2018	2019	2020	2021	2022	2023	2024	2025	2026	2027	2028
Удельный расход условного топлива на отпущенное тепло, кг/Гкал (УРУТ) (расчетные данные)	261,37	261,37	261,37	261,37	0,00	0,00	0,00	0,00	0,00	0,00	0,00	0,00
Котельная 4-ого военного городка ФБГУ ЦЖКУ №15												
Тепловая мощность												
Установленная мощность, Гкал/ч	8,772	8,772	8,772	8,772	8,772	8,772	8,772	8,772	8,772	8,772	8,772	8,772
Располагаемая мощность, Гкал/ч	4,386	4,386	4,386	4,386	4,386	4,386	4,386	4,386	4,386	4,386	4,386	4,386
Произведенная тепловая энергия (с учетом собственных нужд и потерь в тепловых сетях), Гкал/ч	3,682	3,682	3,682	3,682	3,682	3,682	3,682	3,682	3,682	3,682	3,682	3,682
Тепловая нагрузка потребителей, Гкал/ч	3,19	3,19	3,19	3,19	3,19	3,19	3,19	3,19	3,19	3,19	3,19	3,19
Тепловая нагрузка в переходный период, Гкал/ч	2,03	2,03	2,03	2,03	2,03	2,03	2,03	2,03	2,03	2,03	2,03	2,03
Тепловая нагрузка в летний период, Гкал/ч	0,00	0,00	0,00	0,00	0,00	0,00	0,00	0,00	0,00	0,00	0,00	0,00
Тепловая энергия												
Расчетная выработанная тепловая энергия (на основании договорных нагрузок), тыс. Гкал	9,728	9,728	9,728	9,728	9,728	9,728	9,728	9,728	9,728	9,728	9,728	9,728
Расчетная отпущенная тепловая энергия(на основании договорных нагрузок), тыс. Гкал	8,418	8,418	8,418	8,418	8,418	8,418	8,418	8,418	8,418	8,418	8,418	8,418

Показатели	2017	2018	2019	2020	2021	2022	2023	2024	2025	2026	2027	2028
Расходы условного топлива на отпущенную тепловую энергию												
Максимальный часовой расход топлива в ОЗП, т.у.т./час	649,4	649,4	649,4	649,4	649,4	649,4	649,4	649,4	649,4	649,4	649,4	649,4
Максимальный часовой расход топлива в переходный период, т.у.т./час	357,2	357,2	357,2	357,2	357,2	357,2	357,2	357,2	357,2	357,2	357,2	357,2
Максимальный часовой расход топлива в летний период, т.у.т./час	0,0	0,0	0,0	0,0	0,0	0,0	0,0	0,0	0,0	0,0	0,0	0,0
Расход условного топлива на отпущенную тепловую энергию, тыс. т.у.т./год (расчетные данные)	1,716	1,716	1,716	1,716	1,716	1,716	1,716	1,716	1,716	1,716	1,716	1,716
Удельный расход условного топлива на отпущенное тепло, кг/Гкал (УРУТ) (расчетные данные)	203,81	203,81	203,81	203,81	203,81	203,81	203,81	203,81	203,81	203,81	203,81	203,81
Котельная «Красноярский краевой противотуберкулезный диспансер №1»												
Тепловая мощность												
Установленная мощность, Гкал/ч	0,940	0,940	0,940	0,940	0,940	0,940	0,940	0,940	0,940	0,940	0,940	0,940
Располагаемая мощность, Гкал/ч	0,940	0,940	0,940	0,940	0,940	0,940	0,940	0,940	0,940	0,940	0,940	0,940
Произведенная тепловая энергия (с учетом собственных нужд и потерь в тепловых сетях), Гкал/ч	0,541	0,541	0,541	0,541	Переключение потребителей на Котельную №3 «ПТУ АО «Гортепло»							

Показатели	2017	2018	2019	2020	2021	2022	2023	2024	2025	2026	2027	2028
Тепловая нагрузка потребителей, Гкал/ч	0,451	0,451	0,451	0,451	0,000	0,000	0,000	0,000	0,000	0,000	0,000	0,000
Тепловая нагрузка в переходный период, Гкал/ч	0,297	0,297	0,297	0,297	0,00	0,00	0,00	0,00	0,00	0,00	0,00	0,00
Тепловая нагрузка в летний период, Гкал/ч	0,00	0,00	0,00	0,00	0,00	0,00	0,00	0,00	0,00	0,00	0,00	0,00
Тепловая энергия												
Расчетная выработанная тепловая энергия (на основании договорных нагрузок), тыс. Гкал	1,428	1,428	1,428	1,428	0,00	0,00	0,00	0,00	0,00	0,00	0,00	0,00
Расчетная отпущенная тепловая энергия(на основании договорных нагрузок), тыс. Гкал	1,192	1,192	1,192	1,192	0,00	0,00	0,00	0,00	0,00	0,00	0,00	0,00
Расходы условного топлива на отпущенную тепловую энергию												
Максимальный часовой расход топлива в ОЗП, т.у.т./час	95,3	95,3	95,3	95,3	0,0	0,00	0,00	0,00	0,00	0,00	0,00	0,00
Максимальный часовой расход топлива в переходный период, т.у.т./час	52,4	52,4	52,4	52,4	0,00	0,00	0,00	0,00	0,00	0,00	0,00	0,00
Максимальный часовой расход топлива в летний период, т.у.т./час	0,00	0,00	0,00	0,00	0,00	0,00	0,00	0,00	0,00	0,00	0,00	0,00
Расход условного топлива на отпущенную тепловую энергию, тыс. т.у.т./год (расчетные данные)	0,252	0,252	0,252	0,252	0,00	0,00	0,00	0,00	0,00	0,00	0,00	0,00

Показатели	2017	2018	2019	2020	2021	2022	2023	2024	2025	2026	2027	2028
Удельный расход условного топлива на отпущенное тепло, кг/Гкал (УРУТ) (расчетные данные)	211,33	211,33	211,33	211,33	0,00	0,00	0,00	0,00	0,00	0,00	0,00	0,00

8.2. Потребляемые источником тепловой энергии виды топлива, включая местные виды топлива, а также используемые возобновляемые источники энергии

На момент актуализации на всех источниках тепловой энергии в городе Канск в качестве основного, резервного и аварийного вида топлива используется бурый уголь марки 2Б «Разреза Бородинский». На АО «Канской ТЭЦ» в качества резервного топлива используется уголь ЗАО «Разрез Канский», дизельное топливо используется в качестве растопочного.

В ходе Актуализацией схемы теплоснабжения на 2020 год были рассмотрены и внесены в мероприятия по развитию теплоснабжения города Канска предложения по использованию возобновляемых местных видах топлива на существующих источниках тепловой энергии по средствам их реконструкции:

- -предложение ООО ТЭЦ «Тепло-Сбыт-Сервис» по установке котла, работающего на древесных отходах – щепе,
- предложение АО «Гортепло» выполнить реконструкцию существующих котельных №12, №5 с установкой котлов, работающих на местном возобновляем виде топлива – щепе.

8.3. Виды топлива их доля и значение низшей теплоты сгорания топлива, используемые для производства тепловой энергии по каждой системе теплоснабжения

Основные характеристики топлива, потребляемого на текущий момент в городе Канск источниками тепловой энергии, а также характеристики перспективных видов топлива представлены в таблице 8.5.

Таблица 8.5 – Характеристики видов топлива

Вид топлива	Место поставки	Низшая теплота сгорания, ккал/кг.	Примечание
Уголь 2Б	«Разреза Бородинский»	3600	Доставка угля осуществляется железнодорожным транспортом на склад Канской ТЭЦ. Остальные котельные автотранспортом с разреза.
Уголь 2Б	«Разрез Канский»	3850	Доставка угля осуществляется железнодорожным транспортом.
Дизтопливо	НПЗ	10187	Доставка автотранспортом
Щепа хвойных пород	Субъекты малого и среднего предпринимательства лесной отрасли, находящиеся на территории города Канск	2000	Доставка автотранспортом

Доля основных потребляемых видов на базовый 2018 год и на конец расчетного периода рассчитывалась на основании данных о расходах условного топлива на отпущенную тепловую энергию топливных балансов. Сводная таблица по расходам топлива на базовый год и конец расчетного периода с характеристикой потребляемого топлива для каждого источника представлены в таблице 8.6

Таблица 8.6 – Характеристики видов топлива

Источник тепловой энергии	**Расход топлива, тыс. т.у.т. На 2018 год**	**Вид потребляемого топлива**	**Расход топлива, тыс. т.у.т. на 2028 год**	**Вид потребляемого топлива**
АО «Канская ТЭЦ»	89,80	уголь	101,70	уголь
ООО ТЭЦ «Тепло-Сбыт-Сервис»	18,61	уголь	17,97	щепа
Котельная №1 «п. Строителей»	2,329	уголь	2,329	уголь
Котельная №3 «ПТУ	0,847	уголь	-	-
Котельная №4 «Березка»	0,317	уголь	0,215	уголь
Котельная №5 «Даурия»	0,134	уголь	0,0821	щепа
Котельная №7 «Мелькомбинат»	3,554	уголь	3,405	уголь
Котельная №8 «ЛДК»	0,424	уголь	0,2925	уголь
Котельная №9 «Школа»	0,201	уголь	0,1239	уголь
Котельная №10 «Де-Корт»	0,367	уголь	0,2385	уголь
Котельная №11 «Альчет»	0,342	уголь	0,1986	уголь
Котельная №12 «Ново-Канская»	0,137	уголь	0,0718	щепа
Котельная №13 «5-й военный городок»	1,037	уголь	0,8483	уголь
Котельная №15 «ДСУ-5»	0,354	уголь	0,2437	уголь
Котельная №16 «ЛТЦ-34»	0,097	уголь	0,0628	уголь
Котельная филиала АО «КНП»	0,866	уголь	-	-
Котельная «Канский психоневрологический интернат»	0,237	уголь	-	-
Котельная 4-ого военного городка ФБГУ ЦЖКУ №15	1,716	уголь	1,7157	уголь
Котельная КГБУЗ «Красноярский краевой противотуберкулезный диспансер №1»	0,252	уголь	-	-

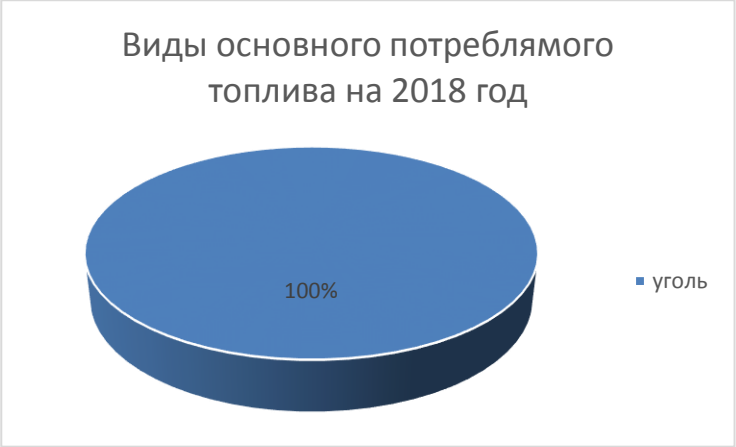

Рисунок 1 - Виды основного потребляемого топлива на 2018 год

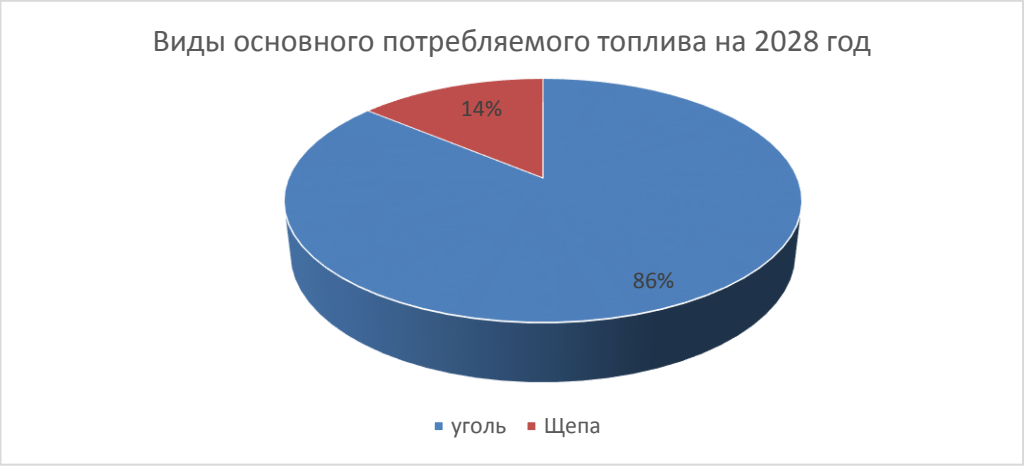

Рисунок 2 - Виды основного потребляемого топлива на 2028 год

Как видно из диаграмм на текущий момент в городе Канск угля 2Б «Бородиского разреза» составляет в качестве основного вида топлива, используемого на источниках тепловой энергии, составляет 100%. На конец расчетного периода схемы теплоснабжения (2028 год) произойдет снижения доли потребления угля до 86%, за счет перехода части источников на возобновляемый вид топлива щепу. Потребление щепы в качестве основного вида топлива при этом составит 14% соответственно

8.4. Преобладающий в поселении, городском округе вид топлива, определяемый по совокупности всех систем теплоснабжения, находящихся в соответствующем поселении, городском округе

На момент актуализации на всех источниках тепловой энергии в городе Канск в качестве основного, резервного и аварийного вида топлива используется бурый уголь марки 2Б «Разреза Бородинский», его потребление составляет 100% (рисунок 1). На АО «Канской ТЭЦ» в качества резервного топлива используется уголь ЗАО «Разрез Канский», дизельное топливо используется в качестве растопочного.

На конец расчетного периода схемы теплоснабжения (2028 год) произойдет снижения доли потребления угля до 86% (рисунок 2), за счет перехода части источников на возобновляемый вид топлива щепу. Потребление щепы в качестве основного вида топлива при этом составит 14% соответственно.

8.5. Приоритетное направление развития топливного баланса поселения, городского округа

Приоритетным видом топлива в городе Канск является уголь бурый марки 2Б «Бородинского месторождения». Также планируется перевод части тепловых мощностей источников теплоснабжения на возобновляемый местный вид топлива – щепу.

9. ИНВЕСТИЦИИ В СТРОИТЕЛЬСТВО, РЕКОНСТРУКЦИЮ, ТЕХНИЧЕСКОЕ ПЕРЕВООРУЖЕНИЕ И МОДЕРНИЗАЦИЮ

Предложения по инвестированию средств в существующие объекты или инвестиции, предполагаемые для осуществления определенными организациями, указываются в схеме теплоснабжения только при наличии согласия лиц, владеющих данными объектами на праве собственности или ином законном основании, или соответствующих организаций на реализацию инвестиционных проектов.

9.1. Предложения по величине необходимых инвестиций в строительство, реконструкцию, техническое перевооружение и модернизацию источников тепловой энергии на каждом этапе

Предложения по новому строительству, реконструкции и техническому перевооружению источников тепловой энергии сформированы на основе мероприятий, приведенных в Обосновывающих материалах к схеме теплоснабжения: Главе 5 «Мастер-план развития систем теплоснабжения города Канск» и Главе 7 «Предложения по строительству, реконструкции, техническому перевооружению и (или) модернизации источников тепловой энергии».

Таблица 9.1 – Величина необходимых инвестиций в строительство, реконструкцию и техническое перевооружение источников тепловой энергии, млн. руб. с НДС

Тип группы	Номер группы проекта	ЕТО	Номер проекта внутри группы	Источник инвестиций	Номер мероприятия	Наименование мероприятия	Объект мероприятий	Стоимость, тыс. руб.	Год реализации
Группа 1. реконструкция и модернизация основного и вспомогательного оборудования источников тепловой энергии									
ИТ	1.	01.	1	ПИ	ИТ1.01.1	Реконструкция помещения химического цеха, с установкой осветлителя.	АО «Канская ТЭЦ»	13000	2020
ИТ	1.	02.	2	ПИ	ИТ1.02.2	•реконструкция ТЭЦ ООО « Тепло-Сбыт-Сервис» с демонтажем теплофикационного оборудования и установкой автоматизированных водогрейных котлов	ООО « Тепло-Сбыт-Сервис»	330508,4746	2020
ИТ	1.	01.	3	ПИ	ИТ1.01.3	Модернизация системы горячего водоснабжения – приведения качества воды к требованиям гигиенических нормативов	АО «Канская ТЭЦ»	10000	2021
ИТ	1.	03.	4	ПИ	ИТ1.03.4	Модернизация системы горячего водоснабжения – приведения качества воды к требованиям гигиенических нормативов	Котельная №1 АО «Гортепло»	2500	2021

Группа 2. Установка нового оборудования на существующих источниках тепловой энергии									
ИТ	2.	03.	1	ПИ	ИТ2.03.1	Поставка и установка циклона №1 типа ЦН-15-500 4УП, котельная №1 «пос. Строителей» г. Канск	Котельная №1 АО «Гортепло»	583,306	2019
ИТ	2.	03.	2	ПИ	ИТ2.03.2	Поставка и установка циклона №2 типа ЦН-15-500 4УП, котельная №1 «пос. Строителей» г. Канск	Котельная №1 АО «Гортепло»	554,6	2019
ИТ	2.	13.	3	ПИ	ИТ2.13.3	Поставка котла №4 типа КВЦ-1,25-95 ШП, котельная №13 «5-й Военный городок» г.Канск	Котельная №13 АО «Гортепло»	996,885	2020
Группа 3. Техническое перевооружение источников тепловой энергии;									
ИТ	3.	12.	1	ПИ	ИТ3.12.1	Установка котлов работающих на отходах деревообработки	Котельная №12 АО «Гортепло»	4460,9	2021
ИТ	3.	05.	2	ПИ	ИТ3.05.2	Установка котлов работающих на отходах деревообработки	Котельная №5 АО «Гортепло»	4460,9	2021
Группа 4. строительство новых источников тепловой энергии в целях повышения эффективности теплоснабжения									
ИТ	4.	04.	1	ПИ	ИТ4.04.1	Установка автоматической блочно-модульной котельной без обслуживающего персонала установленной мощностью 400 кВт (2 котла по 200кВт)	Котельная №4 «Березка»	9744,00	2022

ИТ	4.	08.	2	ПИ	ИТ4.08.2	Установка автоматической блочно-модульной котельной без обслуживающего персонала установленной мощностью 800кВт (2 котла по 400кВт)	Котельная №8 «ЛДК»;	11400,00	2023
ИТ	4.	09.	3	ПИ	ИТ4.09.3	Установка автоматической блочно-модульной котельной без обслуживающего персонала установленной мощностью 400 кВт (2 котла по 200кВт)	Котельная №9 «Школа»;	9744,00	2024
ИТ	4.	10.	4	ПИ	ИТ4.10.4	Установка автоматической блочно-модульной котельной без обслуживающего персонала установленной мощностью 800кВт (2 котла по 400кВт)	Котельная №10 «Де-Корт»;	11400,00	2025
ИТ	4.	11.	5	ПИ	ИТ4.11.5	Установка автоматической блочно-модульной котельной без обслуживающего персонала установленной мощностью 600кВт (2 котла по 300кВт)	Котельная №11 «Альчет»;	10800,00	2026
ИТ	4.	15.	6	ПИ	ИТ4.15.6	Установка автоматической блочно-модульной котельной без обслуживающего персонала установленной мощностью 600кВт (2 котла по 300кВт)	Котельная №15 «ДСУ».	10800,00	2027

ИТ	4.	16.	7	ПИ	ИТ4.16.7	Установка автоматической блочно-модульной котельной без обслуживающего персонала установленной мощностью 200кВт (2 котла по 100кВт)	Котельная №16 «ЛТЦ-34»	8784,00	2028
						Итого :		439737,07	

9.2. Предложения по величине необходимых инвестиций в строительство, реконструкцию и техническое перевооружение тепловых сетей, насосных станций и тепловых пунктов на каждом этапе

Предложения по новому строительству, реконструкции и техническому перевооружению источников тепловой энергии сформированы на основе мероприятий, приведенных в Обосновывающих материалах к схеме теплоснабжения: Главе 5 «Мастер-план развития систем теплоснабжения города Канск» и Главе 8 «Предложения по строительству, реконструкции и тепловых сетей».

Таблица 9.2 – Величина необходимых инвестиций в строительство, реконструкцию и техническое перевооружение тепловых сетей, насосных станций и тепловых, млн. руб. с НДС

ЕТО	Источник инвестиций	Номер мероприятия	Наименование мероприятия	Год начала реализации	Год окончания реализации	Стоимость, тыс. руб. с НДС	2019	2020	2021	2022	2023	2024	2025	2026	2027	2028
Группа 1.1 Строительство тепловых сетей с целью подключение новых потребителей																
01.	ПП	ТС 1.1.01.1	Строительство участка тепловой сети от ТК13А/1, Тепломагистраль №1 до «Крытый каток с искусственным льдом в г. Канске» по адресу ул. 40 лет Октября, 57	2020	2020	2678,43		2678,43								
01.	ПП	ТС 1.1.01.2	Строительство участка тепловой сети от ТК-16/6А-2, Тепломагистраль №1 до мкр. 6-й Северо-Западный, 59	2020	2020	3227,5		3227,5								
01.	ПП	ТС 1.1.01.3	Строительство участка тепловой сети от ТК-5, Тепломагистраль №2 до ул. 40 лет Октября, 65, строение 4 «Аквапарк»	2020	2020	442,4		442,4								
01.	ПП	ТС 1.1.01.4	Строительство участка тепловой сети отТК-10/4, Тепломагистраль №3 до мкр. Северный, 21А	2020	2020	1807,4		1807,4								
01.	ПП	ТС 1.1.01.5	Строительство участка тепловой сети от ТК-10/4, Тепломагистраль №3 до ул. 40 лет Октября, 60, стр. 23	2020	2020	1936,5		1936,5								
01.	ПП	ТС 1.1.01.6	Строительство участка тепловой сети от ТК-13а, Тепломагистраль №3 до ул. В. Яковенко, дом 74, пом. №91,98,99,100	2020	2020	1097,35		1097,35								
01.	ПП	ТС 1.1.01.7	Строительство участка тепловой сети от ТК-13/7-1*, Тепломагистраль №4 до ул. Московская, 41 до ТК-2, Тепломагистраль №4	2020	2020	6132,25		6132,25								
01.	ПП	ТС 1.1.01.8	Строительство участка тепловой сети от ТК-2, Тепломагистраль №4 до ул. Краснопартизанская, 106В	2020	2020	11619		11619								
01.	ПП	ТС 1.1.01.9	Строительство участка тепловой сети от ТК-19, Тепломагистраль №4 до ул. Гетоева, 31	2020	2020	5938,6		5938,6								
01.	ПП	ТС 1.1.01.10	Строительство участка тепловой сети от ТК ТК-17/3, Тепломагистраль №4 до ул. Ленина, 18А	2020	2020	6906,85		6906,85								
01.	ПП	ТС 1.1.01.11	Строительство участка тепловой сети от ТК-14, Тепломагистраль№4 до ул. 30 ВЛКСМ, 7	2020	2020	3550,25		3550,25								
01.	ПП	ТС 1.1.01.12	Строительство участка тепловой сети от ТК-7/1а, Тепломагистраль№4 до ул. Московская, 48В	2020	2020	4841,25		4841,25								
01.	ПП	ТС 1.1.01.13	Строительство участка тепловой сети от ТК-24Д, Тепломагистраль №4 до ул. В. Яковенко, 171	2020	2020	1613,75		1613,75								
01.	ПП	ТС 1.1.01.14	Строительство участка тепловой сети от ТК-9/1, Тепломагистраль №4 до ул. Советская, 12Б	2020	2020	2582		2582								
01.	ПП	ТС 1.1.01.15	Строительство участка тепловой сети от ТК-5*/3а, Тепломагистраль №4 до пер. Школьный, 9	2020	2020	2130,15		2130,15								
01.	ПП	ТС 1.1.01.16	Строительство участка тепловой сети от ТК-7, Тепломагистраль №5 до пос. Ремзавода, 25А	2020	2020	3227,5		3227,5								
12.	ПП	ТС 1.1.12.17	Строительство участка тепловой сети от коллектора котельная №12 до ул. Лысогорская, 18А	2019	2019	2130,15	2130,15									
03.	ПП	ТС 1.1.02.	Строительство участка тепловой сети от ТК-2/3 от ТМ № 2 до ИП Агаджанян А.О.	2019	2019	3227,5	3227,5									
01.	ПП	ТС 1.1.01.18	Строительство участка тепловой сети от ПНС ТМ-1 А до 6-ой Северозападный мкр. №62№63	2020	2020	7239		7239								

ЕТО	Источник инвестиций	Номер мероприятия	Наименование мероприятия	Год начала реализации	Год окончания реализации	Стоимость, тыс. руб. с НДС	2019	2020	2021	2022	2023	2024	2025	2026	2027	2028
01.	ПП	ТС 1.1.01.19	Строительство участка тепловой сети от ТК-14. ТМ4Т 1 городок до ул. Красной армии Д5Б	2020	2020	3485,7		3485,7								
Итого по группе 1.1						**75814**	**5358**	**70456**	**0**	**0**	**0**	**0**	**0**	**0**	**0**	**0**
Группа 2. Строительство и реконструкция тепловых сетей с целью переключения нагрузок котельных на источники с комбинированой выработкой																
Группа 2 .1 Реконструкция тепловых сетей с целью переключения нагрузок котельных																
01.	АМ	ТС 2.1.01.1	Реконструкция тепловых сетей для закольцовки тепломагистралей Канской ТЭЦ От ТК-13 до ТК-13а/5	2020	2020	32597,75		32597,75								
01.	АМ	ТС 2.1.01.2	Реконструкция участка тепловой сети с заменой диаметра с ДУ 250 на ДУ 300(надземная канальная 0,35 км)	2021	2021	18385,5			18385,5							
01.	АМ	ТС 2.1.01.3	Реконструкция участка тепловой сети с заменой диаметра с ДУ 200 на ДУ 250(подземная канальная 0,1 км)	2022	2022	4857				4857						
04.	АМ	ТС 2.1.01.4	Реконструкция существующих тепловых сетей	2021	2021	27430,13667			27430,14							
04.	АМ	ТС 2.1.01.5	Реконструкция с увеличением диаметра и строительство тепломагистрали 2Ду 100 L=0,4 км подземная канальной.	2021	2021	6027,695833			6027,696							
01.	АМ	ТС 2.1.01.6	Реконструкция участка тепловой сети с заменой диаметра с ДУ 250 на ДУ 400(подземная канальная 0,9 км)	2021	2021	98037			98037							
Итого по группе 2.1						**187335**	**0**	**32598**	**149880**	**4857**	**0**	**0**	**0**	**0**	**0**	**0**
Группа 2 .2 Строительство тепловых сетей с целью переключения нагрузок котельных на источники с комбинированой выработкой																
01.	ПИ	ТС 2.2.01.1	Строительство новой тепломагистрали от Канской ТЭЦ, с закольцовкой на ТМ-4 для увеличения пропускной способности От ТЭЦ ТГК 13 до ТК-1*	2021	2023	404085			134695	134695	134695					
01.	ПИ	ТС 2.2.01.2	Строительство новой тепломагистрали от Канской ТЭЦ, с закольцовкой на ТМ-4 для увеличения пропускной способности От ТК-23 до ТК-13 (ТМ-3)	2024	2024	80280						80280				
01.	ПИ	ТС 2.2.01.3	Строительство тепло магистрали 2ДУ 400 L= 2,2 (0,55 канальная 1,65 на низких опорах	2025	2025	104461,5							104461,5			
01.	ПИ	ТС 2.2.01.4	Строительтсво Т/с Ду 250 , 0,800 км взамен паропровода	2026	2026	26520								26520		
01.	ПИ	ТС 2.2.01.5	Строительтсво Т/с Ду100 , 0,210 км взамен паропровода	2026	2026	8045,4								8045,4		
01.	ПИ	ТС 2.2.01.6	Строительство Т/с Ду50, 0,643 км взамен паропровода	2026	2026	18088,17								18088,17		
01.	ПИ	ТС 2.2.01.7	Строительство тепло магистрали 2ДУ 200 L= 3,0 км на низких опорах от новой камеры рядом с ЦТП на месте котельной ООО "Теплосбыт»	2027	2028	59640									29820	29820
01.	ПИ	ТС 2.2.01.8	Строительство тепло магистрали 2ДУ 250 L=2,1 км 0,7 подземная канально, 1,4 надземно	2025	2026	88627							44313,5	44313,5		
01.	ПИ	ТС 2.2.01.9	Строительство тепло магистрали 2ДУ 200 L=1,7 км подземная канально,	2021	2023	129642			43214	43214	43214					
04.	ИС	ТС 2.2.04.10	Строительство тепломагистрали 2Ду 150 L=0,5 км подземная канальной. Для замещения котельной «КНП»	2021	2021	10146,792			10146,79							
04.	ИС	ТС 2.2.04.11	Строительство тепломагистрали от УТ 13 до Дом ребёнка	2021	2021	32916,164			32916,16							
04.	ИС	ТС 2.2.04.12	Строительство тепломагистрали от УТ 13 до КГПД	2021	2021	7233,235			7233,235							
Итого по группе 2.2						**969685**	**0**	**0**	**228205**	**177909**	**177909**	**80280**	**148775**	**96967**	**29820**	**29820**

ЕТО	Источник инвестиций	Номер мероприятия	Наименование мероприятия	Год начала реализации	Год окончания реализации	Стоимость, тыс. руб. с НДС	2019	2020	2021	2022	2023	2024	2025	2026	2027	2028
Группа 2 .3 Строительсство ЦТП с целью переключения нагрузок котельных на источники с комбинированой выработкой																
01.	ИС	ТС 2.3.01.1	строительство ЦТП для подключение нагрузки потребителей ООО «Тепло-Сбыт-Сервис» Q=14,0 Гкал/час	2027	2027	37800									37800	
01.	ИС	ТС 2.3.01.2	Строительстство ЦТП Q=4,0 Гкал/час	2028	2028	12960										12960
01.	ИС	ТС 2.3.01.3	Строительство ЦТП Q=6,0 Гкал/час	2026	2026	16200								16200		
01.	ИС	ТС 2.3.01.4	Строительстство ЦТП Q=2,2, Гкал/час	2024	2024	5940						5940				
01.	ИС	ТС 2.3.01.5	Строительство ЦТП мощностью 1 Гкал для перехода на температурный график 95/70°С	2021	2021	2500			2500							
01.	ИС	ТС 2.3.01.6	Строительство ПНС на обратной магистрали для переключения потребителей котельной №3	2023	2023	15256,8					15256,8					
01.	ИС	ТС 2.3.01.7	Строительство ПНС на обратной магистрали для переключения потребителей ТЭЦ БХЗ	2027	2027	15256,8									15256,8	
Итого по группе 2.3						**105913,6**	**0**	**0**	**2500**	**0**	**15256,8**	**5940**	**0**	**16200**	**53056,8**	**12960**
Итого по группе 2.0						**1262934**	**0**	**32598**	**380586**	**182766**	**193166**	**86220**	**148775**	**113167**	**82877**	**42780**
Група 3. 0 Мероприятия по реконструкции в целях достижения нормативного																
01.	АМ	ТС 3.0.01.1	От ТК22-до ТК20 после мостового переходаТМ4	2019	2019	46531	46531									
01.	АМ	ТС 3.0.01.2	ТК19-5 до ЖД 53 ул. Московская, ТМ4	2019	2019	6547	6547									
03.	АМ	ТС 3.0.02.3	По ул. Восточной от ТК-1/9 до ТК-1/9а	2019	2019	1355,55	1355,55									
03.	АМ	ТС 3.0.03.4	От ТК-3 до ТК3/1	2019	2019	1106	1106									
03.	АМ	ТС 3.0.03.5	От ТК-3 до ТК3/1	2019	2019	951,16	951,16									
07.	АМ	ТС 3.0.07.6	От ТК3 до ТК4	2019	2019	709,2	709,2									
07.	АМ	ТС 3.0.07.7	От ТК4 до ТК5	2019	2019	7003,35	7003,35									
07.	АМ	ТС 3.0.07.8	От ТК5 до ТК5/1	2019	2019	2695,796	2695,796									
11.	АМ	ТС 3.0.11.9	От ТК1 до ТК3	2019	2019	4601,8	4601,8									
11.	АМ	ТС 3.0.11.10	От котельной №11 до ТК1	2019	2019	10424,16	10424,16									
13.	АМ	ТС 3.0.13.11	От ТК1 до врезки в Ду200	2019	2019	5118,6	5118,6									
13.	АМ	ТС 3.0.13.12	От врезки в Ду200 до ТК2	2019	2019	6559,22	6559,22									
13.	АМ	ТС 3.0.13.13	От ТК2 до ТК3	2019	2019	6254,14	6254,14									
03.	АМ	ТС 3.0.02.14	Замена тепловых сетей от ТК-4 до ТК-5, котельная №1 "пос. Строителей" г. Канск	2020	2020	4881,28		4881,28								
03.	АМ	ТС 3.0.02.15	Замена тепловых сетей от ТК-6 до ТК-7, котельная №1 "пос. Строителей" г. Канск	2020	2020	1924,44		1924,44								
04.	АМ	ТС 3.0.04.16	Замена тепловых сетей от ТК-3 до здания почты, котельная №3 "ПТУ" г. Канск	2020	2020	6519,55		6519,55								
11.	АМ	ТС 3.0.11.17	Замена тепловых сетей от ТК-1 до ТК-4, котельная №11 "Альчет" г. Канск	2020	2020	2642,748		2642,748								
13.	АМ	ТС 3.0.13.18	Замена тепловых сетей надземных тепловых 2Ду-100 от ТК-7 до жилых домов №45 и № 46, котельная №13 "5-й Военный городок" г. Канск	2020	2020	4628,096		4628,096								
01.	АМ	ТС 3.0.01.20	ТК 13 до ж.д.№18, мкр.2 й Северный,ТМ№3	2020	2020	7231,4		7231,4								
01.	АМ	ТС 3.0.01.21	ТК 10/3 до ж.д. мкр. Северный 20/1, ТМ№3	2020	2020	5164		5164								
01.	АМ	ТС 3.0.01.30	от ТК14/1, ТМ№1 до ввода в здание по ул. 40 лет Октября, 57	2019	2021	11582,4	3860,8	3860,8	3860,8							
16.	АМ	ТС 3.0.16.31	ТК1 – ТК2	2021	2021	12796,5			12796,5							
02.	АМ	ТС 3.0.02.32	Капитальный ремонт тепловых сетей от ТК-3/1-3 до жилого дома ул.Сибирская, 7	2019	2019	2904,75	2904,75									

ЕТО	Источник инвестиций	Номер мероприятия	Наименование мероприятия	Год начала реализации	Год окончания реализации	Стоимость, тыс. руб. с НДС	2019	2020	2021	2022	2023	2024	2025	2026	2027	2028
02.	АМ	ТС 3.0.02.33	Капитальный ремонт тепловых сетей по ул.Восточной от ТК-1/25-4в до жилого дома 36,38 и пер.Больничный, д.3	2020	2020	5744,95		5744,95								
01.	АМ	ТС 3.0.01.34	Капитальный ремонт от ТК-12 до ТК-16	2019	2019	4025,84	4025,84									
01.	АМ	ТС 3.0.01.35	Капитальный ремонт от ТК-12 до ТК-16	2019	2019	11964,68	11964,68									
03.	АМ	ТС 3.0.03.36	Теплотрасса от котельной до врезки в трубопровод Д-200 мм	2022	2022	469,205				469,205						
03.	АМ	ТС 3.0.03.37	Теплотрасса от врезки до ТК-1	2022	2022	8084,62				8084,62						
03.	АМ	ТС 3.0.03.38	Теплотрасса от ТК-1 до ТК-2	2022	2022	1144,05				1144,05						
03.	АМ	ТС 3.0.03.39	Теплотрассаа от ТК-2 до врезкив Д-150 мм	2022	2022	7932,08				7932,08						
03.	АМ	ТС 3.0.03.40	Теплотрасса от врезки Д-200 мм до ТК-3	2023	2023	110,6					110,6					
03.	АМ	ТС 3.0.03.41	Теплотрасса от котельной до врезки на ж.д. №10 (в 2-х трубном исполнении, обратная)	2023	2023	12608,4					12608,4					
03.	АМ	ТС 3.0.03.42	Теплотрасса от врезки Д-200 мм к ж.д. №10 до Тк-1А (в 2-трубном исполнении, обратная)	2023	2023	199,08					199,08					
07.	АМ	ТС 3.0.07.43	Теплотрасса от врезки в Д-500 до ТК-2	2023	2023	2393,55					2393,55					
07.	АМ	ТС 3.0.07.44	Теплотрасса от врезки до ТК-2	2023	2023	3102,75					3102,75					
07.	АМ	ТС 3.0.07.45	Теплотрасса от ТК-2 до ТК-3	2023	2023	6028,2					6028,2					
07.	АМ	ТС 3.0.07.46	Теплотрасса от ТК-3 до ТК-4	2023	2023	709,2					709,2					
07.	АМ	ТС 3.0.07.47	Теплотрасса от ТК-4 до ТК-5	2023	2023	6205,5					6205,5					
07.	АМ	ТС 3.0.07.48	Теплотрасса от ТК-42 до ТК-43 Мкр. Солнечный - от ЦТП до "пл. 10Ж" (ГВС)	2023	2023	2969,3					2969,3					
10.	АМ	ТС 3.0.10.49	Теплотрасса от котельной до ТК-1	2024	2024	6971,4						6971,4				
10.	АМ	ТС 3.0.10.50	Теплотрасса от ТК-1 до ТК-2	2024	2024	6971,4						6971,4				
10.	АМ	ТС 3.0.10.51	Теплотрасса от ТК-2 до ТК-2/1 ул. Цветочная	2024	2024	5744,95						5744,95				
10.	АМ	ТС 3.0.10.52	Теплотрасса от ТК-2/1 до ТК-2/2 ул. Цветочная	2024	2024	5744,95						5744,95				
10.	АМ	ТС 3.0.10.53	Теплотрасса от ТК-2 до ТК-2/2 ул. Цветочная	2024	2024	5744,95						5744,95				
10.	АМ	ТС 3.0.10.54	Теплотрасса от ТК-2 до ТК-2/3 ул. Цветочная	2024	2024	5744,95						5744,95				
10.	АМ	ТС 3.0.10.55	Теплотрасса от ТК-2/3 до ТК-2/4 ул. Цветочная	2024	2024	5744,95						5744,95				
10.	АМ	ТС 3.0.10.56	Теплотрасса от ТК-2/4 до ТК-2/5 ул. Цветочная	2024	2024	5744,95						5744,95				
10.	АМ	ТС 3.0.10.57	Теплотрасса от ТК-2/5 до ТК-2/6 ул. Цветочная	2024	2024	5744,95						5744,95				
10.	АМ	ТС 3.0.10.58	Теплотрасса от ТК-2/6 до ТК-2/7 ул. Цветочная	2024	2024	5744,95						5744,95				
10.	АМ	ТС 3.0.10.59	Теплотрасса от ТК-2/7 до ТК-2/8 ул. Цветочная	2024	2024	2452,9						2452,9				
10.	АМ	ТС 3.0.10.60	Теплотрасса от ТК-2/2 до ж.д. №2 ул. Цветочная	2024	2024	3679,35						3679,35				
10.	АМ	ТС 3.0.10.61	Теплотрасса от ТК-2/1 к ж.д. №2,4 ул. Цветочная	2024	2024	2452,9						2452,9				
10.	АМ	ТС 3.0.10.62	Теплотрасса от врезки в Д-50 мм до ж.д. №2 ул. Цветочная	2024	2024	2452,9						2452,9				
10.	АМ	ТС 3.0.10.63	Теплотрасса от врезки в Д-50 мм до ж.д. ул. Цветочная	2025	2025	3679,35							3679,35			
10.	АМ	ТС 3.0.10.64	Теплотрасса от ТК-2 к ж.д. №4,6 ул. Цветочная	2025	2025	2452,9							2452,9			
10.	АМ	ТС 3.0.10.65	Теплотрасса от врезки в Д-50 мм до ж.д. №4 ул. Цветочная	2025	2025	2452,9							2452,9			
10.	АМ	ТС 3.0.10.66	Теплотрасса от врезки Д-50 мм до ж.д. №6 ул. Цветочная	2025	2025	3679,35							3679,35			
10.	АМ	ТС 3.0.10.67	Теплотрасса от ТК-2/3 к ж.д. №6,8 ул. Цветочная	2025	2025	2452,9							2452,9			
10.	АМ	ТС 3.0.10.68	Теплотрасса от врезки в Д-50 мм до ж.д. №6 ул. Цветочная	2025	2025	2452,9							2452,9			

ЕТО	Источник инвестиций	Номер мероприятия	Наименование мероприятия	Год начала реализации	Год окончания реализации	Стоимость, тыс. руб. с НДС	2019	2020	2021	2022	2023	2024	2025	2026	2027	2028
10.	АМ	ТС 3.0.10.69	Теплотрасса от врезки в Д-50 мм до ж.д. №8 ул. Цветочная	2025	2025	3679,35							3679,35			
10.	АМ	ТС 3.0.10.70	Теплотрасса от ТК-2/4 до ж.д. №8 ул. Цветочная	2026	2026	2452,9								2452,9		
10.	АМ	ТС 3.0.10.71	Теплотрасса от врезки Д-50 мм до ж.д. №8	2026	2026	3679,35								3679,35		
10.	АМ	ТС 3.0.10.72	Теплотрасса от ТК-2/5 до ж.д. № 10 ул. Цветочная	2026	2026	3679,35								3679,35		
10.	АМ	ТС 3.0.10.73	Теплотрасса от ТК-2/6 до ж.д. №12 ул. Цветочная	2026	2026	3679,35								3679,35		
10.	АМ	ТС 3.0.10.74	Теплотрасса от ТК-2/7 до ж.д. №14 ул. Цветочная	2026	2026	3679,35								3679,35		
10.	АМ	ТС 3.0.10.75	Теплотрасса от ТК2/8 до ж.д. №16 ул. Цветочная	2026	2026	3679,35								3679,35		
10.	АМ	ТС 3.0.10.76	Теплотрасса от ТК-2/8 до ж.д. №7 ул. Цветочная	2026	2026	6971,4								6971,4		
10.	АМ	ТС 3.0.10.77	Теплотрасса от котельной до ТК-3 пер. Чкалова	2026	2026	6971,4								6971,4		
10.	АМ	ТС 3.0.10.78	Теплотрасса от ТК-3 до ТК-4	2026	2026	3679,35								3679,35		
10.	АМ	ТС 3.0.10.79	Теплотрасса от ТК-4 до администр. Здания	2026	2026	6971,4								6971,4		
10.	АМ	ТС 3.0.10.80	Теплотрасса от ТК-4 до ТК-5	2027	2027	2452,9									2452,9	
10.	АМ	ТС 3.0.10.81	Теплотрасса от ТК-5 до магазина	2027	2027	2452,9									2452,9	
10.	АМ	ТС 3.0.10.82	Теплотрасса от ТК-5 до магазина	2027	2027	6971,4									6971,4	
10.	АМ	ТС 3.0.10.83	Теплотрасса от ТК-5 до ТК-6	2027	2027	6971,4									6971,4	
10.	АМ	ТС 3.0.10.84	Теплотрасса от ТК-6 до ТК-7	2027	2027	7100,5									7100,5	
10.	АМ	ТС 3.0.10.85	Теплотрасса от ТК-7 до ж.д. №33 ул. Красной Армии	2027	2027	64,55									64,55	
10.	АМ	ТС 3.0.10.86	Теплотрасса от ТК-3 до врезки в тр-вод 80 мм пер. Чкалова	2027	2027	451,85									451,85	
10.	АМ	ТС 3.0.10.87	Теплотрасса от ТК-3 до врезки в тр-вод 80 мм пер. Чкалова	2027	2027	2646,55									2646,55	
10.	АМ	ТС 3.0.10.88	Теплотрасса от врезки в Д-80 мм до ТК-3/1 пер. Чкалова	2027	2027	7229,6									7229,6	
10.	АМ	ТС 3.0.10.89	Теплотрасса от ТК-3/1 до ТК-3/2 пер. Чкалова	2027	2027	2194,7									2194,7	
10.	АМ	ТС 3.0.10.90	Теплотрасса от ТК-3/2 до ТК-8 пер. Чкалова	2027	2027	2194,7									2194,7	
10.	АМ	ТС 3.0.10.91	Теплотрасса от ТК-8 до ТК-8/1 пер. Чкалова	2027	2027	2194,7									2194,7	
10.	АМ	ТС 3.0.10.92	Теплотрасса от тк-8/1 до ТК-9	2027	2027	2194,7									2194,7	
10.	АМ	ТС 3.0.10.93	Теплотрасса от ТК-9 до ж.д. №8 пер. Чкалова	2027	2027	4131,2									4131,2	
10.	АМ	ТС 3.0.10.94	Теплотрасса от ТК-9 до ж.д. №9 пер. Чкалова	2027	2027	968,25									968,25	
10.	АМ	ТС 3.0.10.95	Теплотрасса от врезки в тр-д 80 мм до ж.д. №7 пер. Чкалова	2027	2027	968,25									968,25	
10.	АМ	ТС 3.0.10.96	Теплоотрасса от ТК-8 до ж.д. №5 пер. Чкалова	2028	2028	968,25										968,25
10.	АМ	ТС 3.0.10.97	Теплотрасса от врезки в тр-вод 80 мм до ж.д. №3 пер. Чкалова	2028	2028	968,25										968,25
10.	АМ	ТС 3.0.10.98	Теплотрасса от врезки в тр-вод 80 мм до ж.д. №1 пер. Чкалова	2028	2028	968,25										968,25
10.	АМ	ТС 3.0.10.99	Теплолтрасса от котельной до склада №1	2028	2028	322,75										322,75
10.	АМ	ТС 3.0.10.100	Теплотрасса от склада №1 до складов №2,3	2028	2028	3550,25										3550,25
03.	АМ	ТС 3.0.03.101	Теплотрасса от ТК-7 до ТК-8/1	2028	2028	3162,95										3162,95
03.	АМ	ТС 3.0.03.102	Теплотрасса от ТК-8/1 до ТК-8	2028	2028	2904,75										2904,75
03.	АМ	ТС 3.0.03.103	Теплотрасса от ТК-11 до ТК-12	2028	2028	516,4										516,4
03.	АМ	ТС 3.0.03.104	Теплотрасса от ТК-12 до ТК13	2028	2028	12554,975										12554,98
03.	АМ	ТС 3.0.03.105	Теплотрасса от ТК-13 до ТК-13/1	2028	2028	4970,35										4970,35
03.	АМ	ТС 3.0.03.106	Теплортрасса от ТК-13/1 до ТК-14	2028	2028	13071,375										13071,38
03.	АМ	ТС 3.0.03.107	Теплотрасса от ТК-24 до ТК-25	2028	2028	2711,1										2711,1

ЕТО	Источник инвестиций	Номер мероприятия	Наименование мероприятия	Год начала реализации	Год окончания реализации	Стоимость, тыс. руб. с НДС	2019	2020	2021	2022	2023	2024	2025	2026	2027	2028
04.	АМ	ТС 3.0.04.108	Теплотрасса от хозкорпуса до проходной (собст. Нужды)	2028	2028	516,4										516,4
01.	АМ	ТС 3.0.01.109	от отв. Корост2 до Здание типографии	2023	2023	645,5					645,5					
01.	АМ	ТС 3.0.01.110	от отвКорост2 до ТК-12А/1	2023	2023	7016,585					7016,585					
01.	АМ	ТС 3.0.01.111	от отвМоск43Б до ул. Московская, д.43Б	2023	2023	129,1					129,1					
01.	АМ	ТС 3.0.01.112	от отвМоск43Б до ТК-13/7-1	2023	2023	1833,22					1833,22					
01.	АМ	ТС 3.0.01.113	от СК до ТК-7/1	2023	2023	15754,95					15754,95					
01.	АМ	ТС 3.0.01.114	от ТК-1* до ТК-1	2023	2023	82371,6					82371,6					
01.	АМ	ТС 3.0.01.115	от ТК-1*/1 до ТК-1*/1А	2023	2023	9049,91					9049,91					
01.	АМ	ТС 3.0.01.116	от ТК-1/10* до ТК-1/17*	2023	2023	4169,62					4169,62					
01.	АМ	ТС 3.0.01.117	от ТК-1/17* до ТК-1/18	2023	2023	1163,598					1163,598					
01.	АМ	ТС 3.0.01.118	от ТК-1/18 до ТК-13/3в	2023	2023	6166,412					6166,412					
01.	АМ	ТС 3.0.01.119	от ТК-1/8* до ТК-1/8*-1	2023	2023	8118,89					8118,89					
01.	АМ	ТС 3.0.01.120	от ТК-1/8*-1 до ТК-1/9*	2023	2023	4680,688					4680,688					
01.	АМ	ТС 3.0.01.121	от ТК-10 до ТК-10/1	2023	2023	4503,19					4503,19					
01.	АМ	ТС 3.0.01.122	от ТК-10 до ТК-9	2023	2023	6797,516					6797,516					
01.	АМ	ТС 3.0.01.123	от ТК-10/4 до Взрослое инфекционное отделени	2023	2023	1906,46					1906,46					
01.	АМ	ТС 3.0.01.124	от ТК-10/5 до мкр. Северный, д.№17	2023	2023	4075,88					4075,88					
01.	АМ	ТС 3.0.01.125	от ТК-11 до ТК-11А	2023	2023	657,4					657,4					
01.	АМ	ТС 3.0.01.126	от ТК-11/5 до мкр. Северный, д.№3	2023	2023	1512,02					1512,02					
01.	АМ	ТС 3.0.01.127	от ТК-11А до ТК-11/1	2023	2023	5075,128					5075,128					
01.	АМ	ТС 3.0.01.128	от ТК-12 до ТК-12А	2023	2023	6337,336					6337,336					
01.	АМ	ТС 3.0.01.129	от ТК-12/3 до мкр. Северный, д.№23	2023	2023	1840,72					1840,72					
01.	АМ	ТС 3.0.01.130	от ТК-12А до отвКорост2	2023	2023	1643,5					1643,5					
01.	АМ	ТС 3.0.01.131	от ТК-12А до ТК-12Б	2023	2023	4424,302					4424,302					
01.	АМ	ТС 3.0.01.132	от ТК-12А/1 до ул. Коростелева, д.1	2024	2024	3977,27						3977,27				
01.	АМ	ТС 3.0.01.133	от ТК-12Б до ТК-12В	2024	2024	1959,052						1959,052				
01.	АМ	ТС 3.0.01.134	от ТК-13 до ТК-12	2024	2024	7264,27						7264,27				
01.	АМ	ТС 3.0.01.135	от ТК-13/1* до ТК-13а/4	2024	2024	9637,484						9637,484				
01.	АМ	ТС 3.0.01.136	от ТК-13/10 до ул. 30 лет ВЛКСМ, д.6	2024	2024	986,1						986,1				
01.	АМ	ТС 3.0.01.137	от ТК-13/10 до ул. 30 лет ВЛКСМ, д.14	2024	2024	4227,082						4227,082				
01.	АМ	ТС 3.0.01.138	от ТК-13/2а до ТК-13/3	2024	2024	657,4						657,4				
01.	АМ	ТС 3.0.01.139	от ТК-13/2а до Магазин	2024	2024	1709,24						1709,24				
01.	АМ	ТС 3.0.01.140	от ТК-13/4 до 2-й Северный мкр., д.№10А	2024	2024	2169,42						2169,42				
01.	АМ	ТС 3.0.01.141	от ТК-13/4 до ТК-13/4-1	2024	2024	2037,94						2037,94				
01.	АМ	ТС 3.0.01.142	от ТК-13/4-1 до ул 30 лет ВЛКСМ, д.28	2024	2024	131,48						131,48				
01.	АМ	ТС 3.0.01.143	от ТК-13/5 до ТК-13/5а	2024	2024	12819,3						12819,3				
01.	АМ	ТС 3.0.01.144	от ТК-13/5 до ТК-13/6	2024	2024	1722,388						1722,388				
01.	АМ	ТС 3.0.01.145	от ТК-13/6 до ТК-13/7	2024	2024	1018,97						1018,97				
01.	АМ	ТС 3.0.01.146	от ТК-13/6 до ул. 30 лет ВЛКСМ, д. 18А	2024	2024	657,4						657,4				
01.	АМ	ТС 3.0.01.147	от ТК-13/7 до отвМоск43Б	2024	2024	657,4						657,4				
01.	АМ	ТС 3.0.01.148	от ТК-13/7 до ТК-13/8	2025	2025	3464,498							3464,498			
01.	АМ	ТС 3.0.01.149	от ТК-13/7-1 до ул. Московская, д.43	2025	2025	657,4							657,4			

ЕТО	Источник инвестиций	Номер мероприятия	Наименование мероприятия	Год начала реализации	Год окончания реализации	Стоимость, тыс. руб. с НДС	2019	2020	2021	2022	2023	2024	2025	2026	2027	2028
01.	АМ	ТС 3.0.01.150	от ТК-13/8 до ТК-13/9	2025	2025	2504,694							2504,694			
01.	АМ	ТС 3.0.01.151	от ТК-13/9 до ул. 30 лет ВЛКСМ, д.16	2025	2025	262,96							262,96			
01.	АМ	ТС 3.0.01.152	от ТК-13/9 до ТК-13/9-1	2025	2025	657,4							657,4			
01.	АМ	ТС 3.0.01.153	от ТК-13/9-1 до ТК-13/10	2025	2025	1643,5							1643,5			
01.	АМ	ТС 3.0.01.154	от ТК-13а/2 до ТК-13а/5	2025	2025	8099,168							8099,168			
01.	АМ	ТС 3.0.01.155	от ТК-13а/4 до ТК-13а/2	2025	2025	5910,026							5910,026			
01.	АМ	ТС 3.0.01.156	от ТК-13а/5 до ТК-2/1	2025	2025	328,7							328,7			
01.	АМ	ТС 3.0.01.157	от ТК-15* до ТК-15В	2025	2025	131,48							131,48			
01.	АМ	ТС 3.0.01.158	от ТК-15Б до ТК-16*	2025	2025	4687,262							4687,262			
01.	АМ	ТС 3.0.01.159	от ТК-16* до ТК-16*/1	2025	2025	1761,832							1761,832			
01.	АМ	ТС 3.0.01.160	от ТК-16* до ТК-17*	2025	2025	6672,61							6672,61			
01.	АМ	ТС 3.0.01.161	от ТК-16* до ТК-16*В	2026	2026	2662,47								2662,47		
01.	АМ	ТС 3.0.01.162	от ТК-16*/1 до ул. Парижской Коммуны, д.65	2026	2026	657,4								657,4		
01.	АМ	ТС 3.0.01.163	от ТК-17* до ул. Коростелева, д.21	2026	2026	2235,16								2235,16		
01.	АМ	ТС 3.0.01.164	от ТК-17/6 до ул. Ленина, д.20 автовокзал	2026	2026	13996,046								13996,05		
01.	АМ	ТС 3.0.01.165	от ТК-18* до ул. Московская, д.76	2026	2026	3964,122								3964,122		
01.	АМ	ТС 3.0.01.166	от ТК-19* до ТК-18*	2026	2026	6797,516								6797,516		
01.	АМ	ТС 3.0.01.167	от ТК-19* до ТК-19/5	2026	2026	2261,456								2261,456		
01.	АМ	ТС 3.0.01.168	от ТК-19*/1 до ТК-19*/1-1	2026	2026	3918,104								3918,104		
01.	АМ	ТС 3.0.01.169	от ТК-19*/1 до ул. Московская, д.67	2026	2026	657,4								657,4		
01.	АМ	ТС 3.0.01.170	от ТК-2* до ТК-1*	2026	2026	6606,87								6606,87		
01.	АМ	ТС 3.0.01.171	от ТК-2/1 до ТК-3	2026	2026	6205,856								6205,856		
01.	АМ	ТС 3.0.01.172	от ТК-2/4 до ТК-2/5	2026	2026	3155,52								3155,52		
01.	АМ	ТС 3.0.01.173	от ТК-2/5 до ул. 40 лет Октября, д.№54	2026	2026	2498,12								2498,12		
01.	АМ	ТС 3.0.01.174	от ТК-2/9-6 до ул. 40 лет Октября, д.№19	2026	2026	394,44								394,44		
01.	АМ	ТС 3.0.01.175	от ТК-2/9-6 до ТК-2/9-7	2026	2026	3812,92								3812,92		
01.	АМ	ТС 3.0.01.176	от ТК-2/9-7 до ул. 40 лет Октября, д.№17	2026	2026	1117,58								1117,58		
01.	АМ	ТС 3.0.01.177	от ТК-2/9-9 до ул. Ангарская, д.№8	2026	2026	4404,58								4404,58		
01.	АМ	ТС 3.0.01.178	от ТК-20* до ТК-20*/2	2026	2026	2899,134								2899,134		
01.	АМ	ТС 3.0.01.179	от ТК-20*/2 до ТК-20*/1	2026	2026	657,4								657,4		
01.	АМ	ТС 3.0.01.180	от ТК-20*/2 до ТК-19*	2026	2026	7343,158								7343,158		
01.	АМ	ТС 3.0.01.181	от ТК-3 до ТК-4	2026	2026	7638,988								7638,988		
01.	АМ	ТС 3.0.01.182	от ТК-3* до ул. Краснопартизанская, д.106	2026	2026	1972,2								1972,2		
01.	АМ	ТС 3.0.01.183	от ТК-3/1 до ТК-3/2	2026	2026	5982,34								5982,34		
01.	АМ	ТС 3.0.01.184	от ТК-3/2 до ТК-13/1*	2026	2026	9440,264								9440,264		
01.	АМ	ТС 3.0.01.185	от ТК-3а/5-1 до ул. Краснопартизанская, д. 25	2026	2026	9637,484								9637,484		
01.	АМ	ТС 3.0.01.186	от ТК-3а/5-1 до ул. Краснопартизанская, д. 18	2026	2026	854,62								854,62		
01.	АМ	ТС 3.0.01.187	от ТК-3а/5-1 до ТК-3а/5-2	2026	2026	4858,186								4858,186		
01.	АМ	ТС 3.0.01.188	от ТК-3а/5-2 до ул. Краснопартизанская, д. 17	2027	2027	4010,14									4010,14	
01.	АМ	ТС 3.0.01.189	от ТК-3а/5-2 до ЛВЗ	2027	2027	11373,02									11373,02	
01.	АМ	ТС 3.0.01.190	от ТК-4/1 до ул. Куйбышева, д.№8	2027	2027	1972,2									1972,2	
01.	АМ	ТС 3.0.01.191	от ТК-4/1 до ТК-4/2	2027	2027	13148									13148	

ЕТО	Источник инвестиций	Номер мероприятия	Наименование мероприятия	Год начала реализации	Год окончания реализации	Стоимость, тыс. руб. с НДС	2019	2020	2021	2022	2023	2024	2025	2026	2027	2028
01.	АМ	ТС 3.0.01.192	от ТК-4/1А до ул. Краснопартизанская, д.96	2027	2027	986,1									986,1	
01.	АМ	ТС 3.0.01.193	от ТК-4/2 до ТК-4/3	2027	2027	3648,57									3648,57	
01.	АМ	ТС 3.0.01.194	от ТК-4а* до ТК-4б*	2027	2027	1755,258									1755,258	
01.	АМ	ТС 3.0.01.195	от ТК-4а* до ул. Крестьянская, д.21 туб.бол	2027	2027	788,88									788,88	
01.	АМ	ТС 3.0.01.196	от ТК-4а/2 до отвМоск16	2027	2027	2958,3									2958,3	
01.	АМ	ТС 3.0.01.197	от ТК-4б* до Прачечная+Гараж	2027	2027	1426,558									1426,558	
01.	АМ	ТС 3.0.01.198	от ТК-4б* до ТК-4в*	2027	2027	657,4									657,4	
01.	АМ	ТС 3.0.01.199	от ТК-4в* до ул. Крестьянская, д.21 стацион	2027	2027	1091,284									1091,284	
01.	АМ	ТС 3.0.01.200	от ТК-4в* до ул. Крестьянская, д.21 Поликли	2027	2027	1466,002									1466,002	
01.	АМ	ТС 3.0.01.201	от ТК-5* до ТК-5*/1	2027	2027	8026,854									8026,854	
01.	АМ	ТС 3.0.01.202	от ТК-5*/2 до ТК-5*/2А	2027	2027	5246,052									5246,052	
01.	АМ	ТС 3.0.01.203	от ТК-5*/2 до ТК-5*/2-1	2027	2027	4371,71									4371,71	
01.	АМ	ТС 3.0.01.204	от ТК-5*/2-1 до ТК-5*/2В	2027	2027	1840,72									1840,72	
01.	АМ	ТС 3.0.01.205	от ТК-5*/3 до ТК-5*/3А	2027	2027	4233,656									4233,656	
01.	АМ	ТС 3.0.01.206	от ТК-5*/8Б до ТК-5*/9	2027	2027	3313,296									3313,296	
01.	АМ	ТС 3.0.01.207	от ТК-5*/9 до ул. Мира, д.15	2027	2027	657,4									657,4	
01.	АМ	ТС 3.0.01.208	от ТК-5/3 до ул. Каландарашвили, д.45	2027	2027	1314,8									1314,8	
01.	АМ	ТС 3.0.01.209	от ТК-5/4 до ТК-5/5	2027	2027	3694,588									3694,588	
01.	АМ	ТС 3.0.01.210	от ТК-5/7 до ул. Бородинская, д.35	2027	2027	2491,546									2491,546	
01.	АМ	ТС 3.0.01.211	от ТК-5/8 до ТК-5/9	2028	2028	986,1										986,1
01.	АМ	ТС 3.0.01.212	от ТК-6* до ТК-5*	2028	2028	7901,948										7901,948
01.	АМ	ТС 3.0.01.213	от ТК-6/1а до ул. Пролетарская, д.50	2028	2028	657,4										657,4
01.	АМ	ТС 3.0.01.214	от ТК-7* до ул. Коростелева, д.8	2028	2028	1643,5										1643,5
01.	АМ	ТС 3.0.01.215	от ТК-7* до ТК-21	2028	2028	7172,234										7172,234
01.	АМ	ТС 3.0.01.216	от ТК-7* до ТК-6*	2028	2028	8079,446										8079,446
01.	АМ	ТС 3.0.01.217	от ТК-7а/1 до ООО "Трикотажница"	2028	2028	1314,8										1314,8
01.	АМ	ТС 3.0.01.218	от ТК-7а/1 до ул. 30 лет ВЛКСМ, д.32	2028	2028	2629,6										2629,6
01.	АМ	ТС 3.0.01.219	от ТК-7а/1 до ТК-7а/2	2028	2028	8329,258										8329,258
01.	АМ	ТС 3.0.01.220	от ТК-7а/2 до ул. 30 лет ВЛКСМ,д.36	2028	2028	1347,67										1347,67
01.	АМ	ТС 3.0.01.221	от ТК-7а/3 до ТК-7а/4	2028	2028	1314,8										1314,8
01.	АМ	ТС 3.0.01.222	от ТК-8* до ул. Краснопартизанская, д.68	2028	2028	788,88										788,88
01.	АМ	ТС 3.0.01.223	от ТК-9 до ТК-9в	2028	2028	2761,08										2761,08
01.	АМ	ТС 3.0.01.224	от ТК-9/1 до ТК-9/2	2028	2028	1774,98										1774,98
01.	АМ	ТС 3.0.01.225	от ТК-9/1А до ТК-9/1	2028	2028	2721,636										2721,636
01.	АМ	ТС 3.0.01.226	от ТК-9а/2 до ТК-9а/2-1	2028	2028	2582										2582
01.	АМ	ТС 3.0.01.227	от ТК-9в до мкр. Северный, д.№12	2028	2028	1097,35										1097,35
03.	АМ	ТС 3.0.01.228	Замена надземных тепловых сетей от ТК-3 до ТК-3/1, котельная №1 «пос. Строителей»	2019	2019	2080,2	2080,2									
03.	АМ	ТС 3.0.01.229	Замена подземных тепловых сетей от ТК-3 до ТК-3/1, котельная №1 «пос. Строителей»	2019	2019	1789,0	1789,0									
07.	АМ	ТС 3.0.01.230	Замена тепловых сетей от ТК-5 до ТК-5/1, котельная №7 «пос. Мелькомбината»	2019	2019	1841,8	1841,8									

ЕТО	Источник инвестиций	Номер мероприятия	Наименование мероприятия	Год начала реализации	Год окончания реализации	Стоимость, тыс. руб. с НДС	2019	2020	2021	2022	2023	2024	2025	2026	2027	2028
11.	АМ	ТС 3.0.01.231	Замена тепловых сетей от ТК-1 до ТК-3, котельная №11 «Альчет»	2019	2019	2189,9	2189,9									
13.	АМ	ТС 3.0.01.232	Замена тепловых сетей от ТК-1 до врезки в 2Ду-200 мм, котельная №13 «5-й Военный городок»	2019	2019	3497,0	3497,0									
13.	АМ	ТС 3.0.01.233	Замена тепловых сетей от врезки в 2Ду-200 мм до ТК-2, котельная №13 "5-й Военный городок"	2019	2019	3941,2	3941,2									
13.	АМ	ТС 3.0.01.234	Замена тепловых сетей от ТК-2 до ТК-3, котельная №13 «5-й Военный городок»	2019	2019	3757,9	3757,9									
03.	АМ	ТС 3.0.01.235	Замена тепловых сетей от ТК-3 до ТК-3/1, котельная №1 "пос. Строителей", г. Канск	2021	2021	3994,0			3994,0							
03.	АМ	ТС 3.0.01.236	Замена тепловых сетей от ТК-3/2А до МБО МСШ "им В.И.Стольникова", котельная №1 "пос. Строителей", г. Канск	2021	2021	2079,5			2079,5							
05.	АМ	ТС 3.0.01.237	Замена тепловых сетей от ТК-1 до здания "р/с Березка", котельная №4 "р/с Берёзка", г.Канск	2021	2021	3604,5			3604,5							
07.	АМ	ТС 3.0.01.238	Замена участка теплосети от ТК-2 до гаража котельной котельная №7 "пос. Мелькомбината", г Канск	2021	2021	1213,8			1213,8							
07.	АМ	ТС 3.0.01.239	Замена тепловых сетей от ТК-2 до жилого дома мкр.Юго-Западный, №5, котельная №7 "пос. Мелькомбината", г.Канск	2021	2021	963,7			963,7							
07.	АМ	ТС 3.0.01.240	Замена тепловых сетей от ТК-4 до детского сада № 46, котельная №7 "пос. Мелькомбината", г Канск	2021	2021	184,7			184,7							
08.	АМ	ТС 3.0.01.241	Замена тепловых сетей от ТК-9 до жилого дома пер.Сплавной, №3, котельная №8 "ЛДК", г. Канск	2021	2021	297,1			297,1							
08.	АМ	ТС 3.0.01.242	Замена тепловых сетей от ТК-7 до жилого дома пер.Сплавной, №6, котельная №8, "ЛДК", г Канск	2021	2021	346,6			346,6							
03.	АМ	ТС 3.0.01.243	Замена тепловых сетей от ТК-5 до ТК-6, котельная №1 "пос. Строителей" г. Канск	2022	2022	936,1				936,1						
03.	АМ	ТС 3.0.01.244	Замена тепловых сетей от ТК-7 до ТК-8, котельная №1 "пос. Строителей" г. Канск	2022	2022	657,0				657,0						
03.	АМ	ТС 3.0.01.245	Замена тепловых сетей от ТК-8 до ТК-9, от ТК-9 до жилого дома №11 , котельная №1 "пос. Строителей", г. Канск	2022	2022	2711,7				2711,7						
04.	АМ	ТС 3.0.01.246	Замена тепловых сетей от ТК-2 до здания школы №15, котельная №3 "ПТУ", г.Канск	2022	2022	1955,3				1955,3						
04.	АМ	ТС 3.0.01.247	Замена тепловых сетей от ТК-2 до ТК-3, котельная №3 "ПТУ", г.Канск	2022	2022	3284,8				3284,8						
07.	АМ	ТС 3.0.01.248	Замена тепловых сетей от ТК-5* до жилого дома мкр. Юго Западный, №4, котельная №7 "пос. Мелькомбината", г. Канск	2022	2022	1423,3				1423,3						
07.	АМ	ТС 3.0.01.249	Замена тепловых сетей от ТК-5* до жилого дома мкр. Юго Западный, № 3, котельная №7 "пос. Мелькомбината", г. Канск	2022	2022	1783,2				1783,2						
08.	АМ	ТС 3.0.01.250	Замена теплосети от ТК-9 до жилого дома пер.Сплавной, №4/1, котельная №8 "ЛДК", г Канск	2022	2022	396,1				396,1						
04.	АМ	ТС 3.0.01.251	Замена тепловых сетей от ТК-1/5 до здания №3 УВД, котельная №3 "ПТУ", г. Канск	2023	2023	297,2					297,2					
04.	АМ	ТС 3.0.01.252	Замена тепловых сетей от ТК-1/5 до здания №1 УВД, котельная №3 "ПТУ", г. Канск	2023	2023	359,8					359,8					

ЕТО	Источник инвестиций	Номер мероприятия	Наименование мероприятия	Год начала реализации	Год окончания реализации	Стоимость, тыс. руб. с НДС	2019	2020	2021	2022	2023	2024	2025	2026	2027	2028
04.	АМ	ТС 3.0.01.253	Замена тепловых сетей от ТК-1/3 до ТК-1/4, от ТК-1/4 до жилого дома ул.Шоссейная №75 А, котельная №3 "ПТУ", г. Канск	2023	2023	2361,9					2361,9					
04.	АМ	ТС 3.0.01.254	Замена тепловых сетей от ТК-1/2 до ТК1/3, котельная №3 "ПТУ" г. Канск	2023	2023	1913,8					1913,8					
04.	АМ	ТС 3.0.01.255	Замена тепловых сетей от ТК-1/3 до ТК1/5, котельная №3 "ПТУ", г. Канск	2023	2023	2022,6					2022,6					
04.	АМ	ТС 3.0.01.256	Замена тепловых сетей от ТК-6 до детского сада № 28, котельная №3 "ПТУ", г. Канск	2023	2023	316,7					316,7					
04.	АМ	ТС 3.0.01.257	Замена тепловых сетей от ТК-3 до ТК-4, котельная №3 "ПТУ", г. Канск	2023	2023	1393,6					1393,6					
15.	АМ	ТС 3.0.01.258	Замена тепловых сетей от котельной №16 "ЛТЦ-34" до жилого дома по ул. Иланская, №3, г. Канск	2023	2023	3094,2					3094,2					
03.	АМ	ТС 3.0.01.259	Замена тепловых сетей от ТК-5 до ТК-5/2 котельная №1 "пос. Строителей", г. Канск	2024	2024	1986,5						1986,5				
08.	АМ	ТС 3.0.01.260	Замена тепловых сетей от ТК-2/1 до жилого дома пер. Просвещения, №1, котельная №8 "ЛДК", г. Канск	2024	2024	3144,0						3144,0				
08.	АМ	ТС 3.0.01.261	Замена тепловых сетей от котельной №8 "ЛДК" до ТК-1, котельная №8 "ЛДК", г.Канск	2024	2024	422,3						422,3				
08.	АМ	ТС 3.0.01.262	Замена тепловых сетей от ТК-1 до ТК-1/1, от ТК-1/1 до жилого дома ул.Краевая, №64, котельная №8 "ЛДК", г. Канск	2024	2024	899,6						899,6				
10.	АМ	ТС 3.0.01.263	Замена надземных тепловых сетей от котельной №10 "Де-Корт" до пер.Чкалова, котельная №10 "Де-Корт", г. Канск	2024	2024	3128,4						3128,4				
10.	АМ	ТС 3.0.01.264	Замена тепловых сетей от ТК-4 до ТК-5, котельная №10 "Де-Корт", г. Канск	2024	2024	971,0						971,0				
10.	АМ	ТС 3.0.01.265	Замена тепловых сетей от надземных тепловых сетей пер.Чкалова до ТК-3/1, котельная №10 "Де-Корт", г. Канск	2024	2024	948,9						948,9				
10.	АМ	ТС 3.0.01.266	Замена тепловых сетей от ТК-9 до жилого дома пер.Чкалова, № 8 , котельная №10 "Де-Корт", г.Канск	2024	2024	2406,6						2406,6				
11.	АМ	ТС 3.0.01.267	Замена тепловых сетей от ТК -4 до ТК-5, от ТК-6 к жилым домам по ул.Высокая №35,37,39 , котельная №11 "Альчет", г. Канск	2024	2024	7312,0						7312,0				
07.	АМ	ТС 3.0.01.268	Замена тепловых сетей от ТК-3 до ТК-26, котельная №7 пос. Мелькомбината, г.Канск	2025	2025	1157,5							1157,5			
10.	АМ	ТС 3.0.01.269	Замена тепловых сетей от ТК-5 до ТК-6, котельная №10 "Де-Корт", г. Канск	2025	2025	343,0							343,0			
10.	АМ	ТС 3.0.01.270	Замена тепловых сетей от ТК-6 до ТК-7, котельная №10 "Де-Корт", г. Канск	2025	2025	2981,8							2981,8			
10.	АМ	ТС 3.0.01.271	Замена тепловых сетей от ТК-8 до ТК-9, котельная №10 "Де-Корт", г. Канск	2025	2025	1808,8							1808,8			
10.	АМ	ТС 3.0.01.272	Замена тепловых сетей от ТК-3/1 до ТК-8/1, котельная №10 "Де-Корт", г. Канск	2025	2025	2609,4							2609,4			
10.	АМ	ТС 3.0.01.273	Замена тепловых сетей от ТК-3 до ТК-4, котельная №10 "Де-Корт", г. Канск	2025	2025	1868,1							1868,1			
11.	АМ	ТС 3.0.01.274	Замена тепловых сетей от ТК-3А до здания управления "КрасЭко", котельная №11 "Альчет", г. Канск	2025	2025	1662,4							1662,4			
11.	АМ	ТС 3.0.01.275	Замена тепловых сетей от ТК-3 до ТК-3 А, котельная №11 "Альчет", г. Канск	2025	2025	1147,9							1147,9			
Итого по группе 3.0						**1079410**	**141710**	**42597**	**29341**	**30777**	**225960**	**143792**	**71210**	**162073**	**131660**	**100289**

ЕТО	Источник инвестиций	Номер мероприятия	Наименование мероприятия	Год начала реализации	Год окончания реализации	Стоимость, тыс. руб. с НДС	2019	2020	2021	2022	2023	2024	2025	2026	2027	2028
Група 4. 0 Мероприятия по переводу потребителя на закрытую схему ГВС																
00.	ПИ	ТС 4.0.00.16	УК «ЖЭК»	2020	2022	39950,1		13316,7	13316,7	13316,7						
00.	ПИ	ТС 4.0.00.7	ООО "Жилищник"	2020	2022	4551,0		1517,0	1517,0	1517,0						
00.	ПИ	ТС 4.0.00.14	УК «Жилсервис - Плюс»	2020	2022	49105,2		16368,4	16368,4	16368,4						
00.	ПИ	ТС 4.0.00.15	УК «Жилфонд»	2020	2022	12700,8		4233,6	4233,6	4233,6						
00.	ПИ	ТС 4.0.00.17	УК «КЖС 1»	2020	2022	43715,6		14571,9	14571,9	14571,9						
00.	ПИ	ТС 4.0.00.19	УК «Коммунальщик Канского района»	2020	2022	3053,6		1017,9	1017,9	1017,9						
00.	ПИ	ТС 4.0.00.11	УК «Горжилсервис -1»	2020	2022	2869,5		956,5	956,5	956,5						
00.	ПИ	ТС 4.0.00.22	УК «СОРЖ-ДУ-2»	2020	2022	10899,1		3633,0	3633,0	3633,0						
00.	ПИ	ТС 4.0.00.21	УК «СОРЖ-ДУ-1»	2020	2022	12590,0		4196,7	4196,7	4196,7						
00.	ПИ	ТС 4.0.00.23	УК «СОРЖ-ДУ-3»	2020	2022	13279,8		4426,6	4426,6	4426,6						
00.	ПИ	ТС 4.0.00.24	УК «СОРЖ-ДУ-4»	2020	2022	11078,0		3692,7	3692,7	3692,7						
00.	ПИ	ТС 4.0.00.10	ООО "Текстильщик"	2020	2022	15453,0		5151,0	5151,0	5151,0						
00.	ПИ	ТС 4.0.00.2	ТСЖ "Рекорд"	2020	2022	1147,8		382,6	382,6	382,6						
00.	ПИ	ТС 4.0.00.8	ТСЖ «Солнечный»	2020	2022	1147,8		382,6	382,6	382,6						
00.	ПИ	ТС 4.0.00.3	ТСЖ «Заря»	2020	2022	3443,4		1147,8	1147,8	1147,8						
00.	ПИ	ТС 4.0.00.9	ТСЖ «Строитель»	2020	2022	1504,0		501,3	501,3	501,3						
00.	ПИ	ТС 4.0.00.13	УК «Жилкомплекс»	2020	2022	18081,0		6027,0	6027,0	6027,0						
00.	ПИ	ТС 4.0.00.12	УК "ЖилСектор"	2020	2022	34070,5		11356,8	11356,8	11356,8						
Итого по группе 4.0						**278640,1**	**0,0**	**92880,0**	**92880,0**	**92880,0**	**0,0**	**0,0**	**0,0**	**0,0**	**0,0**	**0,0**
ИТОГО						**2696797,2**	**147067,7**	**238530,9**	**502806,7**	**306423,3**	**419125,7**	**230012,1**	**219985,1**	**275239,6**	**214537,3**	**143068,7**

Взам. инв. №

Подп. и дата

Инв. № подл.

9.3. Предложения по величине инвестиций в строительство, реконструкцию и техническое перевооружение в связи с изменениями температурного графика и гидравлического режима работы системы теплоснабжения на каждом этапе

Изменения температурного графика тепловых сетей не предусматривается.

9.4. Предложения по величине необходимых инвестиций для перевода открытой системы теплоснабжения (горячего водоснабжения) в закрытую систему горячего водоснабжения на каждом этапе

Расчет потребности в инвестициях определялся укрупненно на основании технических предложений типовых узлов и сведений, представленных управляющими компаниями.

Всего в городе Канск 471 многоквартирных дома, имеющих открытую схему присоединения ГВС, предполагаемые для перевода на закрытую схему.

С целью экономии средств был выбран вариант установки только узла ГВС блочного исполнения, что позволит оснастить ими в том числе и здания без подвалов.

Расчет потребности в инвестициях по управляющим компаниям представлен в таблице 9.3.

Таблица 9.3 - Величина необходимых инвестиций для перевода потребителей на закрытую схему

Управляющая компания	Потребность в инвестициях руб.
УК «ЖЭК»	39950075
ООО "Жилищник"	4550975
ООО "Жилсервис - Плюс"	49105200
ООО "ЖилФонд"	12700800
ООО "КЖС 1"	43715575
ООО "Коммунальщик Канского района"	3053625
ООО "Горжилсервис -1"	2869500
СОРЖ Домоуправление-два	10899050
СОРЖ Домоуправление-один	12590025
СОРЖ Домоуправление-три	13279800
СОРЖ Домоуправление-четыре	11078025
Текстильщик	15452950
ТСЖ "Рекорд"	1147800
ТСЖ "Солнечный"	1147800
ТСЖ Заря	3443400
ТСЖ Строитель	1504000
УК «Жилкомплекс»	18081000
УК «ЖилСектор»	34070450
Общий итог	**278640050**

9.5. Оценка эффективности инвестиций по отдельным предложениям

Эффективность инвестиций оценивалась только для мероприятий, направленных улучшение показателей эффективности теплоснабжения, а также в переключение тепловых нагрузок между источниками теплоснабжения. Эффективность инвестиций в такие мероприятия как строительство и реконструкция тепловых сетей для присоединения новых потребителей не оценивалась, поскольку присоединение новых потребителей предусмотрено в пределах радиуса эффективного теплоснабжения, что само по себе предполагает положительный экономический эффект и рост маржинальной прибыли.

Кроме того, стоит отметить, что реализация мероприятий по реконструкции тепловых сетей, связанных с повышением показателей надежности теплоснабжения и снижению износа сетей, направлена не на повышение эффективности работы систем теплоснабжения, а на поддержание ее в рабочем состоянии. Как правило, данная группа проектов имеет относительно необходимых капитальных затрат на ее реализацию низкий экономический эффект (снижение технологических потерь при передаче тепловой энергии) и является социально-значимой. Расчет эффективности инвестиций в данную группу мероприятий в схеме теплоснабжения также не приводится.

Наиболее крупными мероприятиями являются мероприятия по переключению нагрузок между котельными.

Расчеты эффективности мероприятий по переключению потребителей котельных на сети представлены в таблице 9.3.

Планируемый рост тарифа на тепловую энергию с учетом мероприятий на развитие системы теплоснабжения города Канска превышает нормативный рост в 4% годовых. В связи с этим делаем вывод о необходимости привлечения внетарифных источников инвестирования.

Таблица 9.4 – Ценовые последствия реализации схемы теплоснабжения

Итого в целом по г. Канск	2018	2019	2020	2021	2022	2023	2024	2025	2026	2027	2028
Кап. вложения в составе тарифа на тепловую энергию (цены 2019 года)			0,00	0,00	0,00	0,00	0,00	0,00	0,00	12,71	10,80
Удельная стоимость на реализацию мероприятий, руб/Гкал	0,00	0,00	0,00	0,00	0,00	0,00	0,00	0,00	0,00	24,53	18,73
Необходимая валовая выручка (цены 2019 года), млн. руб. Итого по г. Канск без учета включения в тариф кап. вложений	0,0	785,3	812,8	838,6	914,8	941,9	987,1	1 018,6	1 077,0	1 111,5	1 275,9
Итого по г. Канск без учета включения в тариф кап. вложений млн руб	0,0	785,3	812,8	838,6	914,8	941,9	987,1	1 018,6	1 077,0	1 111,5	1 275,9
Итого по г. Канску с учетом кап. вложений и амортизацией от ввода основных средств	0,0	785,3	812,8	838,6	914,8	941,9	987,1	1 018,6	1 077,0	1 124,2	1 286,7
Тариф на тепловую энергию	-	1668,24	1726,58	1778,41	1835,81	1890,33	1950,82	2013,25	2077,67	2144,16	2212,77
Итого по г. Канск с учетом кап. вложений в ценах базового года, руб/Гкал	0	1668,24	1726,58	1778,41	1835,81	1890,33	1950,82	2013,25	2077,67	2169,28	2233,09
Прирост совокупного платежа граждан за коммунальные услуги сверх утвержденного по СЭР, %		0,0%	0,0%	0,0%	0,0%	0,0%	0,0%	0,0%	0,0%	1,1580%	0,9101%
Прирост совокупного платежа граждан за коммунальные услуги с нарастающим итогом сверх утвержденного по СЭР, %		0,0%	0,00	0,00	0,00	0,00	0,00	0,00	0,00	1,1580%	2,0681%

9.1. Величина фактически осуществленных инвестиций в строительство, реконструкцию, техническое перевооружение и (или) модернизацию объектов теплоснабжения за базовый период и базовый период актуализации

Данные не предоставлены.

10. РЕШЕНИЕ ОБ ОПРЕДЕЛЕНИИ ЕДИНОЙ ТЕПЛОСНАБЖАЮЩЕЙ ОРГАНИЗАЦИИ (ОРГАНИЗАЦИЙ)

10.1. Решение об определении единой теплоснабжающей организации

Решение по установлению единой теплоснабжающей организации осуществляется на основании критериев определения единой теплоснабжающей организации, установленных в правилах организации теплоснабжения, утверждаемых Правительством Российской Федерации.

Предложения по установлению единой теплоснабжающей организации осуществляются на основании критериев определения единой теплоснабжающей организации, установленных в правилах организации теплоснабжения, утверждаемых Правительством Российской Федерации. Предлагается использовать для этого нижеследующий раздел проекта.

Федеральный закон от 27.07.2012 г. № 190 «О теплоснабжении» статьей 2, пунктами 14 и 28 вводит понятия «система теплоснабжения» и «единая теплоснабжающая организация в системе теплоснабжения» (далее ЕТО), а именно:

- Система теплоснабжения - это совокупность источников тепловой энергии и тепло потребляющих установок, технологически соединенных тепловыми сетями;
- Единая теплоснабжающая организация в системе теплоснабжения – это теплоснабжающая организация, которая определяется в схеме теплоснабжения федеральным органом исполнительной власти, уполномоченным Правительством Российской Федерации на реализацию государственной политики в сфере теплоснабжения, или органом местного самоуправления на основании критериев и в порядке, которые установлены правилами организации теплоснабжения, утвержденными Правительством Российской Федерации.

Постановление Правительства РФ от 22.02.2012г. № 154 «О требованиях к схемам теплоснабжения, порядку их разработки и утверждения» пунктом 4 устанавливает необходимость обоснования в проектах схем теплоснабжения предложений по определению единой теплоснабжающей организации.

Правила организации теплоснабжения в Российской Федерации, утвержденные Постановление Правительства Российской Федерации от 8 августа 2012 года N 808 утверждает следующие критерии и порядок определения единой теплоснабжающей организации:

1. Статус единой теплоснабжающей организации присваивается органом местного самоуправления или федеральным органом исполнительной власти (далее – уполномоченные органы) при утверждении схемы теплоснабжения поселения, городского округа, а в случае смены единой теплоснабжающей организации – при актуализации схемы теплоснабжения.

2. В проекте схемы теплоснабжения должны быть определены границы зон деятельности единой теплоснабжающей организации (организаций). Границы зоны (зон) деятельности единой теплоснабжающей организации (организаций) определяются границами системы теплоснабжения, в отношении которой присваивается соответствующий статус.

В случае, если на территории поселения, городского округа существуют несколько систем теплоснабжения, уполномоченные органы вправе:

-определить единую теплоснабжающую организацию (организации) в каждой из систем теплоснабжения, расположенных в границах поселения, городского округа;

-определить на несколько систем теплоснабжения единую теплоснабжающую организацию, если такая организация владеет на праве собственности или ином законном основании источниками тепловой энергии и (или) тепловыми сетями в каждой из систем теплоснабжения, входящей в зону её деятельности.

3. Для присвоения статуса единой теплоснабжающей организации впервые на территории поселения, городского округа, лица, владеющие на праве собственности или ином законном основании источниками тепловой энергии и (или) тепловыми сетями на территории поселения, городского округа вправе подать в течение одного месяца с даты размещения на сайте поселения, городского округа, города федерального значения проекта схемы теплоснабжения в орган местного самоуправления заявки на присвоение статуса единой теплоснабжающей организации с указанием зоны деятельности, в которой указанные лица планируют исполнять функции единой теплоснабжающей организации. Орган местного самоуправления обязан разместить сведения о принятых заявках на сайте поселения, городского округа.

4. В случае, если в отношении одной зоны деятельности единой теплоснабжающей организации подана одна заявка от лица, владеющего на праве собственности или ином законном основании источниками тепловой энергии и (или) тепловыми сетями в соответствующей системе теплоснабжения, то статус единой теплоснабжающей организации присваивается указанному лицу. В случае, если в отношении одной зоны деятельности единой теплоснабжающей организации подано несколько заявок от лиц, владеющих на праве собственности или ином законном основании источниками тепловой энергии и (или) тепловыми сетями в соответствующей системе теплоснабжения, орган местного самоуправления присваивает статус единой теплоснабжающей организации в соответствии с критериями настоящих Правил.

5. Критериями определения единой теплоснабжающей организации являются:

1) владение на праве собственности или ином законном основании источниками тепловой энергии с наибольшей совокупной установленной тепловой мощностью в границах зоны деятельности единой теплоснабжающей организации или тепловыми сетями, к которым непосредственно подключены источники тепловой энергии с наибольшей совокупной установленной тепловой мощностью в границах зоны деятельности единой теплоснабжающей организации;

2) размер уставного (складочного) капитала хозяйственного товарищества или общества, уставного фонда унитарного предприятия должен быть не менее остаточной балансовой стоимости источников тепловой энергии и тепловых сетей, которыми указанная организация владеет на праве собственности или ином законном основании в границах зоны деятельности единой теплоснабжающей организации. Размер уставного капитала и остаточная балансовая стоимость имущества определяются по данным бухгалтерской отчетности на последнюю отчетную дату перед подачей заявки на присвоение статуса единой теплоснабжающей организации.

6. В случае если в отношении одной зоны деятельности единой теплоснабжающей организации подано более одной заявки на присвоение соответствующего статуса от лиц, соответствующих критериям, установленным настоящими Правилами, статус единой теплоснабжающей организации присваивается организации, способной в лучшей мере обеспечить надежность теплоснабжения в соответствующей системе теплоснабжения.

Способность обеспечить надежность теплоснабжения определяется наличием у организации технических возможностей и квалифицированного персонала по наладке, мониторингу, диспетчеризации, переключениям и оперативному управлению гидравлическими режимами, и обосновывается в схеме теплоснабжения.

7. В случае если в отношении зоны деятельности единой теплоснабжающей организации не подано ни одной заявки на присвоение соответствующего статуса, статус единой теплоснабжающей организации присваивается организации, владеющей в соответствующей зоне деятельности источниками тепловой энергии и (или) тепловыми сетями, и соответствующей критериям настоящих Правил.

8. Единая теплоснабжающая организация при осуществлении своей деятельности обязана:

а) заключать и надлежаще исполнять договоры теплоснабжения со всеми обратившимися к ней потребителями тепловой энергии в своей зоне деятельности;

б) осуществлять мониторинг реализации схемы теплоснабжения и подавать в орган, утвердивший схему теплоснабжения, отчеты о реализации, включая предложения по актуализации схемы теплоснабжения;

в) надлежащим образом исполнять обязательства перед иными теплоснабжающими и теплосетевыми организациями в зоне своей деятельности;

г) осуществлять контроль режимов потребления тепловой энергии в зоне своей деятельности.

Цель настоящего раздела схемы теплоснабжения - подготовить и обосновать предложения для дальнейшего рассмотрения и утверждения перечня единых теплоснабжающих организаций городского поселения.

В этих предложениях должны содержаться обоснования соответствия предлагаемой теплоснабжающей организации (ТСО) критериям соответствия ЕТО, установленным в пункте 7 раздела II «Критерии и порядок определения единой теплоснабжающей организации» Постановления Правительства РФ от 08.08.2012г. № 808 «Правила организации теплоснабжения в Российской Федерации».

Согласно пункту 7 указанных «Правил…» критериями определения единой теплоснабжающей организации являются:

- владение на праве собственности или ином законном основании источниками тепловой энергии с наибольшей рабочей тепловой мощностью и (или) тепловыми сетями с наибольшей емкостью в границах зоны деятельности единой теплоснабжающей организации;
- размер собственного капитала;
- способность в лучшей мере обеспечить надежность теплоснабжения в соответствующей системе теплоснабжения.

Для определения указанных критериев уполномоченный орган при разработке схемы теплоснабжения вправе запрашивать у теплоснабжающих и теплосетевых организаций соответствующие сведения, являющиеся критериями для определения будущей ЕТО. При этом под понятиями «рабочая мощность» и «емкость тепловых сетей» понимается:

«рабочая мощность источника тепловой энергии» - это средняя приведенная часовая мощность источника тепловой энергии, определяемая по фактическому полезному отпуску источника тепловой энергии за последние 3 года работы;

«емкость тепловых сетей» - это произведение протяженности всех тепловых сетей, принадлежащих организации на праве собственности или ином законном основании, на средневзвешенную площадь поперечного сечения данных тепловых сетей.

Согласно пункту 4 Постановления Правительства РФ от 08.08.2012г. «Правила организации теплоснабжения в Российской Федерации» в проекте схемы теплоснабжения должны быть определены границы зон деятельности единой теплоснабжающей организации (ЕТО). Границы зоны (зон) деятельности единой теплоснабжающей организации (ЕТО) определяются границами системы теплоснабжения. Под понятием «зона деятельности единой теплоснабжающей организации» подразумевается одна или несколько систем теплоснабжения на территории поселения, городского округа, в границах которых единая теплоснабжающая организация обязана обслуживать любых обратившихся к ней потребителей тепловой энергии. В случае если на территории поселения существуют несколько систем теплоснабжения уполномоченные органы вправе:

- определить единую теплоснабжающую организацию (организации) в каждой из систем теплоснабжения, расположенных в границах поселения, городского округа;
- определить на несколько систем теплоснабжения единую теплоснабжающую организацию.

Согласно пункту 5 указанных «Правил…» для присвоения ТСО статуса ЕТО на территории муниципального образования \ лица, владеющие на праве собственности или ином законном основании источниками тепловой энергии и/или тепловыми сетями, подают в уполномоченный орган в течение 1 месяца с даты опубликования (размещения на сайте) проекта схемы теплоснабжения, а также с даты опубликования (размещения) сообщения, указанного в пункте 17 настоящих «Правил…», заявку на присвоение организации статуса ЕТО с указанием зоны ее деятельности. К заявке должна прилагается бухгалтерская отчетность, составленная на последнюю отчетную дату перед подачей заявки, с отметкой налогового органа о принятии отчетности. В течение 3 рабочих дней с даты окончания срока подачи заявок уполномоченные органы обязаны разместить сведения о принятых заявках на сайте Администрации муниципального образования.

Согласно пункту 6 указанных «Правил…» в случае если в отношении одной зоны деятельности ЕТО подана 1 заявка от лица, владеющего на праве собственности или ином законном основании источниками тепловой энергии и (или) тепловыми сетями в соответствующей зоне деятельности ЕТО, то статус единой теплоснабжающей организации присваивается указанному лицу. В том случае, если в отношении одной зоны деятельности ЕТО подано несколько заявок от лиц, владеющих на праве собственности или ином законном основании источниками тепловой энергии и (или) тепловыми сетями в соответствующей зоне деятельности ЕТО, уполномоченный орган присваивает статус единой теплоснабжающей организации в соответствии с требованиями пунктов 7 - 10 Постановления Правительства РФ от 08.08.2012 г. № 808 «Правила организации теплоснабжения в Российской Федерации».

Согласно пункту 8 указанных «Правил…» в случае, если заявка на присвоение статуса ЕТО подана организацией, которая владеет на праве собственности или ином законном основании источниками тепловой энергии с наибольшей рабочей тепловой мощностью и тепловыми сетями с наибольшей емкостью в границах зоны деятельности единой теплоснабжающей организации, статус единой теплоснабжающей организации присваивается данной организации. Это требование для выбора ЕТО является наиболее важным и значимым и в дальнейшим будет определять варианты предложений по определению единой теплоснабжающей организации в соответствующей системе теплоснабжения, описанной соответствующими границами зоны деятельности.

Согласно пункту 9 указанных «Правил…» способность в лучшей мере обеспечить надежность теплоснабжения в соответствующей системе теплоснабжения определяется наличием у организации технических возможностей и квалифицированного персонала по наладке, мониторингу, диспетчеризации, переключениям и оперативному управлению гидравлическими и температурными режимами системы теплоснабжения и также обосновывается проектом схемы теплоснабжения.

После внесения проекта схемы теплоснабжения на рассмотрение теплоснабжающие и/или теплосетевые организации должны обратиться с заявкой на признание в качестве ЕТО в одной или нескольких из определенных зон деятельности. Решение об установлении организации в качестве ЕТО в той или иной зоне деятельности принимает, в соответствии с ч.6 ст.6 Федерального закона №190 «О теплоснабжении» орган местного самоуправления городского поселения.

Границы зоны деятельности ЕТО в соответствии с п.19 Правил организации теплоснабжения могут быть изменены в следующих случаях:

- подключение к системе теплоснабжения новых теплопотребляющих установок, источников тепловой энергии или тепловых сетей, или их отключение от системы теплоснабжения;
- технологическое объединение или разделение систем теплоснабжения.

Сведения об изменении границ зон деятельности единой теплоснабжающей организации, а также сведения о присвоении другой организации статуса единой теплоснабжающей организации подлежат внесению в схему теплоснабжения при ее актуализации. Исходя из принципов, описанных во введении, был выполнен анализ возможных функциональных и институциональных изменений зон деятельности ЕТО (и технологически изолированных зон действия – систем теплоснабжения) с учетом изменений, произошедших в период после утверждения схемы теплоснабжения муниципального образования города Канск.

10.2. Реестр зон деятельности единой теплоснабжающей организации

Зоны действия источников централизованных источников теплоснабжения были подробно описаны в Главе 1. Раздел 4.

В настоящее время в городе Канск утверждены следующие единые теплоснабжающие организации в соответствующих зонах таблица 1.1.

Таблица 10.1 – Реестр утвержденных единых теплоснабжающих организаций в системах теплоснабжения города Канска

Зона ЕТО	Наименование и адрес организации	Владение источником тепловой энергии			Владение тепловыми сетями			Ранг
		Название и адрес	Рабочая тепловая мощность*, Гкал/ч	Основание владения	Емкость сетей, м^3	Основание владени	Размер собственного капитала, тыс. руб.	
1	ОА "Канская ТЭЦ" ОБЩЕСТВО С ОГРАНИЧЕННОЙ ОТВЕТСТВЕННОСТЬЮ "СИБИРСКАЯ ГЕНЕРИРУЮЩАЯ КОМПАНИЯ"660021, Красноярский край, г. Красноярск, ул. Боград, 144а.	Канская ТЭЦ, 663604, Красноярский край, г. Канск, ул.40 лет Октября, д. 58	79,8	Право собственности	7855,7	Право собственности	411 000	1
1	МУП "Канский Электросетьсбыт" 663614, Красноярский край, г. Канск, мкр. Северный д. 13/87	–	–	–	3752,4	Право хозяйственного ведения	10	2
1	ОАО "Гортепло" 663613, Красноярский край, г. Канск, ул. Эйдемана, д. 7, пом. 1	–	–	–	693,1	Право собственности	3 526	3
2	ООО "Тепло-Сбыт-Сервис" 663605, Красноярский край, г. Канск, ул. Красноярская, 13, стр.2	ТЭЦ ООО "Тепло-Сбыт-Сервис", 663605, Красноярский край, г. Канск, ул. Красноярская, 13	9,3	Право собственности	1050,6	Право собственности	10	1
3	ОАО "Гортепло" 663613, Красноярский край, г. Канск, ул. Эйдемана, д. 7, пом. 1	Котельная №1 "пос. Строителей", 663609, Красноярский край, г. Канск, пос. Строителей, 65 А	3,91	Право собственности	102,9	Договор аренды	3 526	1

Зона ЕТО	Наименование и адрес организации	Владение источником тепловой энергии			Владение тепловыми сетями			Ранг
		Название и адрес	Рабочая тепловая мощность*, Гкал/ч	Основание владения	Емкость сетей, м^3	Основание владени	Размер собственного капитала, тыс. руб.	
4	ОАО "Гортепло" 663613, Красноярский край, г. Канск, ул. Эйдемана, д. 7, пом. 1	Котельная №3 "ПТУ", 663610, Красноярский край, г. Канск, ул. Декабристов, 30	1,5	Право собственности	34,2	Договор аренды	3 526	1
5	ОАО "Гортепло" 663613, Красноярский край, г. Канск, ул. Эйдемана, д. 7, пом. 1	Котельная №4 "Березка", 663610, Красноярский край, г. Канск, ул. Иланская , 50, стр.2, пом.6	0,33	Право собственности	2,5	Договор аренды	3 526	1
6	ОАО "Гортепло" 663613, Красноярский край, г. Канск, ул. Эйдемана, д. 7, пом. 1	Котельная №5 "Даурия", 663600, Красноярский край, г. Канск, ул. Кайтымская, д.193, стр.7	0,2	Право собственности	4,1	Договор аренды	3 526	1
7	ОАО "Гортепло" 663613, Красноярский край, г. Канск, ул. Эйдемана, д. 7, пом. 1	Котельная №7 "Мелькомбинат", 663601, Красноярский край, г. Канск, пос. Мелькомби-ната, 4Б	5,3	Право собственности	357,2	Договор аренды	3 526	1
8	ОАО "Гортепло" 663613, Красноярский край, г. Канск, ул. Эйдемана, д. 7, пом. 1	Котельная №8 "ЛДК", 663602, Красноярский край, г. Канск, ул. Краевая, д. 64А	0,62	Право собственности	4,5	Договор аренды	3 526	1
9	ОАО "Гортепло" 663613, Красноярский край, г. Канск, ул. Эйдемана, д. 7, пом. 1	Котельная №9 "Школа", 663611, Красноярский край, г. Канск, ул. Элеваторная, 23 А, стр.2	0,22	Право собственности	1,35	Право собственности	3 526	1
10	ОАО "Гортепло" 663613, Красноярский край, г. Канск, ул. Эйдемана, д. 7, пом. 1	Котельная №10 "Де-Корт", 663600, Красноярский край, г. Канск, пер. Чкалова, 1/1, стр.3, пом.8	0,55	Право собственности	12,33	Договор аренды	3 526	1

Зона ЕТО	Наименование и адрес организации	Владение источником тепловой энергии			Владение тепловыми сетями			Ранг
		Название и адрес	Рабочая тепловая мощность*, Гкал/ч	Основание владения	Емкость сетей, м^3	Основание владени	Размер собственного капитала, тыс. руб.	
11	ОАО "Гортепло" 663613, Красноярский край, г. Канск, ул. Эйдемана, д. 7, пом. 1	Котельная №11 "Альчет", 663610, Красноярский край, г. Канск, ул. Высокая, 10/1, стр.3, пом. 3	0,39	Право собственности	5,5	Договор аренды	3 526	1
12	ОАО "Гортепло" 663613, Красноярский край, г. Канск, ул. Эйдемана, д. 7, пом. 1	Котельная №12 "Ново-Канская", 663610, Красноярский край, г. Канск, ул. Лысогорская, 18, стр.7	0,095	Право собственности	0,54	Договор аренды	3 526	1
13	ОАО "Гортепло" 663613, Красноярский край, г. Канск, ул. Эйдемана, д. 7, пом. 1	Котельная №13 "5 военный городок", 663612, Красноярский край, г. Канск, 5-й Военный городок, д. 75	1,7	Право собственности	29,7	Договор аренды	3 526	1
14	ОАО "Гортепло" 663613, Красноярский край, г. Канск, ул. Эйдемана, д. 7, пом. 1	Котельная №15 "ДСУ-5", 663611, Красноярский край, г. Канск, ул. Гаражная, 20 В, стр.2, пом.10	3,91	Право собственности	3,6	Право собственности	3 526	1
15	ОАО "Гортепло" 663613, Красноярский край, г. Канск, ул. Эйдемана, д. 7, пом. 1	Котельная №16 "ЛТЦ-34", 663610, Красноярский край, г. Канск, ул. Иланская, зд.1, стр.1, пом.4	0,07	Право собственности	1,9	Договор аренды	3 526	1
16	ОАО "Красноярскнефтепродукт", филиал Восточный 663610, Красноярский край, г. Канск, ул. Шоссейная,1/1	Котельная филиала Восточный ОАО "Красноярскнефтепродукт", 663610, Красноярский край, г. Канск, ул. Шоссейная,1/1	0,33	Право собственности	10,5	Право собственности	602 073	1

Зона ЕТО	Наименование и адрес организации	Владение источником тепловой энергии			Владение тепловыми сетями			Ранг
		Название и адрес	Рабочая тепловая мощность*, Гкал/ч	Основание владения	Емкость сетей, $м^3$	Основание владени	Размер собственного капитала, тыс. руб.	
16	Бесхозяйные объекты МУП "Канский Электросетьсбыт" 663614, Красноярский край, г. Канск, мкр. Северный д. 13/87	-	-	-	18,8	Право хозяйственного ведения		2
17	КГБУЗ КПИ "Канский психоневрологический интернат", 663606, Красноярский край, г Канск, ул. Муромская д. 10	Котельная КПНИ, 663606, Красноярский край, г Канск, ул. Муромская д. 10	0,16	Право хозяйственного ведения	3,2	Право хозяйственного ведения	10	1
18	Обособленного подразделения "Красноярское" ООО «ГУЖФ» (ООО "Главное управление жилищно-коммунального хозяйства")660133, г Красноярск, ул Маршала Малиновского, д. 12 д, корп. 38 660005, г.Красноярск, ул.Маршала Малиновского, д.22, в/г 1	Котельная №53к "4 военный городок", 663612, Красноярский край, г. Канск, 4-й Военный городок	1	Право собственности	51,9	Право собственности	10	1
19	КГКУЗ "Красноярская краевая туберкулезная больница №2", 663610, Красноярский край, г. Канск, ул. Шоссейная д. 1	Котельная КГКУЗ "ККТБ №2", 663610, Красноярский край, г. Канск, ул. Шоссейная д. 1	0,61	Право хозяйственного ведения	6,6	Право хозяйственного ведения	10	1

10.3. Основания, в том числе критерии, в соответствии с которыми теплоснабжающая организация определена единой теплоснабжающей организацией

Основным критерием для присвоения статуса единая теплоснабжающая организация в городе Канск является наличие технологических связей и владение наибольшей по объему системой теплоснабжения в зоне действия источника.

Подробное описание критериев определения единой теплоснабжающей организации, установленных в правилах организации теплоснабжения, утверждаемых Правительством Российской Федерации представлено в Главе 15 обосновывающих материалов к схеме теплоснабжения.

10.4. Информация о поданных теплоснабжающими организациями заявках на присвоение статуса единой теплоснабжающей организации

В ходе разработки проекта актуализированной схемы теплоснабжения города Канск в адрес Администрации города заявок подано не было.

10.5. Реестр систем теплоснабжения, содержащий перечень теплоснабжающих организаций, действующих в каждой системе теплоснабжения, расположенных в границах поселения, городского округа, города федерального значения

Реестр систем теплоснабжения, содержащий перечень теплоснабжающих организаций, действующих в каждой системе теплоснабжения, расположенных в границах города Канск представлены в таблице 10.2.

Таблица 10.2 – Реестр систем теплоснабжения города Канска

№ ТСО	Наименование и адрес организации	Владение источником тепловой энергии			Владение тепловыми сетями			Ранг
		Название и адрес	Рабочая тепловая мощность*, Гкал/ч	Основание владения	Емкость сетей, м^3	Основание владени	Размер собственного капитала, тыс. руб.	
1	ОА "Канская ТЭЦ"ОБЩЕСТВО С ОГРАНИЧЕННОЙ ОТВЕТСТВЕННОСТЬЮ "СИБИРСКАЯ ГЕНЕРИРУЮЩАЯ КОМПАНИЯ"660021, Красноярский край, г. Красноярск, ул. Бограда, 144а.	Канская ТЭЦ, 663604, Красноярский край, г. Канск, ул.40 лет Октября, д. 58	79,8	Право собственности	7855,7	Право собственности	411 000	1
2	МУП "Канский Электросетьсбыт" 663614, Красноярский край, г. Канск, мкр. Северный д. 13/87	–	–	–	3752,4	Право хозяйственного ведения	10	2
3	ООО "Тепло-Сбыт-Сервис" 663605, Красноярский край, г. Канск, ул. Красноярская, 13, стр.2	ТЭЦ ООО "Тепло-Сбыт-Сервис", 663605, Красноярский край, г. Канск, ул. Красноярская, 13	9,3	Право собственности	1050,6	Право собственности	10	1
4	ОАО "Гортепло" 663613, Красноярский край, г. Канск, ул. Эйдемана, д. 7, пом. 1	Котельная №1 "пос. Строителей", 663609, Красноярский край, г. Канск, пос. Строителей, 65 А	3,91	Право собственности	102,9	Договор аренды	3 526	1
	ОАО "Гортепло" 663613, Красноярский край, г. Канск, ул. Эйдемана, д. 7, пом. 1	Котельная №3 "ПТУ", 663610, Красноярский край, г. Канск, ул. Декабристов, 30	1,5	Право собственности	34,2	Договор аренды	3 526	1

№ ТСО	Наименование и адрес организации	Владение источником тепловой энергии			Владение тепловыми сетями			Ранг
		Название и адрес	Рабочая тепловая мощность*, Гкал/ч	Основание владения	Емкость сетей, м^3	Основание владени	Размер собственного капитала, тыс. руб.	
	ОАО "Гортепло" 663613, Красноярский край, г. Канск, ул. Эйдемана, д. 7, пом. 1	Котельная №4 "Березка", 663610, Красноярский край, г. Канск, ул. Иланская , 50, стр.2, пом.6	0,33	Право собственности	2,5	Договор аренды	3 526	1
	ОАО "Гортепло" 663613, Красноярский край, г. Канск, ул. Эйдемана, д. 7, пом. 1	Котельная №5 "Даурия", 663600, Красноярский край, г. Канск, ул. Кайтымская, д.193, стр.7	0,2	Право собственности	4,1	Договор аренды	3 526	1
	ОАО "Гортепло" 663613, Красноярский край, г. Канск, ул. Эйдемана, д. 7, пом. 1	Котельная №7 "Мелькомбинат", 663601, Красноярский край, г. Канск, пос. Мелькомби-ната, 4Б	5,3	Право собственности	357,2	Договор аренды	3 526	1
	ОАО "Гортепло" 663613, Красноярский край, г. Канск, ул. Эйдемана, д. 7, пом. 1	Котельная №8 "ЛДК", 663602, Красноярский край, г. Канск, ул. Краевая, д. 64А	0,62	Право собственности	4,5	Договор аренды	3 526	1
	ОАО "Гортепло" 663613, Красноярский край, г. Канск, ул. Эйдемана, д. 7, пом. 1	Котельная №9 "Школа", 663611, Красноярский край, г. Канск, ул. Элеваторная, 23 А, стр.2	0,22	Право собственности	1,35	Право собственности	3 526	1
	ОАО "Гортепло" 663613, Красноярский край, г. Канск, ул. Эйдемана, д. 7, пом. 1	Котельная №10 "Де-Корт", 663600, Красноярский край, г. Канск, пер. Чкалова, 1/1, стр.3, пом.8	0,55	Право собственности	12,33	Договор аренды	3 526	1
	ОАО "Гортепло" 663613, Красноярский край, г. Канск, ул. Эйдемана, д. 7, пом. 1	Котельная №11 "Альчет", 663610, Красноярский край, г. Канск, ул. Высокая, 10/1, стр.3, пом. 3	0,39	Право собственности	5,5	Договор аренды	3 526	1

№ ТСО	Наименование и адрес организации	Владение источником тепловой энергии			Владение тепловыми сетями			Ранг
		Название и адрес	Рабочая тепловая мощность*, Гкал/ч	Основание владения	Емкость сетей, м^3	Основание владени	Размер собственного капитала, тыс. руб.	
	ОАО "Гортепло" 663613, Красноярский край, г. Канск, ул. Эйдемана, д. 7, пом. 1	Котельная №12 "Ново-Канская", 663610, Красноярский край, г. Канск, ул. Лысогорская, 18, стр.7	0,095	Право собственности	0,54	Договор аренды	3 526	1
	ОАО "Гортепло" 663613, Красноярский край, г. Канск, ул. Эйдемана, д. 7, пом. 1	Котельная №13 "5 военный городок", 663612, Красноярский край, г. Канск, 5-й Военный городок, д. 75	1,7	Право собственности	29,7	Договор аренды	3 526	1
	ОАО "Гортепло" 663613, Красноярский край, г. Канск, ул. Эйдемана, д. 7, пом. 1	Котельная №15 "ДСУ-5", 663611, Красноярский край, г. Канск, ул. Гаражная, 20 В, стр.2, пом.10	3,91	Право собственности	3,6	Право собственности	3 526	1
	ОАО "Гортепло" 663613, Красноярский край, г. Канск, ул. Эйдемана, д. 7, пом. 1	Котельная №16 "ЛТЦ-34", 663610, Красноярский край, г. Канск, ул. Иланская, зд.1, стр.1, пом.4	0,07	Право собственности	1,9	Договор аренды	3 526	1
5	ОАО "Красноярскнефтепродукт", филиал Восточный 663610, Красноярский край, г. Канск, ул. Шоссейная,1/1	Котельная филиала Восточный ОАО "Красноярскнефтепродукт", 663610, Красноярский край, г. Канск, ул. Шоссейная,1/1	0,33	Право собственности	10,5	Право собственности	602 073	1
6	Бесхозяйные объекты МУП "Канский Элек-тросетьсбыт" 663614, Красноярский край, г. Канск, мкр. Северный д. 13/87	-	-	-	18,8	Право хозяйственного ведения		2

№ ТСО	Наименование и адрес организации	Владение источником тепловой энергии			Владение тепловыми сетями			Ранг
		Название и адрес	Рабочая тепловая мощность*, Гкал/ч	Основание владения	Емкость сетей, $м^3$	Основание владени	Размер собственного капитала, тыс. руб.	
7	КГБУЗ КПИ "Канский психоневрологический интернат", 663606, Красноярский край, г Канск, ул. Муромская д. 10	Котельная КПНИ, 663606, Красноярский край, г Канск, ул. Муромская д. 10	0,16	Право хозяйственного ведения	3,2	Право хозяйственного ведения	10	1
8	Обособленного подразделения "Красноярское" ООО «ГУЖФ» (ООО "Главное управление жилищно-коммунального хозяйства")660133, г Красноярск, ул Маршала Малиновского, д. 12 д, корп. 38 660005, г.Красноярск, ул.Маршала Малиновского, д.22, в/г 1	Котельная №53к "4 военный городок", 663612, Красноярский край, г. Канск, 4-й Военный городок	1	Право собственности	51,9	Право собственности	10	1
9	КГКУЗ "Красноярская краевая туберкулезная больница №2", 663610, Красноярский край, г. Канск, ул. Шоссейная д. 1	Котельная КГКУЗ "ККТБ №2", 663610, Красноярский край, г. Канск, ул. Шоссейная д. 1	0,61	Право хозяйственного ведения	6,6	Право хозяйственного ведения	10	1

11. РЕШЕНИЯ О РАСПРЕДЕЛЕНИИ ТЕПЛОВОЙ НАГРУЗКИ МЕЖДУ ИСТОЧНИКАМИ ТЕПЛОВОЙ ЭНЕРГИИ

Технологических связей между источниками теплоснабжения в городе Канск нет.

12. РЕШЕНИЯ ПО БЕСХОЗЯЙНЫМ ТЕПЛОВЫМ СЕТЯМ

По данным комитета по управлению муниципальным имуществом города Канск, в городе содержится большое количество бесхозяйных тепловых сетей как поставленных на учет, так и не поставленных на учет. Перечень бесхозяйных сетей представлен н Главе 1 обосновывающих материалов. Решений по бесхозяйным сетям не принято.

13. СИНХРОНИЗАЦИЯ СХЕМЫ ТЕПЛОСНАБЖЕНИЯ СО СХЕМОЙ ГАЗОСНАБЖЕНИЯ И ГАЗИФИКАЦИИ СУБЪЕКТА РОССИЙСКОЙ ФЕДЕРАЦИИ И (ИЛИ) ПОСЕЛЕНИЯ, СХЕМОЙ И ПРОГРАММОЙ РАЗВИТИЯ ЭЛЕКТРОЭНЕРГЕТИКИ, А ТАКЖЕ СО СХЕМОЙ ВОДОСНАБЖЕНИЯ И ВОДООТВЕДЕНИЯ ПОСЕЛЕНИЯ, ГОРОДСКОГО ОКРУГА, ГОРОДА ФЕДЕРАЛЬНОГО ЗНАЧЕНИЯ

13.1. Описание решений (на основе утвержденной региональной (межрегиональной) программы газификации жилищно-коммунального хозяйства, промышленных и иных организаций) о развитии соответствующей системы газоснабжения в части обеспечения топливом источников тепловой энергии

Схема газоснабжения в городе Канск на момент актуализации не утверждена.

13.2. Описание проблем организации газоснабжения источников тепловой энергии

Данное мероприятие по организации газоснабжения источников тепловой энергии не рассматривалось в связи с использованием на источниках местного вида топлива – бурого угля, добываемого на разрезе «Бородинский», расположенного в непосредственной близости от города.

13.3. Предложения по корректировке, утвержденной (разработке) региональной (межрегиональной) программы газификации жилищно-коммунального хозяйства, промышленных и иных организаций для обеспечения согласованности такой программы с указанными в схеме теплоснабжения решениями о развитии источников тепловой энергии и систем теплоснабжения

Предложений по корректировке программы газификации жилищно-коммунального хозяйства, промышленных и иных организаций нет в связи с отсутствием сведений о программе газификации в городе Канск на момент актуализации.

13.4. Описание решений (вырабатываемых с учетом положений утвержденной схемы и программы развития Единой энергетической системы России) о строительстве, реконструкции, техническом перевооружении, выводе из эксплуатации источников тепловой энергии и генерирующих объектов, включая входящее в их состав оборудование, функционирующих в режиме комбинированной выработки электрической и тепловой энергии, в части перспективных балансов тепловой мощности в схемах теплоснабжения

Данных решений в схеме теплоснабжения не рассматривалось.

13.5. Предложения по строительству генерирующих объектов, функционирующих в режиме комбинированной выработки электрической и тепловой энергии, указанных в схеме теплоснабжения, для их учета при разработке схемы и программы перспективного развития электроэнергетики субъекта Российской Федерации, схемы и программы развития Единой энергетической системы России, содержащие в том числе описание участия указанных объектов в перспективных балансах тепловой мощности и энергии

Предложений по строительству генерирующих объектов, функционирующих в режиме комбинированной выработки электрической и тепловой энергии, не поступало.

14. ИНДИКАТОРЫ РАЗВИТИЯ СИСТЕМ ТЕПЛОСНАБЖЕНИЯ ПОСЕЛЕНИЯ, ГОРОДСКОГО ОКРУГА, ГОРОДА ФЕДЕРАЛЬНОГО ЗНАЧЕНИЯ

Существующие и перспективные значения индикаторов развития системы теплоснабжения.

Индикаторы развития системы теплоснабжения разработаны и представлены в данной главе в соответствии с требованиями п.79 Требований к Схемам теплоснабжения, утвержденных Постановлением Правительства РФ от 03.04.2018 N 405.

Индикаторы развития системы теплоснабжения представлены в Таблице 14.1

Таблица 14.1 Целевые индикаторы развития системы теплоснабжения города

Наименование показателя	2017	2018	2019	2020	2021	2022	2023	2024	2025	2026	2027	2028
АО «Канская ТЭЦ»												
Установленная тепловая мощность, Гкал/час	325,00	325,00	325,00	325,00	325,00	325,00	325,00	325,00	325,00	325,00	325,00	325,00
Отпуск тепловой энергии с коллекторов, тыс. Гкал	467,90	467,99	470,74	470,74	471,53	498,28	498,28	505,97	505,97	505,97	505,97	531,40
Коэффициент использования установленной тепловой мощности (КУИМ)	0,47	0,47	0,47	0,47	0,47	0,50	0,50	0,50	0,50	0,50	0,50	0,53
Удельная материальная характеристика тепловых сетей, приведенная к расчетной тепловой нагрузке, м^2	245,43	245,13	240,35	240,35	239,95	227,07	227,07	223,62	223,62	223,62	223,62	212,92
Отношение величины технологических потерь тепловой энергии, теплоносителя к материальной характеристике тепловой сети, Гкал/м^2	3,696	3,730	4,007	4,007	4,010	4,197	4,197	4,212	4,212	4,212	4,212	4,346

Наименование показателя	2017	2018	2019	2020	2021	2022	2023	2024	2025	2026	2027	2028
Доля отпуска тепловой энергии, осуществляемого потребителям по приборам учета, %	нет информации об оснащенности приборами учета потребителей											
Расход условного топлива на отпущенную тепловую энергию, тыс. т.у.т./год	89,80	89,80	90,28	90,28	90,42	95,36	95,36	96,83	96,83	96,83	96,83	101,70
Удельный расход условного топлива на отпущенную тепловую энергию (УРУТ), кг у.т./Гкал	191,92	191,88	191,78	191,78	191,76	191,38	191,38	191,38	191,38	191,38	191,38	191,38
Средневзвешенный (по материальной характеристике) срок эксплуатации тепловых сетей (для каждой системы теплоснабжения		23,60	24,40	25,20	26,20	26,20	27,00	27,80	28,70	29,40	30,20	31,00

Наименование показателя	2017	2018	2019	2020	2021	2022	2023	2024	2025	2026	2027	2028
Отношение материальной характеристики тепловых сетей, реконструированных за год, к общей материальной характеристике тепловых сетей (фактическое значение за отчетный период) и прогноз изменения при реализации проектов, указанных в утвержденной схеме теплоснабжения)	-	-	1,88%	0,70%	0,00%	0,00%	0,39%	0,34%	0,26%	0,78%	0,54%	0,33%
Отношение установленной тепловой мощности оборудования источников тепловой энергии, реконструированного за год, к общей установленной тепловой мощности источников тепловой энергии (фактическое значение за отчетный период и прогноз изменения при реализации проектов, указанных в утвержденной схеме теплоснабжения)	0,0	0,0	0,0	0,0	0,0	0,0	0,0	0,0	0,0	0,0	0,0	0,0

Наименование показателя	2017	2018	2019	2020	2021	2022	2023	2024	2025	2026	2027	2028
Количество прекращений подачи тепловой энергии, теплоносителя в результате технологических нарушений на тепловых сетях на 1 км	0,0	0,0	0,0	0,0	0,0	0,0	0,0	0,0	0,0	0,0	0,0	0,0
Количество прекращений подачи тепловой энергии, теплоносителя в результате технологических нарушений на тепловых сетях	0,0	0,0	0,0	0,0	0,0	0,0	0,0	0,0	0,0	0,0	0,0	0,0
Количество прекращений подачи тепловой энергии, теплоносителя в результате технологических нарушений на источниках тепловой энергии	0,0	0,0	0,0	0,0	0,0	0,0	0,0	0,0	0,0	0,0	0,0	0,0
ООО «ТЭЦ Тепло-Сбыт-Сервис»												
Установленная тепловая мощность, Гкал/час	122,0	108,0	108,0	100,0	100,0	100,0	100,0	100,0	100,0	100,0	100,0	100,0
Отпуск тепловой энергии с коллекторов, тыс. Гкал	58,77	60,76	61,80	61,80	61,80	61,80	61,80	61,80	61,80	61,80	61,80	61,80

Наименование показателя	2017	2018	2019	2020	2021	2022	2023	2024	2025	2026	2027	2028
Коэффициент использования установленной тепловой мощности (КУИМ)	0,16	0,18	0,17	0,18	0,18	0,18	0,18	0,18	0,18	0,18	0,18	0,18
Удельная материальная характеристика тепловых сетей, приведенная к расчетной тепловой нагрузке, м^2	406,8	389,5	388,2	388,2	388,2	388,2	388,2	388,2	388,2	388,2	388,2	388,2
Отношение величины технологических потерь тепловой энергии, теплоносителя к материальной характеристике тепловой сети, Гкал/м^2	8,1	8,9	8,0	8,0	8,0	8,0	8,0	8,0	8,0	8,0	8,0	8,0
Доля отпуска тепловой энергии, осуществляемого потребителям по приборам учета, %	нет информации об оснащенности приборами учета потребителей											
Расход условного топлива на отпущенную тепловую энергию, тыс. т.у.т./год	17,5	18,6	18,0	18,0	18,0	18,0	18,0	18,0	18,0	18,0	18,0	18,0

Наименование показателя	2017	2018	2019	2020	2021	2022	2023	2024	2025	2026	2027	2028
Удельный расход условного топлива на отпущенную тепловую энергию (УРУТ), кг у.т./Гкал	297,2	306,2	290,9	290,9	290,9	290,9	290,9	290,9	290,9	290,9	290,9	290,9
Средневзвешенный (по материальной характеристике) срок эксплуатации тепловых сетей (для каждой системы теплоснабжения		15,4	16,3	17,1	18,1	19,1	20,1	21,1	22,1	23,1	24,1	25,1
Отношение материальной характеристики тепловых сетей, реконструированных за год, к общей материальной характеристике тепловых сетей (фактическое значение за отчетный период) и прогноз изменения при реализации проектов, указанных в утвержденной схеме теплоснабжения)	-	-	0,38%	1,005%	0%	0%	0%	0%	0%	0%	0%	0%

Наименование показателя	2017	2018	2019	2020	2021	2022	2023	2024	2025	2026	2027	2028
Отношение установленной тепловой мощности оборудования источников тепловой энергии, реконструированного за год, к общей установленной тепловой мощности источников тепловой энергии (фактическое значение за отчетный период и прогноз изменения при реализации проектов, указанных в утвержденной схеме теплоснабжения)	0,0	0,0	0,0	0,0	0,0	0,0	0,0	0,0	0,0	0,0	0,0	0,0
Количество прекращений подачи тепловой энергии, теплоносителя в результате технологических нарушений на тепловых сетях на 1 км	0,0	0,0	0,0	0,0	0,0	0,0	0,0	0,0	0,0	0,0	0,0	0,0
Количество прекращений подачи тепловой энергии, теплоносителя в результате технологических нарушений на тепловых сетях	0,0	0,0	0,0	0,0	0,0	0,0	0,0	0,0	0,0	0,0	0,0	0,0

Наименование показателя	2017	2018	2019	2020	2021	2022	2023	2024	2025	2026	2027	2028
Количество прекращений подачи тепловой энергии, теплоносителя в результате технологических нарушений на источниках тепловой энергии	0,0	0,0	0,0	0,0	0,0	0,0	0,0	0,0	0,0	0,0	0,0	0,0
Котельная №1 «п. Строителей» АО «Гортепло»												
Установленная тепловая мощность, Гкал/час	8,6	8,6	8,6	8,6	8,6	8,6	8,6	8,6	8,6	8,6	8,6	8,6
Отпуск тепловой энергии с коллекторов, тыс. Гкал	10,25	10,25	10,19	10,19	10,19	10,19	10,19	10,19	10,19	10,19	10,19	10,19
Коэффициент использования установленной тепловой мощности (КУИМ)	0,5	0,5	0,5	0,5	0,5	0,5	0,5	0,5	0,5	0,5	0,5	0,5
Удельная материальная характеристика тепловых сетей, приведенная к расчетной тепловой нагрузке, м^2	276,7	276,7	276,7	276,7	276,7	276,7	276,7	276,7	276,7	276,7	276,7	276,7

Наименование показателя	2017	2018	2019	2020	2021	2022	2023	2024	2025	2026	2027	2028
Отношение величины технологических потерь тепловой энергии, теплоносителя к материальной характеристике тепловой сети, Гкал/м^2	1,88	1,88	1,77	1,77	1,77	1,77	1,77	1,77	1,77	1,77	1,77	1,77
Доля отпуска тепловой энергии, осуществляемого потребителям по приборам учета, %	нет информации об оснащенности приборами учета потребителей											
Расход условного топлива на отпущенную тепловую энергию, тыс. т.у.т./год	2,33	2,33	2,33	2,33	2,33	2,33	2,33	2,33	2,33	2,33	2,33	2,33
Удельный расход условного топлива на отпущенную тепловую энергию (УРУТ), кг у.т./Гкал	227,3	227,3	228,5	228,5	228,5	228,5	228,5	228,5	228,5	228,5	228,5	228,5
Средневзвешенный (по материальной характеристике) срок эксплуатации тепловых сетей (для каждой системы теплоснабжения		15,8	16,4	17,4	18,4	17,2	14,6	15,6	16,6	17,6	18,6	18,8

Наименование показателя	2017	2018	2019	2020	2021	2022	2023	2024	2025	2026	2027	2028
Отношение материальной характеристики тепловых сетей, реконструированных за год, к общей материальной характеристике тепловых сетей (фактическое значение за отчетный период) и прогноз изменения при реализации проектов, указанных в утвержденной схеме теплоснабжения)	-	-	3,02%	0,00%	0,00%	11,00%	20,11%	0,00%	0,00%	0,00%	0,00%	4,28%
Отношение установленной тепловой мощности оборудования источников тепловой энергии, реконструированного за год, к общей установленной тепловой мощности источников тепловой энергии (фактическое значение за отчетный период и прогноз изменения при реализации проектов, указанных в утвержденной схеме теплоснабжения)	0,0	0,0	0,0	0,0	0,0	0,0	0,0	0,0	0,0	0,0	0,0	0,0

Наименование показателя	2017	2018	2019	2020	2021	2022	2023	2024	2025	2026	2027	2028
Количество прекращений подачи тепловой энергии, теплоносителя в результате технологических нарушений на тепловых сетях на 1 км	0,0	0,0	0,0	0,0	0,0	0,0	0,0	0,0	0,0	0,0	0,0	0,0
Количество прекращений подачи тепловой энергии, теплоносителя в результате технологических нарушений на тепловых сетях	0,0	0,0	0,0	0,0	0,0	0,0	0,0	0,0	0,0	0,0	0,0	0,0
Количество прекращений подачи тепловой энергии, теплоносителя в результате технологических нарушений на источниках тепловой энергии	0,0	0,0	0,0	0,0	0,0	0,0	0,0	0,0	0,0	0,0	0,0	0,0
Котельная №3 «ПТУ» АО «Гортепло»												
Установленная тепловая мощность, Гкал/час	4,38	4,38	4,38	4,38	4,38	4,38	4,38	4,38	4,38	4,38	4,38	4,38
Отпуск тепловой энергии с коллекторов, тыс. Гкал	3,458	3,458	3,209	3,647	5,616	5,616	5,616	Переключение на АО «Канская ТЭЦ»				
Коэффициент использования установленной тепловой мощности (КУИМ)	0,22	0,24	0,22	0,26	0,39	0,39	0,39	0,00	0,00	0,00	0,00	0,00

Наименование показателя	2017	2018	2019	2020	2021	2022	2023	2024	2025	2026	2027	2028
Удельная материальная характеристика тепловых сетей, приведенная к расчетной тепловой нагрузке, м^2	203,00	203,00	203,00	203,00	106,41	106,41	106,41	0,00	0,00	0,00	0,00	0,00
Отношение величины технологических потерь тепловой энергии, теплоносителя к материальной характеристике тепловой сети, Гкал/м^2	1,09	1,89	1,84	2,30	3,54	3,54	3,54	0,00	0,00	0,00	0,00	0,00
Доля отпуска тепловой энергии, осуществляемого потребителям по приборам учета, %	нет информации об оснащенности приборами учета потребителей											
Расход условного топлива на отпущенную тепловую энергию, тыс. т.у.т./год	0,847	0,847	0,792	0,914	1,408	1,408	1,408	0,000	0,000	0,000	0,000	0,000
Удельный расход условного топлива на отпущенную тепловую энергию (УРУТ), кг у.т./Гкал	221,844	207,496	207,478	207,478	207,478	207,478	207,478	0,000	0,000	0,000	0,000	0,000

Наименование показателя	2017	2018	2019	2020	2021	2022	2023	2024	2025	2026	2027	2028
Средневзвешенный (по материальной характеристике) срок эксплуатации тепловых сетей (для каждой системы теплоснабжения		16,4	17,4	18,0	19,0	20,0	21,0	22,0	23,0	24,0	25,0	25,9
Отношение материальной характеристики тепловых сетей, реконструированных за год, к общей материальной характеристике тепловых сетей (фактическое значение за отчетный период) и прогноз изменения при реализации проектов, указанных в утвержденной схеме теплоснабжения)	-	-	-	2,0%	0,0%	0,0%	0,0%	0,0%	0,0%	0,0%	0,0%	0,2%

Наименование показателя	2017	2018	2019	2020	2021	2022	2023	2024	2025	2026	2027	2028
Отношение установленной тепловой мощности оборудования источников тепловой энергии, реконструированного за год, к общей установленной тепловой мощности источников тепловой энергии (фактическое значение за отчетный период и прогноз изменения при реализации проектов, указанных в утвержденной схеме теплоснабжения)	0,0	0,0	0,0	0,0	0,0	0,0	0,0	0,0	0,0	0,0	0,0	0,0
Количество прекращений подачи тепловой энергии, теплоносителя в результате технологических нарушений на тепловых сетях на 1 км	0,0	0,0	0,0	0,0	0,0	0,0	0,0	0,0	0,0	0,0	0,0	0,0
Количество прекращений подачи тепловой энергии, теплоносителя в результате технологических нарушений на тепловых сетях	0,0	0,0	0,0	0,0	0,0	0,0	0,0	0,0	0,0	0,0	0,0	0,0

Наименование показателя	2017	2018	2019	2020	2021	2022	2023	2024	2025	2026	2027	2028
Количество прекращений подачи тепловой энергии, теплоносителя в результате технологических нарушений на источниках тепловой энергии	0,0	0,0	0,0	0,0	0,0	0,0	0,0	0,0	0,0	0,0	0,0	0,0
Котельная №4 «Березка» АО «Гортепло»												
Установленная тепловая мощность, Гкал/час	0,849	0,849	0,849	0,849	0,849	0,344	0,344	0,344	0,344	0,344	0,344	0,344
Отпуск тепловой энергии с коллекторов, тыс. Гкал	1,140	1,149	1,114	1,114	1,114	1,114	1,114	1,114	1,114	1,114	1,114	1,114
Коэффициент использования установленной тепловой мощности (КУИМ)	0,330	0,342	0,330	0,330	0,330	0,492	0,492	0,492	0,492	0,492	0,492	0,492
Удельная материальная характеристика тепловых сетей, приведенная к расчетной тепловой нагрузке, м^2	73,583	73,583	73,583	73,583	73,583	73,583	73,583	73,583	73,583	73,583	73,583	73,583

Наименование показателя	2017	2018	2019	2020	2021	2022	2023	2024	2025	2026	2027	2028
Отношение величины технологических потерь тепловой энергии, теплоносителя к материальной характеристике тепловой сети, Гкал/м^2	5,224	6,861	6,375	6,375	6,375	4,704	4,704	4,704	4,704	4,704	4,704	4,704
Доля отпуска тепловой энергии, осуществляемого потребителям по приборам учета, %	нет информации об оснащенности приборами учета потребителей											
Расход условного топлива на отпущенную тепловую энергию, тыс. т.у.т./год	0,317	0,317	0,317	0,317	0,317	0,215	0,215	0,215	0,215	0,215	0,215	0,215
Удельный расход условного топлива на отпущенную тепловую энергию (УРУТ), кг у.т./Гкал	278,070	275,892	284,560	284,560	284,560	193,178	193,178	193,178	193,178	193,178	193,178	193,178
Средневзвешенный (по материальной характеристике) срок эксплуатации тепловых сетей (для каждой системы теплоснабжения		26,9	27,90	28,90	29,90	30,90	31,90	32,90	33,90	34,90	35,90	36,90

Наименование показателя	2017	2018	2019	2020	2021	2022	2023	2024	2025	2026	2027	2028
Отношение материальной характеристики тепловых сетей, реконструированных за год, к общей материальной характеристике тепловых сетей (фактическое значение за отчетный период) и прогноз изменения при реализации проектов, указанных в утвержденной схеме теплоснабжения)	-	-	-	0,00	0,00	0,00	0,00	0,00	0,00	0,00	0,00	0,00
Отношение установленной тепловой мощности оборудования источников тепловой энергии, реконструированного за год, к общей установленной тепловой мощности источников тепловой энергии (фактическое значение за отчетный период и прогноз изменения при реализации проектов, указанных в утвержденной схеме теплоснабжения)	0,0	0,0	0,0	0,0	0,0	0,0	0,0	0,0	0,0	0,0	0,0	0,0

Наименование показателя	2017	2018	2019	2020	2021	2022	2023	2024	2025	2026	2027	2028
Количество прекращений подачи тепловой энергии, теплоносителя в результате технологических нарушений на тепловых сетях на 1 км	0,0	0,0	0,0	0,0	0,0	0,0	0,0	0,0	0,0	0,0	0,0	0,0
Количество прекращений подачи тепловой энергии, теплоносителя в результате технологических нарушений на тепловых сетях	0,0	0,0	0,0	0,0	0,0	0,0	0,0	0,0	0,0	0,0	0,0	0,0
Количество прекращений подачи тепловой энергии, теплоносителя в результате технологических нарушений на источниках тепловой энергии	0,0	0,0	0,0	0,0	0,0	0,0	0,0	0,0	0,0	0,0	0,0	0,0
Котельная №5 «Даурия» АО «Гортепло»												
Установленная тепловая мощность, Гкал/час	1,25	1,25	1,25	1,25	0,344	0,344	0,344	0,344	0,344	0,344	0,344	0,344
Отпуск тепловой энергии с коллекторов, тыс. Гкал	0,387	0,389	0,387	0,387	0,387	0,387	0,387	0,387	0,387	0,387	0,387	0,387
Коэффициент использования установленной тепловой мощности (КУИМ)	0,14	0,14	0,14	0,14	0,49	0,49	0,49	0,49	0,49	0,49	0,49	0,49

Наименование показателя	2017	2018	2019	2020	2021	2022	2023	2024	2025	2026	2027	2028
Удельная материальная характеристика тепловых сетей, приведенная к расчетной тепловой нагрузке, м^2	197,36	197,36	197,36	197,36	197,36	197,36	197,36	197,36	197,36	197,36	197,36	197,36
Отношение величины технологических потерь тепловой энергии, теплоносителя к материальной характеристике тепловой сети, Гкал/м^2	3,04	3,33	3,04	3,04	3,04	3,04	3,04	3,04	3,04	3,04	3,04	3,04
Доля отпуска тепловой энергии, осуществляемого потребителям по приборам учета, %	нет информации об оснащенности приборами учета потребителей											
Расход условного топлива на отпущенную тепловую энергию, тыс. т.у.т./год	0,134	0,134	0,134	0,134	0,082	0,082	0,082	0,082	0,082	0,082	0,082	0,082
Удельный расход условного топлива на отпущенную тепловую энергию (УРУТ), кг у.т./Гкал	284,71	278,79	284,71	284,71	174,31	174,31	174,31	174,31	174,31	174,31	174,31	174,31

Наименование показателя	2017	2018	2019	2020	2021	2022	2023	2024	2025	2026	2027	2028
Средневзвешенный (по материальной характеристике) срок эксплуатации тепловых сетей (для каждой системы теплоснабжения		13,80	14,80	15,80	16,80	17,80	18,80	19,80	20,80	21,80	22,80	23,80
Отношение материальной характеристики тепловых сетей, реконструированных за год, к общей материальной характеристике тепловых сетей (фактическое значение за отчетный период) и прогноз изменения при реализации проектов, указанных в утвержденной схеме теплоснабжения)	-	-	-	0,00	0,00	0,00	0,00	0,00	0,00	0,00	0,00	0,00

Наименование показателя	2017	2018	2019	2020	2021	2022	2023	2024	2025	2026	2027	2028
Отношение установленной тепловой мощности оборудования источников тепловой энергии, реконструированного за год, к общей установленной тепловой мощности источников тепловой энергии (фактическое значение за отчетный период и прогноз изменения при реализации проектов, указанных в утвержденной схеме теплоснабжения)	0,0	0,0	0,0	0,0	0,0	0,0	0,0	0,0	0,0	0,0	0,0	0,0
Количество прекращений подачи тепловой энергии, теплоносителя в результате технологических нарушений на тепловых сетях на 1 км	0,0	0,0	0,0	0,0	0,0	0,0	0,0	0,0	0,0	0,0	0,0	0,0
Количество прекращений подачи тепловой энергии, теплоносителя в результате технологических нарушений на тепловых сетях	0,0	0,0	0,0	0,0	0,0	0,0	0,0	0,0	0,0	0,0	0,0	0,0

Наименование показателя	2017	2018	2019	2020	2021	2022	2023	2024	2025	2026	2027	2028
Количество прекращений подачи тепловой энергии, теплоносителя в результате технологических нарушений на источниках тепловой энергии	0,0	0,0	0,0	0,0	0,0	0,0	0,0	0,0	0,0	0,0	0,0	0,0
Котельная №7 «Мелькомбинат» АО «Гортепло»												
Установленная тепловая мощность, Гкал/час	10,80	10,80	10,80	10,80	10,80	10,80	10,80	10,80	10,80	10,80	10,80	10,80
Отпуск тепловой энергии с коллекторов, тыс. Гкал	12,118	12,359	12,118	12,118	12,118	12,118	12,118	12,118	12,118	12,118	12,118	12,118
Коэффициент использования установленной тепловой мощности (КУИМ)	0,48	0,50	0,48	0,48	0,48	0,48	0,48	0,48	0,48	0,48	0,48	0,48
Удельная материальная характеристика тепловых сетей, приведенная к расчетной тепловой нагрузке, м^2	405,48	405,48	405,48	405,48	405,48	405,48	405,48	405,48	405,48	405,48	405,48	405,48

Наименование показателя	2017	2018	2019	2020	2021	2022	2023	2024	2025	2026	2027	2028
Отношение величины технологических потерь тепловой энергии, теплоносителя к материальной характеристике тепловой сети, Гкал/м^2	1,384	1,586	1,384	1,384	1,384	1,384	1,384	1,384	1,384	1,384	1,384	1,384
Доля отпуска тепловой энергии, осуществляемого потребителям по приборам учета, %	нет информации об оснащенности приборами учета потребителей											
Расход условного топлива на отпущенную тепловую энергию, тыс. т.у.т./год	3,405	3,554	3,405	3,405	3,405	3,405	3,405	3,405	3,405	3,405	3,405	3,405
Удельный расход условного топлива на отпущенную тепловую энергию (УРУТ), кг у.т./Гкал	280,99	287,54	280,99	280,99	280,99	280,99	280,99	280,99	280,99	280,99	280,99	280,99
Средневзвешенный (по материальной характеристике) срок эксплуатации тепловых сетей (для каждой системы теплоснабжения		16,50	17,50	18,50	19,50	20,50	19,10	20,10	21,10	22,10	23,10	24,10

Наименование показателя	2017	2018	2019	2020	2021	2022	2023	2024	2025	2026	2027	2028
Отношение материальной характеристики тепловых сетей, реконструированных за год, к общей материальной характеристике тепловых сетей (фактическое значение за отчетный период) и прогноз изменения при реализации проектов, указанных в утвержденной схеме теплоснабжения)	-	-	3,4%	0,0%	0,0%	0,0%	7,1%	0,0%	0,0%	0,0%	0,0%	0,0%
Отношение установленной тепловой мощности оборудования источников тепловой энергии, реконструированного за год, к общей установленной тепловой мощности источников тепловой энергии (фактическое значение за отчетный период и прогноз изменения при реализации проектов, указанных в утвержденной схеме теплоснабжения)	0,0	0,0	0,0	0,0	0,0	0,0	0,0	0,0	0,0	0,0	0,0	0,0

Наименование показателя	2017	2018	2019	2020	2021	2022	2023	2024	2025	2026	2027	2028
Количество прекращений подачи тепловой энергии, теплоносителя в результате технологических нарушений на тепловых сетях на 1 км	0,0	0,0	0,0	0,0	0,0	0,0	0,0	0,0	0,0	0,0	0,0	0,0
Количество прекращений подачи тепловой энергии, теплоносителя в результате технологических нарушений на тепловых сетях	0,0	0,0	0,0	0,0	0,0	0,0	0,0	0,0	0,0	0,0	0,0	0,0
Количество прекращений подачи тепловой энергии, теплоносителя в результате технологических нарушений на источниках тепловой энергии	0,0	0,0	0,0	0,0	0,0	0,0	0,0	0,0	0,0	0,0	0,0	0,0
Котельная №8 «ЛДК» АО «Гортепло»												
Установленная тепловая мощность, Гкал/час	1,52	1,52	1,52	1,52	1,52	1,52	0,69	0,69	0,69	0,69	0,69	0,69
Отпуск тепловой энергии с коллекторов, тыс. Гкал	1,318	1,343	1,318	1,318	1,318	1,318	1,318	1,318	1,318	1,318	1,318	1,318
Коэффициент использования установленной тепловой мощности (КУИМ)	0,32	0,33	0,32	0,32	0,32	0,32	0,55	0,55	0,55	0,55	0,55	0,55

Наименование показателя	2017	2018	2019	2020	2021	2022	2023	2024	2025	2026	2027	2028
Удельная материальная характеристика тепловых сетей, приведенная к расчетной тепловой нагрузке, м^2	147,06	147,06	147,06	147,06	147,06	147,06	147,06	147,06	147,06	147,06	147,06	147,06
Отношение величины технологических потерь тепловой энергии, теплоносителя к материальной характеристике тепловой сети, Гкал/м^2	3,515	3,790	3,515	3,515	3,515	3,515	3,515	3,515	3,515	3,515	3,515	3,515
Доля отпуска тепловой энергии, осуществляемого потребителям по приборам учета, %	нет информации об оснащенности приборами учета потребителей											
Расход условного топлива на отпущенную тепловую энергию, тыс. т.у.т./год	0,424	0,424	0,424	0,424	0,424	0,424	0,293	0,293	0,293	0,293	0,293	0,293
Удельный расход условного топлива на отпущенную тепловую энергию (УРУТ), кг у.т./Гкал	321,700	315,711	321,700	321,700	321,700	321,700	221,927	221,927	221,927	221,927	221,927	221,927

Наименование показателя	2017	2018	2019	2020	2021	2022	2023	2024	2025	2026	2027	2028
Средневзвешенный (по материальной характеристике) срок эксплуатации тепловых сетей (для каждой системы теплоснабжения		43,7	44,7	45,7	46,7	47,7	48,7	49,7	50,7	51,7	52,7	53,7
Отношение материальной характеристики тепловых сетей, реконструированных за год, к общей материальной характеристике тепловых сетей (фактическое значение за отчетный период) и прогноз изменения при реализации проектов, указанных в утвержденной схеме теплоснабжения)	-	-	-	0,00	0,00	0,00	0,00	0,00	0,00	0,00	0,00	0,00

Наименование показателя	2017	2018	2019	2020	2021	2022	2023	2024	2025	2026	2027	2028
Отношение установленной тепловой мощности оборудования источников тепловой энергии, реконструированного за год, к общей установленной тепловой мощности источников тепловой энергии (фактическое значение за отчетный период и прогноз изменения при реализации проектов, указанных в утвержденной схеме теплоснабжения)	0,0	0,0	0,0	0,0	0,0	0,0	0,0	0,0	0,0	0,0	0,0	0,0
Количество прекращений подачи тепловой энергии, теплоносителя в результате технологических нарушений на тепловых сетях на 1 км	0,0	0,0	0,0	0,0	0,0	0,0	0,0	0,0	0,0	0,0	0,0	0,0
Количество прекращений подачи тепловой энергии, теплоносителя в результате технологических нарушений на тепловых сетях	0,0	0,0	0,0	0,0	0,0	0,0	0,0	0,0	0,0	0,0	0,0	0,0

Наименование показателя	2017	2018	2019	2020	2021	2022	2023	2024	2025	2026	2027	2028
Количество прекращений подачи тепловой энергии, теплоносителя в результате технологических нарушений на источниках тепловой энергии	0,0	0,0	0,0	0,0	0,0	0,0	0,0	0,0	0,0	0,0	0,0	0,0
Котельная №9 «Школа» АО «Гортепло»												
Установленная тепловая мощность, Гкал/час	0,59	0,59	0,59	0,59	0,59	0,59	0,59	0,34	0,34	0,34	0,34	0,34
Отпуск тепловой энергии с коллекторов, тыс. Гкал	0,702	0,734	0,702	0,702	0,702	0,702	0,702	0,702	0,702	0,702	0,702	0,702
Коэффициент использования установленной тепловой мощности (КУИМ)	0,40	0,42	0,40	0,40	0,40	0,40	0,40	0,60	0,60	0,60	0,60	0,60
Удельная материальная характеристика тепловых сетей, приведенная к расчетной тепловой нагрузке, м^2	44,10	44,10	44,10	44,10	44,10	44,10	44,10	44,10	44,10	44,10	44,10	44,10

Наименование показателя	2017	2018	2019	2020	2021	2022	2023	2024	2025	2026	2027	2028
Отношение величины технологических потерь тепловой энергии, теплоносителя к материальной характеристике тепловой сети, Гкал/м^2	3,98	4,29	3,98	3,98	3,98	3,98	3,98	0,96	0,96	0,96	0,96	0,96
Доля отпуска тепловой энергии, осуществляемого потребителям по приборам учета, %	нет информации об оснащенности приборами учета потребителей											
Расход условного топлива на отпущенную тепловую энергию, тыс. т.у.т./год	0,192	0,201	0,192	0,192	0,192	0,192	0,192	0,124	0,124	0,124	0,124	0,124
Удельный расход условного топлива на отпущенную тепловую энергию (УРУТ), кг у.т./Гкал	273,504	273,936	273,504	273,504	273,504	273,504	273,504	176,496	176,496	176,496	176,496	176,496
Средневзвешенный (по материальной характеристике) срок эксплуатации тепловых сетей (для каждой системы теплоснабжения		8,00	9,00	10,00	11,00	12,00	13,00	14,00	15,00	16,00	17,00	18,00

Наименование показателя	2017	2018	2019	2020	2021	2022	2023	2024	2025	2026	2027	2028
Отношение материальной характеристики тепловых сетей, реконструированных за год, к общей материальной характеристике тепловых сетей (фактическое значение за отчетный период) и прогноз изменения при реализации проектов, указанных в утвержденной схеме теплоснабжения)	-	-	-	0,00	0,00	0,00	0,00	0,00	0,00	0,00	0,00	0,00
Отношение установленной тепловой мощности оборудования источников тепловой энергии, реконструированного за год, к общей установленной тепловой мощности источников тепловой энергии (фактическое значение за отчетный период и прогноз изменения при реализации проектов, указанных в утвержденной схеме теплоснабжения)	0,0	0,0	0,0	0,0	0,0	0,0	0,0	0,0	0,0	0,0	0,0	0,0

Наименование показателя	2017	2018	2019	2020	2021	2022	2023	2024	2025	2026	2027	2028
Количество прекращений подачи тепловой энергии, теплоносителя в результате технологических нарушений на тепловых сетях на 1 км	0,0	0,0	0,0	0,0	0,0	0,0	0,0	0,0	0,0	0,0	0,0	0,0
Количество прекращений подачи тепловой энергии, теплоносителя в результате технологических нарушений на тепловых сетях	0,0	0,0	0,0	0,0	0,0	0,0	0,0	0,0	0,0	0,0	0,0	0,0
Количество прекращений подачи тепловой энергии, теплоносителя в результате технологических нарушений на источниках тепловой энергии	0,0	0,0	0,0	0,0	0,0	0,0	0,0	0,0	0,0	0,0	0,0	0,0
Котельная №10 «Де-Корт» АО «Гортепло»												
Установленная тепловая мощность, Гкал/час	1,48	1,48	1,48	1,48	1,48	1,48	1,48	1,48	0,69	0,69	0,69	0,69
Отпуск тепловой энергии с коллекторов, тыс. Гкал	1,154	1,151	1,154	1,154	1,154	1,154	1,154	1,154	1,154	1,154	1,154	1,154
Коэффициент использования установленной тепловой мощности (КУИМ)	0,35	0,35	0,35	0,35	0,35	0,35	0,35	0,35	0,71	0,71	0,71	0,71

Наименование показателя	2017	2018	2019	2020	2021	2022	2023	2024	2025	2026	2027	2028
Удельная материальная характеристика тепловых сетей, приведенная к расчетной тепловой нагрузке, м^2	434,31	434,31	434,31	434,31	434,31	434,31	434,31	434,31	434,31	434,31	434,31	434,31
Отношение величины технологических потерь тепловой энергии, теплоносителя к материальной характеристике тепловой сети, Гкал/м^2	1,091	1,216	1,091	1,091	1,091	1,091	1,091	1,091	0,965	0,965	0,965	0,965
Доля отпуска тепловой энергии, осуществляемого потребителям по приборам учета, %	нет информации об оснащенности приборами учета потребителей											
Расход условного топлива на отпущенную тепловую энергию, тыс. т.у.т./год	0,361	0,367	0,361	0,361	0,361	0,361	0,361	0,361	0,239	0,239	0,239	0,239
Удельный расход условного топлива на отпущенную тепловую энергию (УРУТ), кг у.т./Гкал	312,825	319,253	312,825	312,825	312,825	312,825	312,825	312,825	206,672	206,672	206,672	206,672

Наименование показателя	2017	2018	2019	2020	2021	2022	2023	2024	2025	2026	2027	2028
Средневзвешенный (по материальной характеристике) срок эксплуатации тепловых сетей (для каждой системы теплоснабжения		16,6	17,6	18,6	19,6	20,6	21,6	14,5	14,1	12,1	10,1	10,8
Отношение материальной характеристики тепловых сетей, реконструированных за год, к общей материальной характеристике тепловых сетей (фактическое значение за отчетный период) и прогноз изменения при реализации проектов, указанных в утвержденной схеме теплоснабжения)	-	-	-	0,0%	0,0%	0,0%	0,0%	33,8%	9,3%	20,2%	22,8%	3,0%

Наименование показателя	2017	2018	2019	2020	2021	2022	2023	2024	2025	2026	2027	2028
Отношение установленной тепловой мощности оборудования источников тепловой энергии, реконструированного за год, к общей установленной тепловой мощности источников тепловой энергии (фактическое значение за отчетный период и прогноз изменения при реализации проектов, указанных в утвержденной схеме теплоснабжения)	0,0	0,0	0,0	0,0	0,0	0,0	0,0	0,0	0,0	0,0	0,0	0,0
Количество прекращений подачи тепловой энергии, теплоносителя в результате технологических нарушений на тепловых сетях на 1 км	0,0	0,0	0,0	0,0	0,0	0,0	0,0	0,0	0,0	0,0	0,0	0,0
Количество прекращений подачи тепловой энергии, теплоносителя в результате технологических нарушений на тепловых сетях	0,0	0,0	0,0	0,0	0,0	0,0	0,0	0,0	0,0	0,0	0,0	0,0

Наименование показателя	2017	2018	2019	2020	2021	2022	2023	2024	2025	2026	2027	2028
Количество прекращений подачи тепловой энергии, теплоносителя в результате технологических нарушений на источниках тепловой энергии	0,0	0,0	0,0	0,0	0,0	0,0	0,0	0,0	0,0	0,0	0,0	0,0
Котельная №11 «Альчет» АО «Гортепло»												
Установленная тепловая мощность, Гкал/час	0,840	0,840	0,840	0,840	0,840	0,840	0,840	0,840	0,840	0,516	0,516	0,516
Отпуск тепловой энергии с коллекторов, тыс. Гкал	0,982	1,027	0,982	0,982	0,982	0,982	0,982	0,982	0,982	0,982	0,982	0,982
Коэффициент использования установленной тепловой мощности (КУИМ)	0,490	0,533	0,490	0,490	0,490	0,490	0,490	0,490	0,490	0,692	0,692	0,692
Удельная материальная характеристика тепловых сетей, приведенная к расчетной тепловой нагрузке, $м^2$	244,28	244,28	244,28	244,28	244,28	244,28	244,28	244,28	244,28	244,28	244,28	244,28

Наименование показателя	2017	2018	2019	2020	2021	2022	2023	2024	2025	2026	2027	2028
Отношение величины технологических потерь тепловой энергии, теплоносителя к материальной характеристике тепловой сети, Гкал/м^2	2,66	3,34	2,66	2,66	2,66	2,66	2,66	2,66	2,66	1,72	1,72	1,72
Доля отпуска тепловой энергии, осуществляемого потребителям по приборам учета, %	нет информации об оснащенности приборами учета потребителей											
Расход условного топлива на отпущенную тепловую энергию, тыс. т.у.т./год	0,314	0,342	0,314	0,314	0,314	0,314	0,314	0,314	0,314	0,199	0,199	0,199
Удельный расход условного топлива на отпущенную тепловую энергию (УРУТ), кг у.т./Гкал	319,756	332,678	319,756	319,756	319,756	319,756	319,756	319,756	319,756	202,240	202,240	202,240
Средневзвешенный (по материальной характеристике) срок эксплуатации тепловых сетей (для каждой системы теплоснабжения		28,0	10,3	10,3	11,3	12,3	13,3	14,3	15,3	16,3	17,3	18,3

Наименование показателя	2017	2018	2019	2020	2021	2022	2023	2024	2025	2026	2027	2028
Отношение материальной характеристики тепловых сетей, реконструированных за год, к общей материальной характеристике тепловых сетей (фактическое значение за отчетный период) и прогноз изменения при реализации проектов, указанных в утвержденной схеме теплоснабжения)	-	-	46,6%	8,8%	0,0%	0,0%	0,0%	0,0%	0,0%	0,0%	0,0%	0,0%
Отношение установленной тепловой мощности оборудования источников тепловой энергии, реконструированного за год, к общей установленной тепловой мощности источников тепловой энергии (фактическое значение за отчетный период и прогноз изменения при реализации проектов, указанных в утвержденной схеме теплоснабжения)	0,0	0,0	0,0	0,0	0,0	0,0	0,0	0,0	0,0	0,0	0,0	0,0

Наименование показателя	2017	2018	2019	2020	2021	2022	2023	2024	2025	2026	2027	2028
Количество прекращений подачи тепловой энергии, теплоносителя в результате технологических нарушений на тепловых сетях на 1 км	0,0	0,0	0,0	0,0	0,0	0,0	0,0	0,0	0,0	0,0	0,0	0,0
Количество прекращений подачи тепловой энергии, теплоносителя в результате технологических нарушений на тепловых сетях	0,0	0,0	0,0	0,0	0,0	0,0	0,0	0,0	0,0	0,0	0,0	0,0
Количество прекращений подачи тепловой энергии, теплоносителя в результате технологических нарушений на источниках тепловой энергии	0,0	0,0	0,0	0,0	0,0	0,0	0,0	0,0	0,0	0,0	0,0	0,0
Котельная №12 «Ново-Канская» АО «Гортепло»												
Установленная тепловая мощность, Гкал/час	0,84	0,84	0,84	0,84	0,34	0,34	0,34	0,34	0,34	0,34	0,34	0,34
Отпуск тепловой энергии с коллекторов, тыс. Гкал	0,351	0,351	0,351	0,351	0,351	0,351	0,351	0,351	0,351	0,351	0,351	0,351
Коэффициент использования установленной тепловой мощности (КУИМ)	0,18	0,19	0,18	0,18	0,35	0,35	0,35	0,35	0,35	0,35	0,35	0,35

Наименование показателя	2017	2018	2019	2020	2021	2022	2023	2024	2025	2026	2027	2028
Удельная материальная характеристика тепловых сетей, приведенная к расчетной тепловой нагрузке, м^2	181,65	181,65	181,65	181,65	181,65	181,65	181,65	181,65	181,65	181,65	181,65	181,65
Отношение величины технологических потерь тепловой энергии, теплоносителя к материальной характеристике тепловой сети, Гкал/м^2	6,473	6,957	6,473	6,473	3,702	3,702	3,702	3,702	3,702	3,702	3,702	3,702
Доля отпуска тепловой энергии, осуществляемого потребителям по приборам учета, %	нет информации об оснащенности приборами учета потребителей											
Расход условного топлива на отпущенную тепловую энергию, тыс. т.у.т./год	0,135	0,137	0,135	0,135	0,072	0,072	0,072	0,072	0,072	0,072	0,072	0,072
Удельный расход условного топлива на отпущенную тепловую энергию (УРУТ), кг у.т./Гкал	384,615	391,334	384,615	384,615	204,558	204,558	204,558	204,558	204,558	204,558	204,558	204,558

Наименование показателя	2017	2018	2019	2020	2021	2022	2023	2024	2025	2026	2027	2028
Средневзвешенный (по материальной характеристике) срок эксплуатации тепловых сетей (для каждой системы теплоснабжения		10,0	11,0	12,0	13,0	14,0	15,0	16,0	17,0	18,0	19,0	20,0
Отношение материальной характеристики тепловых сетей, реконструированных за год, к общей материальной характеристике тепловых сетей (фактическое значение за отчетный период) и прогноз изменения при реализации проектов, указанных в утвержденной схеме теплоснабжения)	-	-	0,0	0,0	0,0	0,0	0,0	0,0	0,0	0,0	0,0	0,0

Наименование показателя	2017	2018	2019	2020	2021	2022	2023	2024	2025	2026	2027	2028
Отношение установленной тепловой мощности оборудования источников тепловой энергии, реконструированного за год, к общей установленной тепловой мощности источников тепловой энергии (фактическое значение за отчетный период и прогноз изменения при реализации проектов, указанных в утвержденной схеме теплоснабжения)	0,0	0,0	0,0	0,0	0,0	0,0	0,0	0,0	0,0	0,0	0,0	0,0
Количество прекращений подачи тепловой энергии, теплоносителя в результате технологических нарушений на тепловых сетях на 1 км	0,0	0,0	0,0	0,0	0,0	0,0	0,0	0,0	0,0	0,0	0,0	0,0
Количество прекращений подачи тепловой энергии, теплоносителя в результате технологических нарушений на тепловых сетях	0,0	0,0	0,0	0,0	0,0	0,0	0,0	0,0	0,0	0,0	0,0	0,0

Наименование показателя	2017	2018	2019	2020	2021	2022	2023	2024	2025	2026	2027	2028
Количество прекращений подачи тепловой энергии, теплоносителя в результате технологических нарушений на источниках тепловой энергии	0,0	0,0	0,0	0,0	0,0	0,0	0,0	0,0	0,0	0,0	0,0	0,0
Котельная №13 «5-й военный городок» АО «Гортепло»												
Установленная тепловая мощность, Гкал/час	4,386	4,386	4,386	4,004	4,004	4,004	4,004	4,004	4,004	4,004	4,004	4,004
Отпуск тепловой энергии с коллекторов, тыс. Гкал	4,174	4,188	4,174	4,174	4,174	4,174	4,174	4,174	4,174	4,174	4,174	4,174
Коэффициент использования установленной тепловой мощности (КУИМ)	0,405	0,416	0,405	0,443	0,443	0,443	0,443	0,443	0,443	0,443	0,443	0,443
Удельная материальная характеристика тепловых сетей, приведенная к расчетной тепловой нагрузке, м^2	135,01	135,01	135,01	135,01	135,01	135,01	135,01	135,01	135,01	135,01	135,01	135,01

Наименование показателя	2017	2018	2019	2020	2021	2022	2023	2024	2025	2026	2027	2028
Отношение величины технологических потерь тепловой энергии, теплоносителя к материальной характеристике тепловой сети, Гкал/м^2	2,66	3,12	2,66	2,66	2,66	2,66	2,66	2,66	2,66	2,66	2,66	2,66
Доля отпуска тепловой энергии, осуществляемого потребителям по приборам учета, %	нет информации об оснащенности приборами учета потребителей											
Расход условного топлива на отпущенную тепловую энергию, тыс. т.у.т./год	1,01	1,04	1,01	0,85	0,85	0,85	0,85	0,85	0,85	0,85	0,85	0,85
Удельный расход условного топлива на отпущенную тепловую энергию (УРУТ), кг у.т./Гкал	210,19	210,19	210,19	176,36	176,36	176,36	176,36	176,36	176,36	176,36	176,36	176,36
Средневзвешенный (по материальной характеристике) срок эксплуатации тепловых сетей (для каждой системы теплоснабжения		12,75	8,20	8,60	9,60	10,60	11,60	12,60	13,60	14,60	15,60	16,60

Наименование показателя	2017	2018	2019	2020	2021	2022	2023	2024	2025	2026	2027	2028
Отношение материальной характеристики тепловых сетей, реконструированных за год, к общей материальной характеристике тепловых сетей (фактическое значение за отчетный период) и прогноз изменения при реализации проектов, указанных в утвержденной схеме теплоснабжения)	-	-	40,7%	5,9%	0,0%	0,0%	0,0%	0,0%	0,0%	0,0%	0,0%	0,0%
Отношение установленной тепловой мощности оборудования источников тепловой энергии, реконструированного за год, к общей установленной тепловой мощности источников тепловой энергии (фактическое значение за отчетный период и прогноз изменения при реализации проектов, указанных в утвержденной схеме теплоснабжения)	0,0	0,0	0,0	0,0	0,0	0,0	0,0	0,0	0,0	0,0	0,0	0,0

Наименование показателя	2017	2018	2019	2020	2021	2022	2023	2024	2025	2026	2027	2028
Количество прекращений подачи тепловой энергии, теплоносителя в результате технологических нарушений на тепловых сетях на 1 км	0,0	0,0	0,0	0,0	0,0	0,0	0,0	0,0	0,0	0,0	0,0	0,0
Количество прекращений подачи тепловой энергии, теплоносителя в результате технологических нарушений на тепловых сетях	0,0	0,0	0,0	0,0	0,0	0,0	0,0	0,0	0,0	0,0	0,0	0,0
Количество прекращений подачи тепловой энергии, теплоносителя в результате технологических нарушений на источниках тепловой энергии	0,0	0,0	0,0	0,0	0,0	0,0	0,0	0,0	0,0	0,0	0,0	0,0
Котельная №15 «ДСУ-5» АО «Гортепло»												
Установленная тепловая мощность, Гкал/час	0,820	0,820	0,820	0,820	0,820	0,820	0,820	0,820	0,820	0,820	0,516	0,516
Отпуск тепловой энергии с коллекторов, тыс. Гкал	1,196	1,216	1,196	1,196	1,196	1,196	1,196	1,196	1,196	1,196	1,196	1,196
Коэффициент использования установленной тепловой мощности (КУИМ)	0,505	0,517	0,505	0,505	0,505	0,505	0,505	0,505	0,505	0,505	0,715	0,715

Наименование показателя	2017	2018	2019	2020	2021	2022	2023	2024	2025	2026	2027	2028
Удельная материальная характеристика тепловых сетей, приведенная к расчетной тепловой нагрузке, м^2	188,59	188,59	188,59	188,59	188,59	188,59	188,59	188,59	188,59	188,59	188,59	188,59
Отношение величины технологических потерь тепловой энергии, теплоносителя к материальной характеристике тепловой сети, Гкал/м^2	2,236	2,381	2,236	2,236	2,236	2,236	2,236	2,236	2,236	2,236	2,236	2,236
Доля отпуска тепловой энергии, осуществляемого потребителям по приборам учета, %	нет информации об оснащенности приборами учета потребителей											
Расход условного топлива на отпущенную тепловую энергию, тыс. т.у.т./год	0,354	0,354	0,354	0,354	0,354	0,354	0,354	0,354	0,354	0,354	0,244	0,244
Удельный расход условного топлива на отпущенную тепловую энергию (УРУТ), кг у.т./Гкал	0,296	0,291	0,296	0,296	0,296	0,296	0,296	0,296	0,296	0,296	0,204	0,204

Наименование показателя	2017	2018	2019	2020	2021	2022	2023	2024	2025	2026	2027	2028
Средневзвешенный (по материальной характеристике) срок эксплуатации тепловых сетей (для каждой системы теплоснабжения		8,0	9,0	10,0	11,0	12,0	13,0	14,0	15,0	16,0	17,0	18,0
Отношение материальной характеристики тепловых сетей, реконструированных за год, к общей материальной характеристике тепловых сетей (фактическое значение за отчетный период) и прогноз изменения при реализации проектов, указанных в утвержденной схеме теплоснабжения)	-	-	0,0	0,0	0,0	0,0	0,0	0,0	0,0	0,0	0,0	0,0

Наименование показателя	2017	2018	2019	2020	2021	2022	2023	2024	2025	2026	2027	2028
Отношение установленной тепловой мощности оборудования источников тепловой энергии, реконструированного за год, к общей установленной тепловой мощности источников тепловой энергии (фактическое значение за отчетный период и прогноз изменения при реализации проектов, указанных в утвержденной схеме теплоснабжения)	0,0	0,0	0,0	0,0	0,0	0,0	0,0	0,0	0,0	0,0	0,0	0,0
Количество прекращений подачи тепловой энергии, теплоносителя в результате технологических нарушений на тепловых сетях на 1 км	0,0	0,0	0,0	0,0	0,0	0,0	0,0	0,0	0,0	0,0	0,0	0,0
Количество прекращений подачи тепловой энергии, теплоносителя в результате технологических нарушений на тепловых сетях	0,0	0,0	0,0	0,0	0,0	0,0	0,0	0,0	0,0	0,0	0,0	0,0

Наименование показателя	2017	2018	2019	2020	2021	2022	2023	2024	2025	2026	2027	2028
Количество прекращений подачи тепловой энергии, теплоносителя в результате технологических нарушений на источниках тепловой энергии	0,0	0,0	0,0	0,0	0,0	0,0	0,0	0,0	0,0	0,0	0,0	0,0
Котельная №16 «ЛТЦ-34» АО «Гортепло»												
Установленная тепловая мощность, Гкал/час	0,388	0,388	0,388	0,388	0,388	0,388	0,388	0,388	0,388	0,388	0,388	0,172
Отпуск тепловой энергии с коллекторов, тыс. Гкал	0,265	0,264	0,265	0,265	0,265	0,265	0,265	0,265	0,265	0,265	0,265	0,265
Коэффициент использования установленной тепловой мощности (КУИМ)	0,272	0,289	0,272	0,272	0,272	0,272	0,272	0,272	0,272	0,272	0,272	0,482
Удельная материальная характеристика тепловых сетей, приведенная к расчетной тепловой нагрузке, м^2	312,297	312,297	312,297	312,297	312,297	312,297	312,297	312,297	312,297	312,297	312,297	312,297

Наименование показателя	2017	2018	2019	2020	2021	2022	2023	2024	2025	2026	2027	2028
Отношение величины технологических потерь тепловой энергии, теплоносителя к материальной характеристике тепловой сети, Гкал/м^2	3,938	4,933	3,938	3,938	3,938	3,938	3,938	3,938	3,938	3,938	3,938	3,938
Доля отпуска тепловой энергии, осуществляемого потребителям по приборам учета, %	нет информации об оснащенности приборами учета потребителей											
Расход условного топлива на отпущенную тепловую энергию, тыс. т.у.т./год	0,091	0,097	0,091	0,091	0,091	0,091	0,091	0,091	0,091	0,091	0,091	0,063
Удельный расход условного топлива на отпущенную тепловую энергию (УРУТ), кг у.т./Гкал	0,343	0,366	0,343	0,343	0,343	0,343	0,343	0,343	0,343	0,343	0,343	0,237
Средневзвешенный (по материальной характеристике) срок эксплуатации тепловых сетей (для каждой системы теплоснабжения		45,0	46,0	47,0	48,0	49,0	50,0	51,0	52,0	53,0	54,0	55,0

Наименование показателя	2017	2018	2019	2020	2021	2022	2023	2024	2025	2026	2027	2028
Отношение материальной характеристики тепловых сетей, реконструированных за год, к общей материальной характеристике тепловых сетей (фактическое значение за отчетный период) и прогноз изменения при реализации проектов, указанных в утвержденной схеме теплоснабжения)	-	-	0,0	0,0	0,0	0,0	0,0	0,0	0,0	0,0	0,0	0,0
Отношение установленной тепловой мощности оборудования источников тепловой энергии, реконструированного за год, к общей установленной тепловой мощности источников тепловой энергии (фактическое значение за отчетный период и прогноз изменения при реализации проектов, указанных в утвержденной схеме теплоснабжения)	0,0	0,0	0,0	0,0	0,0	0,0	0,0	0,0	0,0	0,0	0,0	0,0

Наименование показателя	2017	2018	2019	2020	2021	2022	2023	2024	2025	2026	2027	2028
Количество прекращений подачи тепловой энергии, теплоносителя в результате технологических нарушений на тепловых сетях на 1 км	0,0	0,0	0,0	0,0	0,0	0,0	0,0	0,0	0,0	0,0	0,0	0,0
Количество прекращений подачи тепловой энергии, теплоносителя в результате технологических нарушений на тепловых сетях	0,0	0,0	0,0	0,0	0,0	0,0	0,0	0,0	0,0	0,0	0,0	0,0
Количество прекращений подачи тепловой энергии, теплоносителя в результате технологических нарушений на источниках тепловой энергии	0,0	0,0	0,0	0,0	0,0	0,0	0,0	0,0	0,0	0,0	0,0	0,0
Котельная филиала АО «КНП»												
Установленная тепловая мощность, Гкал/час	4,6	4,6	4,6	4,6	4,6	4,6	4,6	4,6	4,6	4,6	4,6	4,6
Отпуск тепловой энергии с коллекторов, тыс. Гкал	2,71	2,71	2,71	2,71	0,0	0,0	0,0	0,0	0,0	0,0	0,0	0,0
Коэффициент использования установленной тепловой мощности (КУИМ)	0,39	0,39	0,39	0,39	0,00	0,00	0,00	0,00	0,00	0,00	0,00	0,00

Наименование показателя	2017	2018	2019	2020	2021	2022	2023	2024	2025	2026	2027	2028
Удельная материальная характеристика тепловых сетей, приведенная к расчетной тепловой нагрузке, м^2	230,41	230,41	230,41	230,41	0,00	0,00	0,00	0,00	0,00	0,00	0,00	0,00
Отношение величины технологических потерь тепловой энергии, теплоносителя к материальной характеристике тепловой сети, Гкал/м^2	9,052	9,052	9,052	9,052	0,000	0,000	0,000	0,000	0,000	0,000	0,000	0,000
Доля отпуска тепловой энергии, осуществляемого потребителям по приборам учета, %	нет информации об оснащенности приборами учета потребителей											
Расход условного топлива на отпущенную тепловую энергию, тыс. т.у.т./год	0,866	0,866	0,866	0,866	0,000	0,000	0,000	0,000	0,000	0,000	0,000	0,000
Удельный расход условного топлива на отпущенную тепловую энергию (УРУТ), кг у.т./Гкал	319,55	319,55	319,55	319,55	0,000	0,000	0,000	0,000	0,000	0,000	0,000	0,000

Наименование показателя	2017	2018	2019	2020	2021	2022	2023	2024	2025	2026	2027	2028
Средневзвешенный (по материальной характеристике) срок эксплуатации тепловых сетей (для каждой системы теплоснабжения		-	-	-	-	-	-	-	-	-	-	-
Отношение материальной характеристики тепловых сетей, реконструированных за год, к общей материальной характеристике тепловых сетей (фактическое значение за отчетный период) и прогноз изменения при реализации проектов, указанных в утвержденной схеме теплоснабжения)	-	-	0,0%	0,0%	31,7%	0,0%	0,0%	0,0%	0,0%	0,0%	0,0%	0,0%

Наименование показателя	2017	2018	2019	2020	2021	2022	2023	2024	2025	2026	2027	2028
Отношение установленной тепловой мощности оборудования источников тепловой энергии, реконструированного за год, к общей установленной тепловой мощности источников тепловой энергии (фактическое значение за отчетный период и прогноз изменения при реализации проектов, указанных в утвержденной схеме теплоснабжения)	0,0	0,0	0,0	0,0	0,0	0,0	0,0	0,0	0,0	0,0	0,0	0,0
Количество прекращений подачи тепловой энергии, теплоносителя в результате технологических нарушений на тепловых сетях на 1 км	0,0	0,0	0,0	0,0	0,0	0,0	0,0	0,0	0,0	0,0	0,0	0,0
Количество прекращений подачи тепловой энергии, теплоносителя в результате технологических нарушений на тепловых сетях	0,0	0,0	0,0	0,0	0,0	0,0	0,0	0,0	0,0	0,0	0,0	0,0

Наименование показателя	2017	2018	2019	2020	2021	2022	2023	2024	2025	2026	2027	2028
Количество прекращений подачи тепловой энергии, теплоносителя в результате технологических нарушений на источниках тепловой энергии	0,0	0,0	0,0	0,0	0,0	0,0	0,0	0,0	0,0	0,0	0,0	0,0
Котельная «Канский психоневрологический интернат»												
Установленная тепловая мощность, Гкал/час	2,80	2,80	2,80	2,80	2,80	2,80	2,80	2,80	2,80	2,80	2,80	2,80
Отпуск тепловой энергии с коллекторов, тыс. Гкал	0,907	0,907	0,907	0,907	0,000	0,000	0,000	0,000	0,000	0,000	0,000	0,000
Коэффициент использования установленной тепловой мощности (КУИМ)	0,175	0,175	0,175	0,175	0,000	0,000	0,000	0,000	0,000	0,000	0,000	0,000
Удельная материальная характеристика тепловых сетей, приведенная к расчетной тепловой нагрузке, м^2	н/д	н/д	н/д	н/д	н/д	н/д	н/д	н/д	н/д	н/д	н/д	н/д

Наименование показателя	2017	2018	2019	2020	2021	2022	2023	2024	2025	2026	2027	2028
Отношение величины технологических потерь тепловой энергии, теплоносителя к материальной характеристике тепловой сети, Гкал/м^2	н/д	н/д	н/д	н/д	н/д	н/д	н/д	н/д	н/д	н/д	н/д	н/д
Доля отпуска тепловой энергии, осуществляемого потребителям по приборам учета, %	нет информации об оснащенности приборами учета потребителей											
Расход условного топлива на отпущенную тепловую энергию, тыс. т.у.т./год	0,237	0,237	0,237	0,237	0,000	0,000	0,000	0,000	0,000	0,000	0,000	0,000
Удельный расход условного топлива на отпущенную тепловую энергию (УРУТ), кг у.т./Гкал	0,261	0,261	0,261	0,261	0,000	0,000	0,000	0,000	0,000	0,000	0,000	0,000
Средневзвешенный (по материальной характеристике) срок эксплуатации тепловых сетей (для каждой системы теплоснабжения		-	-	-	-	-	-	-	-	-	-	-

Наименование показателя	2017	2018	2019	2020	2021	2022	2023	2024	2025	2026	2027	2028
Отношение материальной характеристики тепловых сетей, реконструированных за год, к общей материальной характеристике тепловых сетей (фактическое значение за отчетный период) и прогноз изменения при реализации проектов, указанных в утвержденной схеме теплоснабжения)	-	-	0,0	0,0	0,0	0,0	0,0	0,0	0,0	0,0	0,0	0,0
Отношение установленной тепловой мощности оборудования источников тепловой энергии, реконструированного за год, к общей установленной тепловой мощности источников тепловой энергии (фактическое значение за отчетный период и прогноз изменения при реализации проектов, указанных в утвержденной схеме теплоснабжения)	0,0	0,0	0,0	0,0	0,0	0,0	0,0	0,0	0,0	0,0	0,0	0,0

Наименование показателя	2017	2018	2019	2020	2021	2022	2023	2024	2025	2026	2027	2028
Количество прекращений подачи тепловой энергии, теплоносителя в результате технологических нарушений на тепловых сетях на 1 км	0,0	0,0	0,0	0,0	0,0	0,0	0,0	0,0	0,0	0,0	0,0	0,0
Количество прекращений подачи тепловой энергии, теплоносителя в результате технологических нарушений на тепловых сетях	0,0	0,0	0,0	0,0	0,0	0,0	0,0	0,0	0,0	0,0	0,0	0,0
Количество прекращений подачи тепловой энергии, теплоносителя в результате технологических нарушений на источниках тепловой энергии	0,0	0,0	0,0	0,0	0,0	0,0	0,0	0,0	0,0	0,0	0,0	0,0
Котельная 4-ого военного городка ФБГУ ЦЖКУ №15												
Установленная тепловая мощность, Гкал/час	8,772	8,772	8,772	8,772	8,772	8,772	8,772	8,772	8,772	8,772	8,772	8,772
Отпуск тепловой энергии с коллекторов, тыс. Гкал	8,418	8,418	8,418	8,418	8,418	8,418	8,418	8,418	8,418	8,418	8,418	8,418
Коэффициент использования установленной тепловой мощности (КУИМ)	0,420	0,420	0,420	0,420	0,420	0,420	0,420	0,420	0,420	0,420	0,420	0,420

Наименование показателя	2017	2018	2019	2020	2021	2022	2023	2024	2025	2026	2027	2028
Удельная материальная характеристика тепловых сетей, приведенная к расчетной тепловой нагрузке, м^2	192,40	192,40	192,40	192,40	192,40	192,40	192,40	192,40	192,40	192,40	192,40	192,40
Отношение величины технологических потерь тепловой энергии, теплоносителя к материальной характеристике тепловой сети, Гкал/м^2	2,137	2,137	2,137	2,137	2,137	2,137	2,137	2,137	2,137	2,137	2,137	2,137
Доля отпуска тепловой энергии, осуществляемого потребителям по приборам учета, %	нет информации об оснащенности приборами учета потребителей											
Расход условного топлива на отпущенную тепловую энергию, тыс. т.у.т./год	1,716	1,716	1,716	1,716	1,716	1,716	1,716	1,716	1,716	1,716	1,716	1,716
Удельный расход условного топлива на отпущенную тепловую энергию (УРУТ), кг у.т./Гкал	203,81	203,81	203,81	203,81	203,81	203,81	203,81	203,81	203,81	203,81	203,81	203,81

Наименование показателя	2017	2018	2019	2020	2021	2022	2023	2024	2025	2026	2027	2028
Средневзвешенный (по материальной характеристике) срок эксплуатации тепловых сетей (для каждой системы теплоснабжения		-	-	-	-	-	-	-	-	-	-	-
Отношение материальной характеристики тепловых сетей, реконструированных за год, к общей материальной характеристике тепловых сетей (фактическое значение за отчетный период) и прогноз изменения при реализации проектов, указанных в утвержденной схеме теплоснабжения)	-	-	0,0	0,0	0,0	0,0	0,0	0,0	0,0	0,0	0,0	0,0

Наименование показателя	2017	2018	2019	2020	2021	2022	2023	2024	2025	2026	2027	2028
Отношение установленной тепловой мощности оборудования источников тепловой энергии, реконструированного за год, к общей установленной тепловой мощности источников тепловой энергии (фактическое значение за отчетный период и прогноз изменения при реализации проектов, указанных в утвержденной схеме теплоснабжения)	0,0	0,0	0,0	0,0	0,0	0,0	0,0	0,0	0,0	0,0	0,0	0,0
Количество прекращений подачи тепловой энергии, теплоносителя в результате технологических нарушений на тепловых сетях на 1 км	0,0	0,0	0,0	0,0	0,0	0,0	0,0	0,0	0,0	0,0	0,0	0,0
Количество прекращений подачи тепловой энергии, теплоносителя в результате технологических нарушений на тепловых сетях	0,0	0,0	0,0	0,0	0,0	0,0	0,0	0,0	0,0	0,0	0,0	0,0

Наименование показателя	2017	2018	2019	2020	2021	2022	2023	2024	2025	2026	2027	2028
Количество прекращений подачи тепловой энергии, теплоносителя в результате технологических нарушений на источниках тепловой энергии	0,0	0,0	0,0	0,0	0,0	0,0	0,0	0,0	0,0	0,0	0,0	0,0
Котельная «Красноярский краевой противотуберкулезный диспансер №1»												
Установленная тепловая мощность, Гкал/час	0,940	0,940	0,940	0,940	0,940	0,940	0,940	0,940	0,940	0,940	0,940	0,940
Отпуск тепловой энергии с коллекторов, тыс. Гкал	0,252	0,252	0,252	0,252	0,000	0,000	0,000	0,000	0,000	0,000	0,000	0,000
Коэффициент использования установленной тепловой мощности (КУИМ)	0,575	0,575	0,575	0,575	0,000	0,000	0,000	0,000	0,000	0,000	0,000	0,000
Удельная материальная характеристика тепловых сетей, приведенная к расчетной тепловой нагрузке, $м^2$	233,26	233,26	233,26	233,26	0,00	0,00	0,00	0,00	0,00	0,00	0,00	0,00

Наименование показателя	2017	2018	2019	2020	2021	2022	2023	2024	2025	2026	2027	2028
Отношение величины технологических потерь тепловой энергии, теплоносителя к материальной характеристике тепловой сети, Гкал/м^2	2,24	2,24	2,24	2,24	0,00	0,00	0,00	0,00	0,00	0,00	0,00	0,00
Доля отпуска тепловой энергии, осуществляемого потребителям по приборам учета, %	нет информации об оснащенности приборами учета потребителей											
Расход условного топлива на отпущенную тепловую энергию, тыс. т.у.т./год	0,252	0,252	0,252	0,252	0,000	0,000	0,000	0,000	0,000	0,000	0,000	0,000
Удельный расход условного топлива на отпущенную тепловую энергию (УРУТ), кг у.т./Гкал	211,326	211,326	211,326	211,326	0,000	0,000	0,000	0,000	0,000	0,000	0,000	0,000
Средневзвешенный (по материальной характеристике) срок эксплуатации тепловых сетей (для каждой системы теплоснабжения		-	-	-	-	-	-	-	-	-	-	-

Наименование показателя	2017	2018	2019	2020	2021	2022	2023	2024	2025	2026	2027	2028
Отношение материальной характеристики тепловых сетей, реконструированных за год, к общей материальной характеристике тепловых сетей (фактическое значение за отчетный период) и прогноз изменения при реализации проектов, указанных в утвержденной схеме теплоснабжения)	-	-	0,0	0,0	0,0	0,0	0,0	0,0	0,0	0,0	0,0	0,0
Отношение установленной тепловой мощности оборудования источников тепловой энергии, реконструированного за год, к общей установленной тепловой мощности источников тепловой энергии (фактическое значение за отчетный период и прогноз изменения при реализации проектов, указанных в утвержденной схеме теплоснабжения)	0,0	0,0	0,0	0,0	0,0	0,0	0,0	0,0	0,0	0,0	0,0	0,0

Наименование показателя	2017	2018	2019	2020	2021	2022	2023	2024	2025	2026	2027	2028
Количество прекращений подачи тепловой энергии, теплоносителя в результате технологических нарушений на тепловых сетях на 1 км	0,0	0,0	0,0	0,0	0,0	0,0	0,0	0,0	0,0	0,0	0,0	0,0
Количество прекращений подачи тепловой энергии, теплоносителя в результате технологических нарушений на тепловых сетях	0,0	0,0	0,0	0,0	0,0	0,0	0,0	0,0	0,0	0,0	0,0	0,0
Количество прекращений подачи тепловой энергии, теплоносителя в результате технологических нарушений на источниках тепловой энергии	0,0	0,0	0,0	0,0	0,0	0,0	0,0	0,0	0,0	0,0	0,0	0,0

15. ЦЕНОВЫЕ (ТАРИФНЫЕ) ПОСЛЕДСТВИЯ

Содержит результаты расчетов и оценки ценовых (тарифных) последствий реализации предлагаемых проектов схемы теплоснабжения для потребителя, осуществленных в соответствии с положениями, рассчитанными в главе 14:

- тарифно-балансовые расчетные модели теплоснабжения потребителей по каждой системе теплоснабжения;
- тарифно-балансовые расчетные модели теплоснабжения потребителей по каждой единой теплоснабжающей организации;
- результаты оценки ценовых (тарифных) последствий реализации проектов схемы теплоснабжения на основании разработанных тарифно-балансовых моделей.

С целью поддержания функционального состояния системы теплоснабжения города Канска на необходимом уровне, а также для дальнейшего ее развития были предусмотрены ряд мероприятий. В зависимости он утвержденного источника финансирования, реализация конкретного мероприятий может отразится на ценовых (тарифных) последствиях.

На тарифные изменения в первую очередь влияют мероприятия, финансирование которых утверждено через инвестиционные фонды. В отдельных случаях, имеет смысл рассмотреть влияние на тарифные последствия мероприятий с другими источниками финансирования с целью выяснения вопроса о возможности переноса данных мероприятий на тариф. В таблице 15.1 предоставлены сведения о таких мероприятиях для выбранного на год актуализации варианта развития№2.1 системы теплоснабжения города Канска.

Ценовые последствия для различных вариантов развития схемы теплоснабжения города Канска представлены в Главе 14 обосновывающих материалов.

Таблица 15.1– Тарифные последствия Вариант развития №2

Показатель	2017	2018	2019	2020	2021	2022	2023	2024	2025	2026	2027	2028
Канская ТЭЦ												
Отпущенная энергия расчет, тыс. Гкал	467,90	467,99	470,74	470,74	471,53	498,28	498,28	505,97	505,97	505,97	505,97	531,40
Коэффициент использования установленной мощности (КУИМ)	0,47	0,47	0,47	0,47	0,47	0,50	0,50	0,50	0,50	0,50	0,50	0,53
Расход условного топлива на выработанную тепловую энергию, тыс. т.у.т./год	89,80	89,80	90,28	90,28	90,42	95,36	95,36	96,83	96,83	96,83	96,83	101,70
Удельный расход условного топлива на отпущенное тепло, кг/Гкал (УРУТ)	191,92	191,88	191,78	191,78	191,76	191,38	191,38	191,38	191,38	191,38	191,38	191,38
Эксплуатационные расходы, млн. руб		390,56	406,18	422,42	439,32	456,89	475,17	494,18	513,94	534,50	555,88	578,12
Себестоимость отпущенной тепловой энергии, руб/Гкал		834,54	862,85	897,36	931,69	916,94	953,61	976,69	1015,75	1056,38	1098,64	1087,92
Утвержденный тариф, руб/Гкал			1668,24	1726,58	1778,41	1835,81	1890,33	1950,82	2013,25	2077,67	2144,16	2212,77
Выручка от реализации продукции, млн. руб			785,31	812,77	838,58	914,75	941,92	987,06	1018,65	1051,24	1084,88	1175,86
Налогооблагаемая прибыль, млн. руб			379,13	390,35	399,25	457,86	466,75	492,89	504,70	516,74	529,00	597,74
NVV, млн. руб.			303,30	312,28	319,40	366,29	373,40	394,31	403,76	413,39	423,20	478,19
Капитальные затраты, млн. руб			0,00	0,00	0,00	0,00	0,00	0,00	0,00	0,00	12,71	10,80
Тариф на тепловую энергию с учетов капитальных вложений, руб/Гкал			1668,24	1726,58	1778,41	1835,81	1890,33	1950,82	2013,25	2077,67	2169,28	2233,09
Рост тарифа сверх утвержденного, руб/Гкал			0,00	0,00	0,00	0,00	0,00	0,00	0,00	0,00	25,12	20,32
Рост тарифа сверх утвержденного, %			0,00%	0,00%	0,00%	0,00%	0,00%	0,00%	0,00%	0,00%	1,16%	0,91%

Ввиду отсутствия исходных данных в части операционных затрат по оставшимся источникам тепловой энергии г. Канск, эффективность мероприятий и тарифные изменения были определены следующим образом:

1. ООО «Тепло-Сбыт-Сервис»

Установка котлов, работающих на местном возобновляем виде топлива – щепе, в качестве предложения ООО «Тепло-Сбыт-Сервис», приведет к снижению тарифа на тепловую энергию ввиду сокращения эксплуатационных расходов, а именно в части топливной составляющей.

2. АО «Гортепло»

2.1 Котельные №4, №8, №9, №10, №11, №15, №16

Ввиду малой мощности, низкой энергоэффективности и, как следствие, высокого уровня эксплуатационных издержек на перечисленных источниках тепловой энергии, предлагается установка автоматических блочно-модульных котельных без обслуживающего персонала. Данное мероприятие позволит существенно сократить эксплуатационные издержки котельных (минимум на 30÷40%), и повысить энергоэффективность источников тепловой энергии. В результате вышеописанного ожидается снижение существующего тарифа на тепловую энергию.

2.2 Котельная №3

Переподключение тепловых потребителей к источнику комбинированной выработки (Канская ТЭЦ) к 2024 году приведет с существенному снижению тарифа на тепловую энергию для населения. Тоже касается и тепловых потребителей, запитанных от Котельной «КНП», Котельной «Красноярская краевая туберкулезная больница» и Котельной «Канский психоневрологический интернат».

2.3 Котельная №5, №12

Реконструкция котельных №12, №5 АО «Гортепло» с установкой котлов, работающих на местном возобновляем виде топлива – щепе, в качестве предложения «АО Гортепло», приведет к снижению тарифа на тепловую энергию ввиду сокращения эксплуатационных расходов, а именно в части топливной составляющей.

Таблица регистрации изменений

Изм.	Номера листов (страниц)				Всего листов (страниц) в документе	№ докум.	Подпись	Дата
	Изме-ненных	Заме-ненных	Новых	Аннули-рованных				